HIWIN CONFIDENTIAL
機密文件未經許可，嚴禁複製

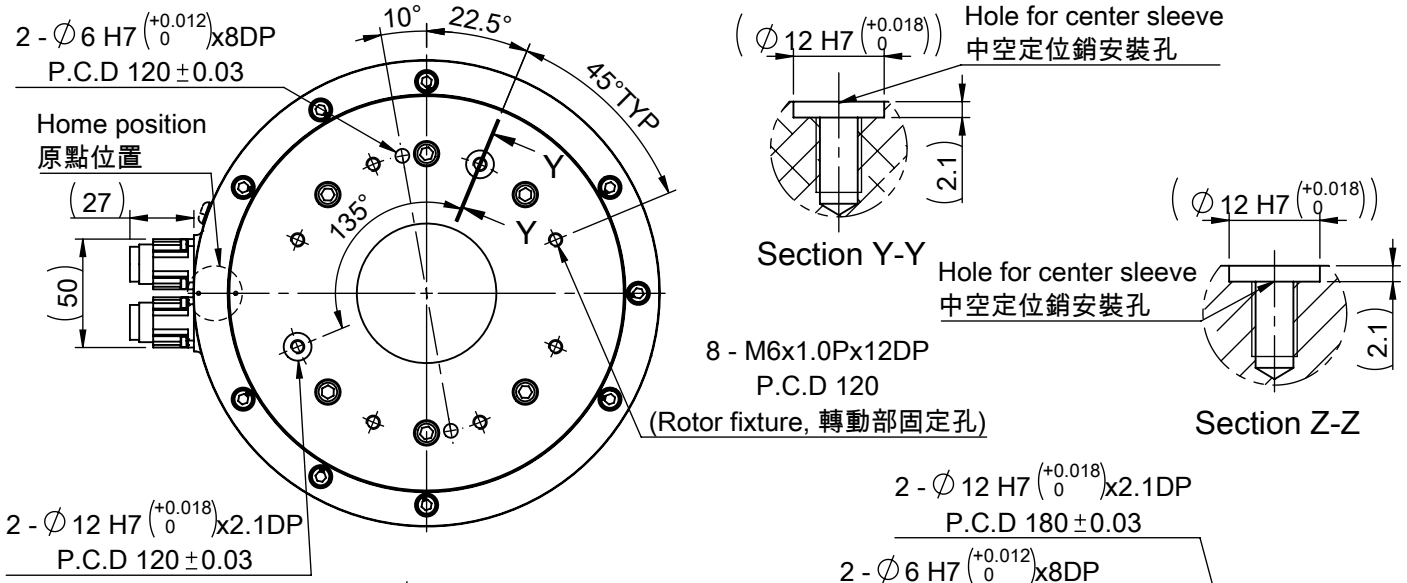

ANALOG ENCODER WIRING DIAGRAM 編碼器配線表

Function 功能	Connector (male) 金屬接頭(公)	Signal 訊號
Power 電源	4	5V
	5	5V
	6	0V
Incremental signals 增量訊號	2	U_2-
	3	U_1-
	9	U_2+
	10	U_1+
Reference mark 參考點	1	U_0-
	8	U_0+
	Case	Shield
Temperature switch 溫度感測訊號	11	T+
	12	T-

MOTOR CABLE WIRING DIAGRAM 馬達電源線配線表

Connector (male) 金屬接頭 (公)	Signal 訊號
1	V
2	U
3	W
⏚	GND

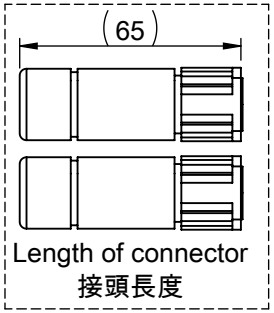

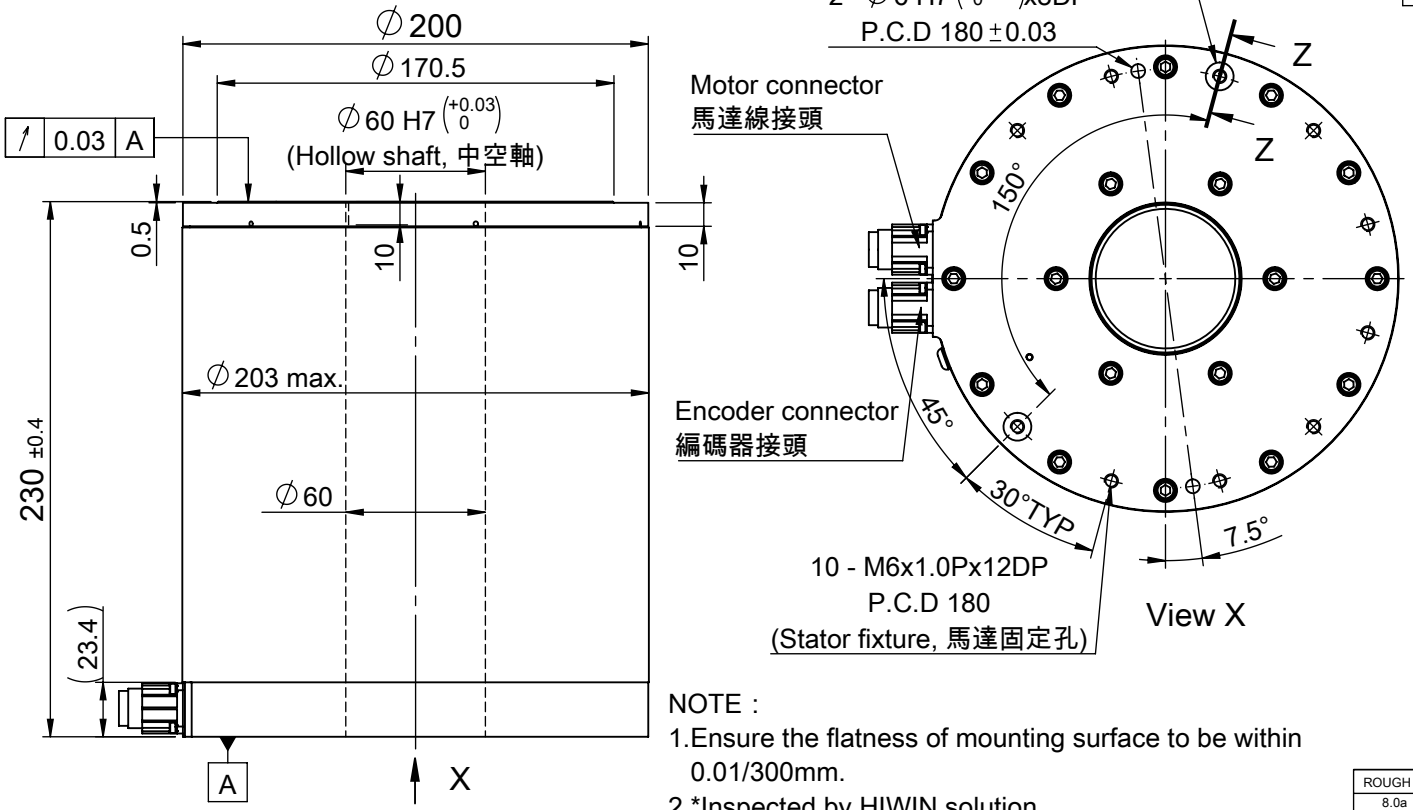

1	Cont. torque 連續轉矩 (Nm)	60
2	Peak torque 瞬間轉矩 (Nm)	180
3	Cont. current 連續電流 (Arms)	3
4	Peak current 瞬間電流 (Arms)	9
5	Max. speed 最高轉速 (rpm)	120 (Without payload, 空載)
6	*Repeatability 重現性 (arcsec)	±2.5
7	*Accuracy range 精度 (arcsec)	±25(Without error mapping, 未補償)
8	Encoder type 編碼器式樣	Incremental type,1Vpp(增量型)
9	Line count 脈波數 (per revolution)	3600
10	Inertia of rotating part 旋轉部慣性矩 (kgm²)	0.035
11	Temperature sensor 溫度感測器	PTC SNM100
12	IP level 保護等級	IP40
13	Motor color 馬達顏色	Black, 黑色

All the specification in the table are in ±10% of tolerance.
表內所有規格誤差範圍±10%。

NOTE：
1.Ensure the flatness of mounting surface to be within 0.01/300mm.
2.*Inspected by HIWIN solution.

註：
1.為確保精度，安裝HIWIN轉矩馬達的安裝面平面度需在0.01/300mm。
2.*以HIWIN檢測方式檢驗。

ITEM	DATE	MODIFIED	DESCRIPTION	APPD

ROUGH M/C	FIT M/C	GRD	SCALE
8.0a	3.2a	0.8a	1:X

SHEET METAL TOLERANCE mm

UP TO 6	6 30	30 120	120 300	300 600	600 1200	1200 2400	OVER 2400
±0.1	±0.2	±0.3	±0.4	±0.5	±0.8	±1.0	±1.5

TYPE	DMS3CG	DATE	Aug.07.19'
CUSTOMER	/	DRN	吳定韓
MATERIAL	/	CHK	陳詠富
PART NO.	FM17M1948000	APPD	蔡尚恩

HIWIN® MIKROSYSTEM CORP.

NAME	DWG. NO		SHEET
直驅馬達	M19480	A1	1-1