产品说明

HK7388 是一块 4×41W 用于高端汽车音响的四通道 BTL 输出的 AB 类功率放大电路。

极限值

除非另有规定，Ta=25℃

参数名称	符号	额定值	单位
输入电压	Vs	18	V
输出电流	Io	4.5	A
工作结温	TJ	0～+150	℃
存储温度	Tstg	-55~+150	℃
功耗	Ptot	80	W

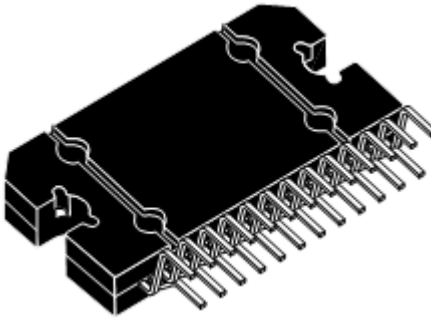

封装：HZIP25

电参数

除非另有规定，VCC=14.4V　Vstby=5V　Vmute=5V　f=1KHz　RL=4ohm　T=25℃

参数名称	符号	测试条件	最小值	最大值	单位
输入电阻	Rin		90	120	Kohm
待机电流	Isb	Vsb= 0V		100	uA
静态电流	Icc		120	240	mA
输出端电平	Vout		7	8	V
输入端电平	Vin		6.5	7.5	V
输出端失调电压	Vout offset		-100	100	mV
增益	GAIN		25	27	DB
退出待机电压	Vsb out	Amp on	2	3.5	V
进入待机电压	Vsb in	Amp off	2	3.5	V
Mute 端电流	I pin22	Vmute=1.5V		30	uA
输出功率	Po	THD=10%	22		W
失真度	THD	Po=4W		0.15	%
截止频率	Fch	Po=0.5W	80		KHz
退出静音电平	Vm out	Amp：play	2		V
进入静音电平	Vm in	Amp：mute		2	V

产品测试原理图

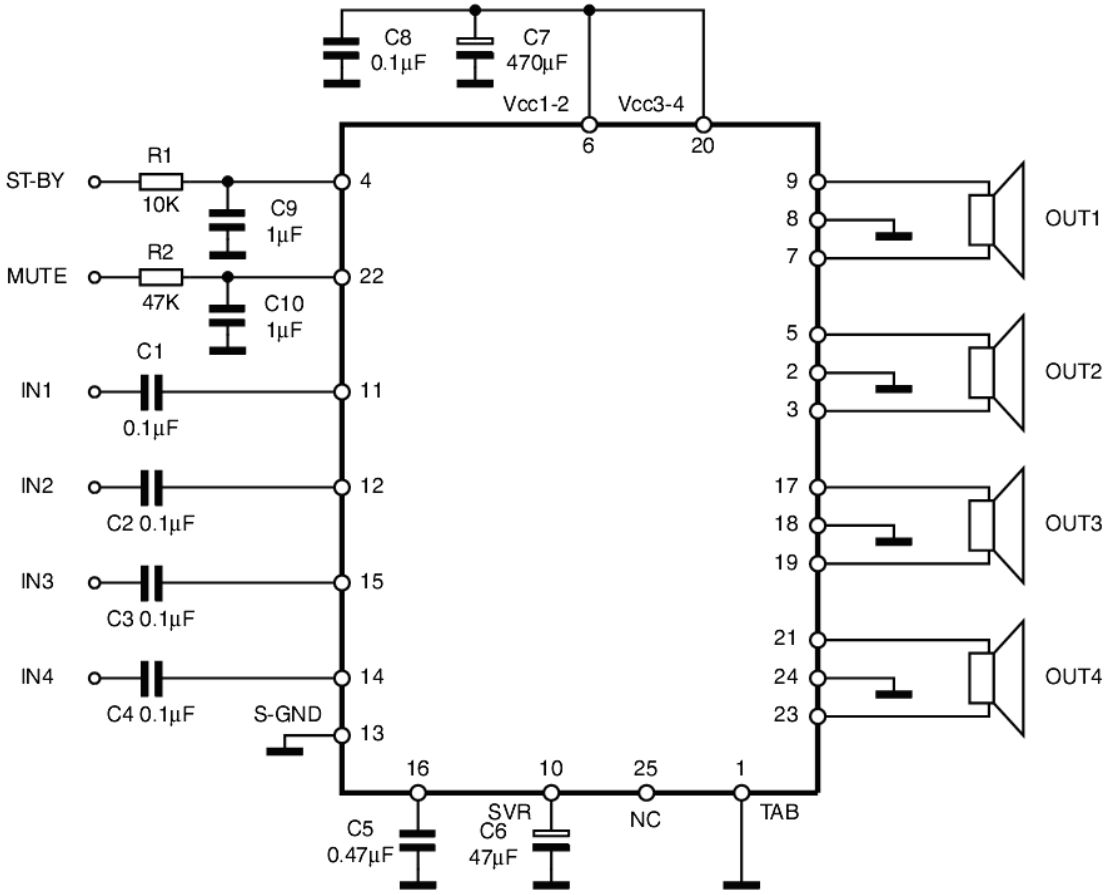

产品外形尺寸图

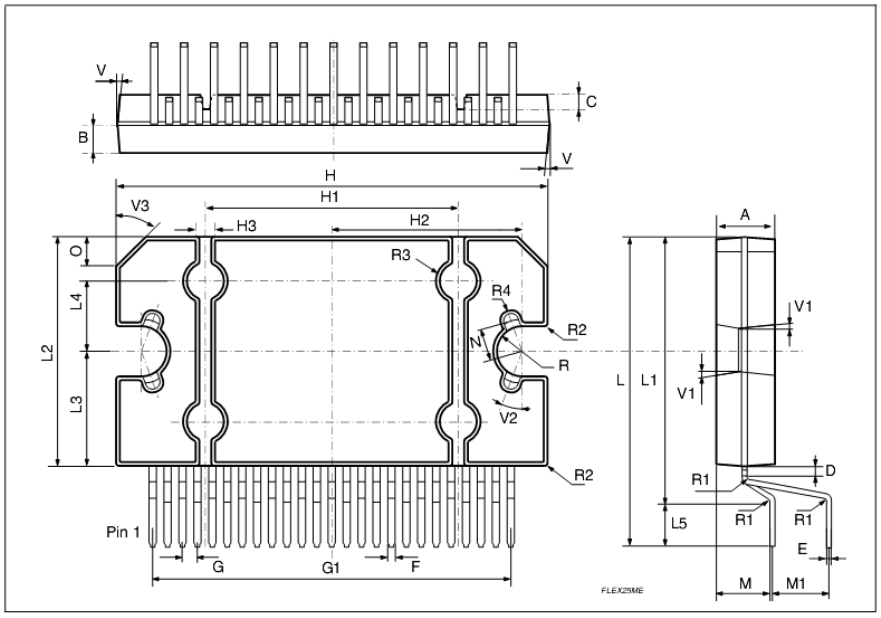

DIM.	mm			inch		
	MIN.	TYP.	MAX.	MIN.	TYP.	MAX.
A	4.45	4.50	4.65	0.175	0.177	0.183
B	1.80	1.90	2.00	0.070	0.074	0.079
C		1.40			0.055	
D	0.75	0.90	1.05	0.029	0.035	0.041
E	0.37	0.39	0.42	0.014	0.015	0.016
F (1)			0.57			0.022
G	0.80	1.00	1.20	0.031	0.040	0.047
G1	23.75	24.00	24.25	0.935	0.945	0.955
H (2)	28.90	29.23	29.30	1.139	1.150	1.153
H1		17.00			0.669	
H2		12.80			0.503	
H3		0.80			0.031	
L (2)	22.07	22.47	22.87	0.869	0.884	0.904
L1	18.57	18.97	19.37	0.731	0.747	0.762
L2 (2)	15.50	15.70	15.90	0.610	0.618	0.626
L3	7.70	7.85	7.95	0.303	0.309	0.313
L4		5			0.197	
L5		3.5			0.138	
M	3.70	4.00	4.30	0.145	0.157	0.169
M1	3.60	4.00	4.40	0.142	0.157	0.173
N		2.20			0.086	
O		2			0.079	
R		1.70			0.067	
R1		0.5			0.02	
R2		0.3			0.12	
R3		1.25			0.049	
R4		0.50			0.019	
V	5° (Typ.)					
V1	3° (Typ.)					
V2	20° (Typ.)					
V3	45° (Typ.)					

(1): dam-bar protusion not included
(2): molding protusion included