opk Spaceship G Wandmontage / Wall Mounting

Technische Zeichnung
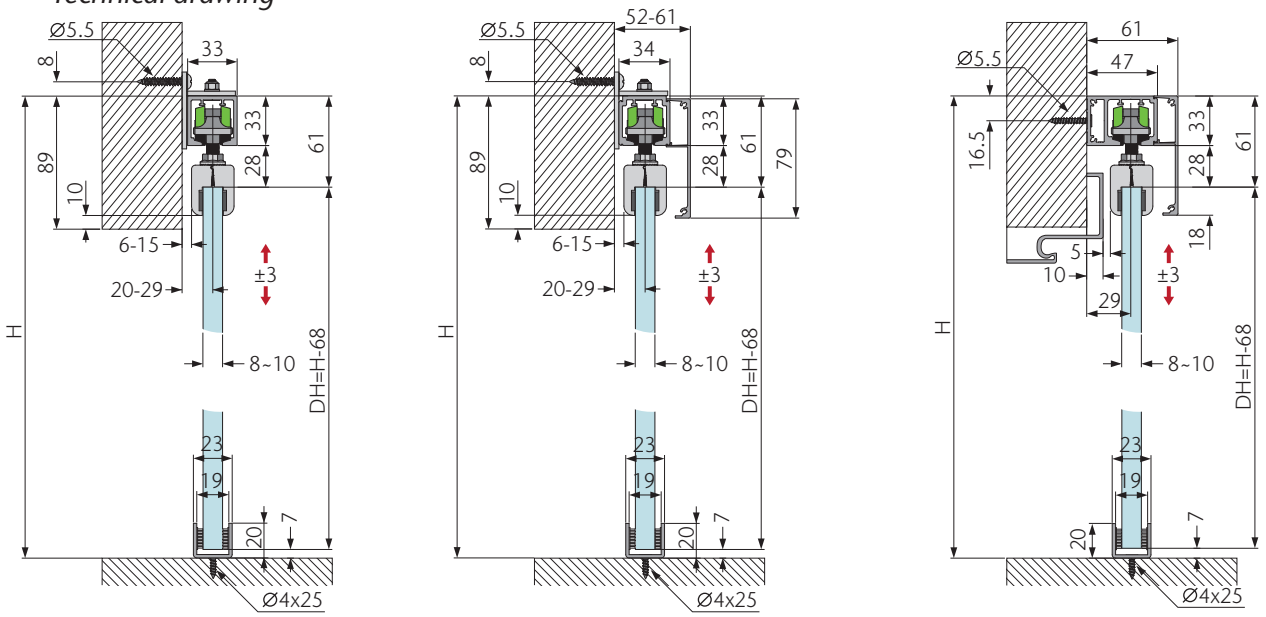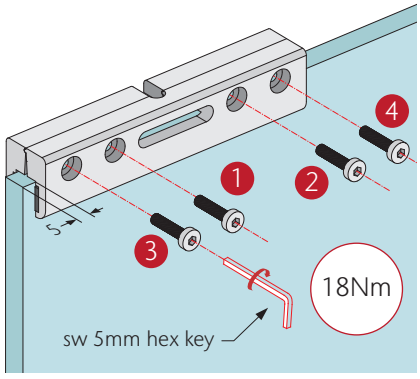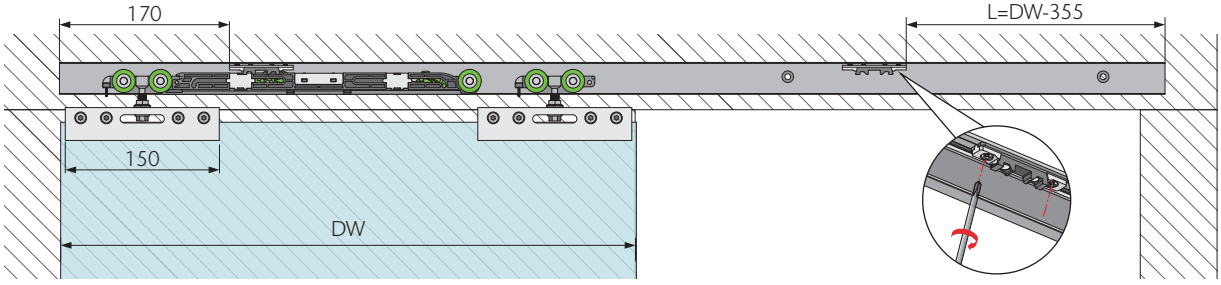
Technical drawing