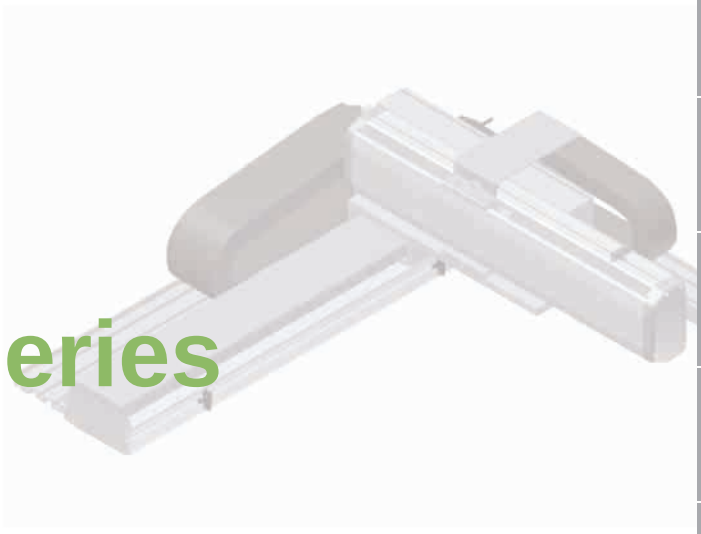

滑台系列

XYTB Series

皮帶型直交機械手

Multi Axis Belt Type

CONTENTS

懸臂型 A-Type

中負載 Medium payload
XYTB650-A
2軸 2-axis

X軸最大行程 3050mm Max. stroke of X axis
Y軸最大行程 550mm Max. stroke of Y axis …… 493
最大可搬運重量 14kg Max. payload

重負載 High payload
XYTB760-A
2軸 2-axis
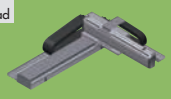
X軸最大行程 3050mm Max. stroke of X axis
Y軸最大行程 650mm Max. stroke of Y axis …… 495
最大可搬運重量 30kg Max. payload

重負載 High payload
XYTB870-A
2軸 2-axis

X軸最大行程 3500mm Max. stroke of X axis
Y軸最大行程 650mm Max. stroke of Y axis …… 497
最大可搬運重量 50kg Max. payload

中負載 Medium payload
XYTB653-A
3軸 3-axis
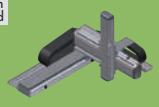
X軸最大行程 3050mm Max. stroke of X axis
Y軸最大行程 550mm Max. stroke of Y axis …… 499
Z軸最大行程 350mm Max. stroke of Z axis
最大可搬運重量 9kg Max. payload

重負載 High payload
XYTB764-A
3軸 3-axis
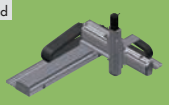
X軸最大行程 3050mm Max. stroke of X axis
Y軸最大行程 650mm Max. stroke of Y axis …… 501
Z軸最大行程 350mm Max. stroke of Z axis
最大可搬運重量 14kg Max. payload

重負載 High payload
XYTB876-A
3軸 3-axis
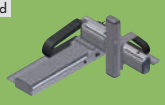
X軸最大行程 3500mm Max. stroke of X axis
Y軸最大行程 650mm Max. stroke of Y axis …… 503
Z軸最大行程 550mm Max. stroke of Z axis
最大可搬運重量 22kg Max. payload

龍門型 G-Type

重負載 High payload
XYTB870-G
2軸 2-axis

X軸最大行程 3500mm Max. stroke of X axis
Y軸最大行程 750mm Max. stroke of Y axis …… 505
最大可搬運重量 50kg Max. payload

中負載 Medium payload
XYTB876-G
3軸 3-axis
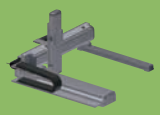
X軸最大行程 3500mm Max. stroke of X axis
Y軸最大行程 750mm Max. stroke of Y axis …… 507
Z軸最大行程 550mm Max. stroke of Z axis
最大可搬運重量 22kg Max. payload

十字型 F-Type

中負載 Medium payload
XYTB630-F
2軸 2-axis
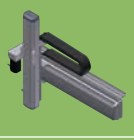
X軸最大行程 3050mm Max. stroke of X axis
Z軸最大行程 350mm Max. stroke of Z axis …… 509
最大可搬運重量 8kg Max. payload

重負載 High payload
XYTB740-F
2軸 2-axis
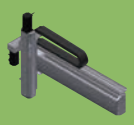
X軸最大行程 3050mm Max. stroke of X axis
Z軸最大行程 350mm Max. stroke of Z axis …… 511
最大可搬運重量 15kg Max. payload

多軸組合說明
Arm Variations

透過單軸滑台的多重組合，我們開發了2軸及3軸的多軸手臂操作。

(1) 與垂直多關節機器人相比，低廉的價格。

(2) 巧妙的機械設計實現高剛性直交機器人，能減少的振動和變形。

(3) 單軸滑台各式各樣可能的組合。

The first step for selection of Cartesian type robot models is to check for applicable models according to specific use and operation area.

懸臂型
Arm Type

此型為移動Y軸帶動工件物。
The type with moving Y-axis carriage.

第493頁
Page 493

龍門型
Gantry Type

此型為移動Y軸，側邊有支撐導桿架著。
The type with guide railing at the end of Y-axis for support.

第505頁
Page 505

十字型
XY Type

此型為X軸水平移動及Z軸垂直移動的組合。
The type with combination of X-axis for horizontal movement and Z-axis for vertical movement.

第509頁
Page 509

免費服務專線：大陸 China 400-875-0009 台灣 Taiwan 0800-800-893
Toll-Free Number

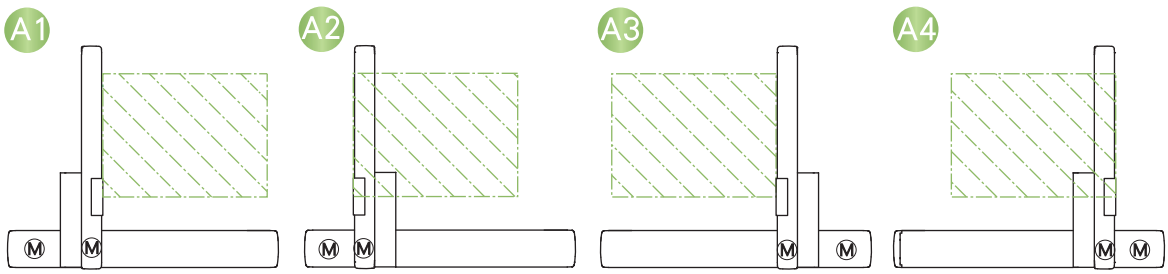

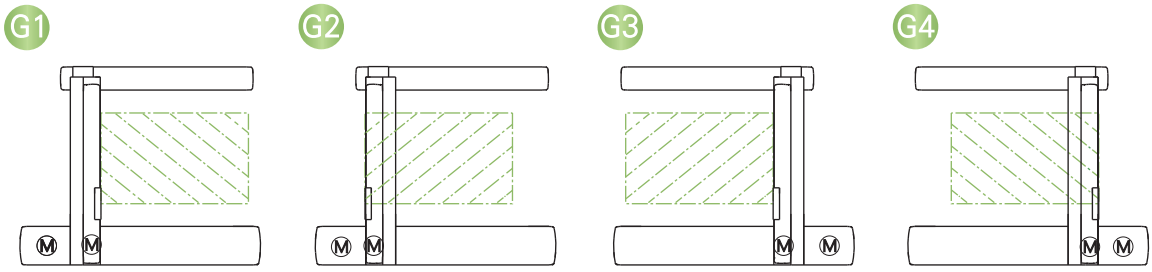

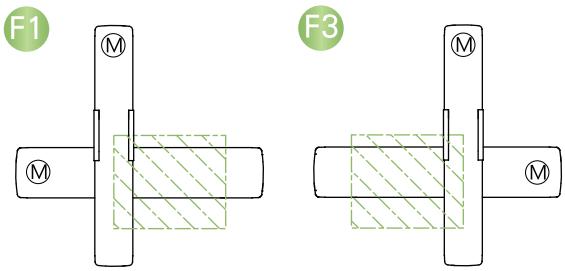

規格索引-皮帶型直交機械手系列

Spec Index　　Multi Axis Belt Type

使用環境 Use Where	傳動方式 Driven Mode	仕樣 Model Specification	連結型式 Combination	連結軸數 Axis Numbers	各軸最高速度 Maximum Speed(mm/s)			各軸行程範圍 Stroke(mm)		
					X軸 X axis	Y軸 Y axis	Z軸 Z axis	X軸 X axis	Y軸 Y axis	Z軸 Z axis
一般環境 Standard Environment	時規皮帶 Timing Belt	XYTB650-A	懸臂型(A)	2軸 2-axis	2000	1000	-	550~3050	100~550	-
		XYTB760-A			2000	1000	-	550~3050	100~650	-
		XYTB870-A			2000	1000	-	550~3500	100~650	-
		XYTB653-A		3軸 3-axis	2000	1000	500	550~3050	100~550	50~350
		XYTB764-A			2000	1000	500	550~3050	100~650	50~350
		XYTB876-A			2000	1000	500	550~3500	100~650	50~550
		XYTB870-G	龍門型(G)	2軸 2-axis	2000	1000	-	550~3500	100~750	-
		XYTB876-G		3軸 3-axis	2000	1000	500	550~3500	100~750	50~550
		XYTB630-F	十字型(F)	2軸 2-axis	2000	-	500	550~3050	-	50~350
		XYTB740-F			2000	-	500	550~3050	-	50~350

Y軸行程及負荷軸(Y軸或Z軸)最大可搬重量

Y-axis stroke (mm) and payload axis' (Y-axis or Z-axis) maximum payload (kg)

代表重量 Payload

行程 Stroke	50	150	250	350	450	550	650	750	850	950	1050	頁數 Page
	-	14	12	10	8	7						493
	-	30	28	26	24	22	20					495
	-	50	45	40	35	30	25					497
	-	9	7	5	3	3						499
	-	14	13	11	9	7	5					501
	-	22	22	22	22	19	18					503
	-	50	50	50	50	50	50	50				505
	-	22	22	22	22	22	22	22				507
	8	8	8	8								509
	15	15	15	15								511

XYTB650-A 2軸/2-axis

皮帶驅動 Belt Drive

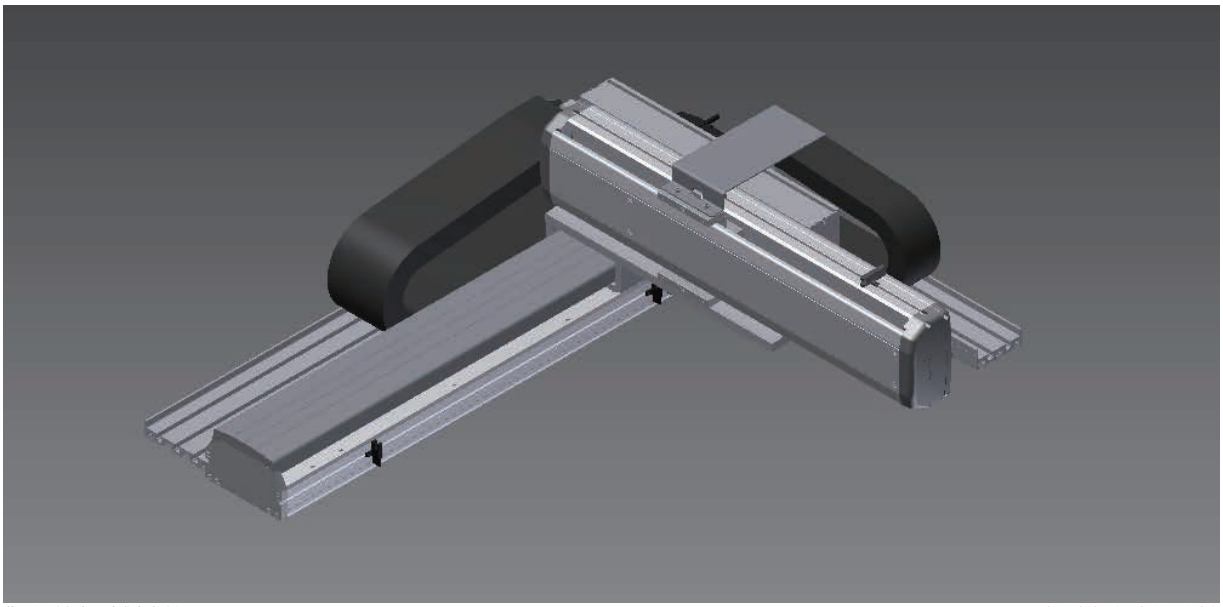

此圖僅供參考，出貨規格詳見尺寸圖面
The picture is just for the reference. Please check the the actual dimensions on the drawing.

※標準連結滑台不提供同動精度
Assembly accuracy is not guaranteed for the standard multi-axis system.

最大行程 Maximum Stroke

X軸 X axis 3050mm　Y軸 Y axis 550mm

最高速度 Maximum Speed

X軸 X axis 2000mm/s　Y軸 Y axis 1000mm/s

AC伺服馬達容量 AC Servo Motor Output

X軸 X axis 200W　Y軸 Y axis 200W

基本仕樣 Specification

項目 Item	X軸 X axis	Y軸 Y axis
軸型式 Model Type	ETB14M	ETH13
位置重複精度 Repeatability (mm)	±0.04	±0.01
導程 Lead (mm)	40	20
最高速度 Maximum Speed (mm/s)※3	2000	1000
標準行程 (50間隔) Stroke 50 mm Pitch (mm)	550~3050	100~550
AC伺服馬達容量 AC Servo Motor Output (w)	200	200
使用環境 Environment	0~40°C,85%RH Below	

※3：最高速度(mm/s)是以伺服馬達最高轉速3000rpm/min為基準。
Maximum speed is based on the AC servo motor's 3000RPM.

最大可搬重量 Maximum Payload

Y軸行程 Y Stroke (mm)	150	250	350	450	550
Y軸荷重 Y Payload (kg)	14	12	10	8	7

※限定水平安裝。
Only for horizontal installation.

型號表示方式 Ordering Method

XYTB650 - A 1 - 850 - 300 - M - C - 0001

本體型號 Model

連結方式 Combination

A	懸臂型 Arm Type

組合方向 Combination Direction

1
2
3
4

X軸行程 X Stroke

550~3050mm
50間隔 50 mm Pitch

Y軸行程 Y Stroke

100~550mm
50間隔 50 mm Pitch

馬達廠牌 Motor Brand

M	三菱 Mitsubishi
P	國際 Panasonic
Y	安川 Yaskawa
T	台達 Delta

出貨方式 Delivery Methode

C	連結出貨 By Set
K	單軸出貨 By Kit

特注式樣 Special Order No.

免費服務專線：大陸 China 400-875-0009 台灣 Taiwan 0800-800-893
Toll-Free Number

XYTB650-A1 尺寸圖 Size

A1 2D CAD 3D CAD ● CAD圖面可至www.toyorobot.com下載 ●

單位 Unit : mm

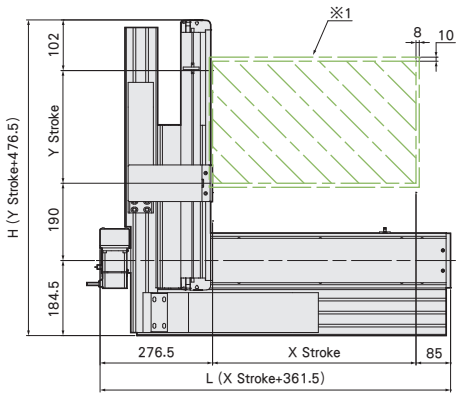

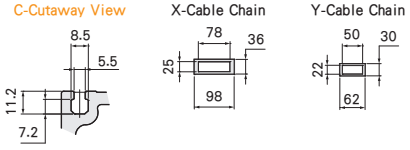

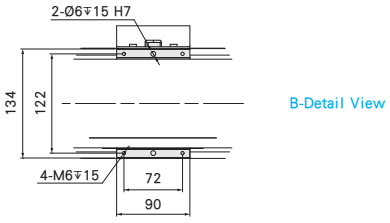

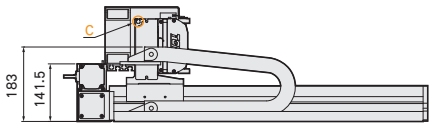

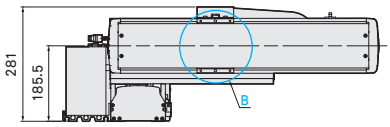

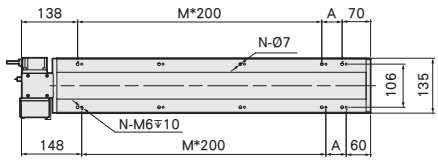

※1：原點回復時的移動範圍及機械極限的停止位置。
The moving range of returning origin, the stop position of mechanical limit.

※4：最高使用速度代表該行程內可使用的最高安全速度，若超過此速度，滑台可能會有嚴重共振產生。
Maximum speed is refers to the highest safe speed that can be used in stroke, if more than the standard speed, it may occur serious resonance.

X軸行程 X Stroke (mm)	550	600	650	700	750	800	850	900	950	1000	1050	1100	1150	1200	1250	1300	1350	1400	1450	1500	1550	1600	1650	1700	1750	1800	1850	1900	1950	2000
L	911.5	961.5	1011.5	1061.5	1111.5	1161.5	1211.5	1261.5	1311.5	1361.5	1411.5	1461.5	1511.5	1561.5	1611.5	1661.5	1711.5	1761.5	1811.5	1861.5	1911.5	1961.5	2011.5	2061.5	2111.5	2161.5	2211.5	2261.5	2311.5	2361.5
A	100	150	200	50	100	150	200	50	100	150	200	50	100	150	200	50	100	150	200	50	100	150	200	50	100	150	200	50	100	150
M	3	3	3	4	4	4	4	5	5	5	5	6	6	6	6	7	7	7	7	8	8	8	8	9	9	9	9	10	10	10
N	10	10	10	12	12	12	12	14	14	14	14	16	16	16	16	18	18	18	18	20	20	20	20	22	22	22	22	24	24	24
最高使用速度 Maximum Speed (mm/s)※4	2000																													

X軸行程 X Stroke (mm)	2050	2100	2150	2200	2250	2300	2350	2400	2450	2500	2550	2600	2650	2700	2750	2800	2850	2900	2950	3000	3050
L	2411.5	2461.5	2511.5	2561.5	2611.5	2661.5	2711.5	2761.5	2811.5	2861.5	2911.5	2961.5	3011.5	3061.5	3111.5	3161.5	3211.5	3261.5	3311.5	3361.5	3411.5
A	200	50	100	150	200	50	100	150	200	50	100	150	200	50	100	150	200	50	100	150	200
M	10	11	11	11	11	12	12	12	12	13	13	13	13	14	14	14	14	15	15	15	15
N	24	26	26	26	26	28	28	28	28	30	30	30	30	32	32	32	32	34	34	34	34
最高使用速度 Maximum Speed (mm/s)※4	2000																				

Y軸行程 Y Stroke (mm)	100	150	200	250	300	350	400	450	500	550
H	576.5	626.5	676.5	726.5	776.5	826.5	876.5	926.5	976.5	1026.5
最高使用速度 Maximum Speed (mm/s)※4	1000									

連結方向 Combination Direction

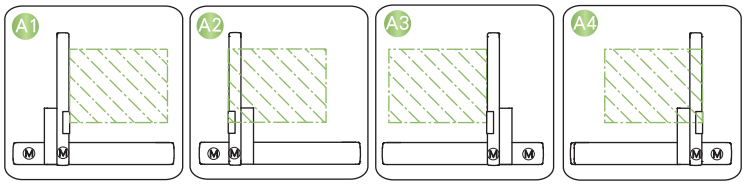

配件規格 Spec. Details

X軸詳細規格 X-axis Detail Spec. →P271
Y軸詳細規格 Y-axis Detail Spec. →P157
Z軸詳細規格 Z-axis Detail Spec. -
馬達廠牌選定 Motor Brand Options →P533

XYTB760-A 2軸/2-axis

皮帶驅動 Belt Drive

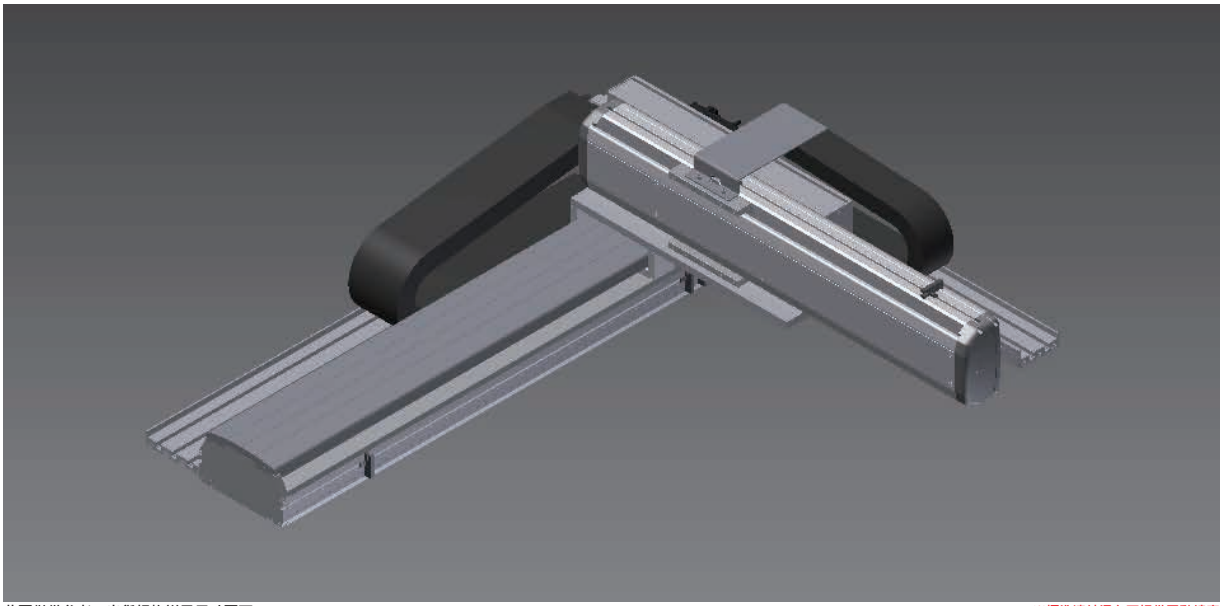

此圖僅供參考，出貨規格詳見尺寸圖面
The picture is just for the reference. Please check the the actual dimensions on the drawing.

※標準連結滑台不提供同動精度
Assembly accuracy is not guaranteed for the standard multi-axis system.

最大行程 Maximum Stroke

X軸 X axis 3050mm　Y軸 Y axis 650mm

最高速度 Maximum Speed

X軸 X axis 2000mm/s　Y軸 Y axis 1000mm/s

AC伺服馬達容量 AC Servo Motor Output

X軸 X axis 400W　Y軸 Y axis 200W

基本仕樣 Specification

項目 Item	X軸 X axis	Y軸 Y axis
軸型式 Model Type	ETB17M	ETH14
位置重複精度 Repeatability (mm)	±0.04	±0.01
導程 Lead (mm)	40	20
最高速度 Maximum Speed (mm/s)※3	2000	1000
標準行程 (50間隔) Stroke 50 mm Pitch (mm)	550~3050	100~650
AC伺服馬達容量 AC Servo Motor Output (w)	400	200
使用環境 Environment	0~40°C,85%RH Below	

※3:最高速度(mm/s)是以伺服馬達最高轉速3000rpm/min為基準。
Maximum speed is based on the AC servo motor's 3000RPM.

最大可搬重量 Maximum Payload

Y軸行程 Y Stroke (mm)	150	250	350	450	550	650
Y軸荷重 Y Payload (kg)	30	28	26	24	22	20

※限定水平安裝。
Only for horizontal installation.

型號表示方式 Ordering Method

XYTB760 - A 1 - 650 - 400 - M - C - 0001

本體型號 Model

特注式樣 Special Order No.

連結方式 Combination

A	懸臂型 Arm Type

組合方向 Combination Direction

1
2
3
4

X軸行程 X Stroke

550~3050mm
50間隔 50 mm Pitch

Y軸行程 Y Stroke

100~650mm
50間隔 50 mm Pitch

馬達廠牌 Motor Brand

M	三菱 Mitsubishi
P	國際 Panasonic
Y	安川 Yaskawa
T	台達 Delta

出貨方式 Delivery Methode

C	連結出貨 By Set
K	單軸出貨 By Kit

免費服務專線：大陸 China 400-875-0009 台灣 Taiwan 0800-800-893
Toll-Free Number

XYTB760-A1 尺寸圖 Size

A1 2D CAD 3D CAD ● CAD圖面可至www.toyorobot.com下載 ●

單位 Unit : mm

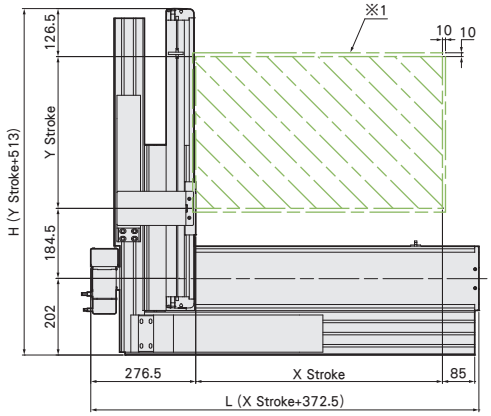

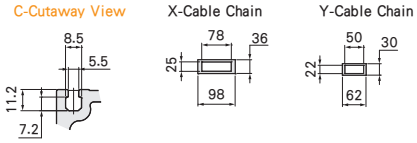

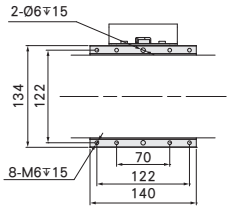

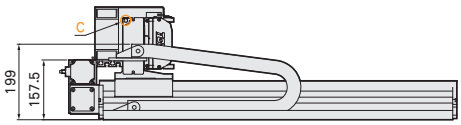

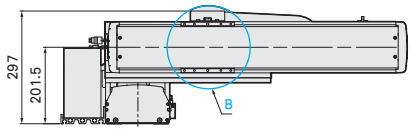

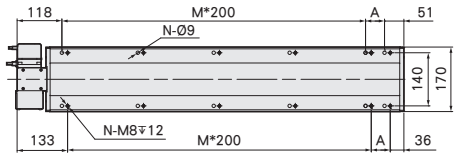

※1：原點回復時的移動範圍及機械極限的停止位置。
The moving range of returning origin, the stop position of mechanical limit.

※4：最高使用速度代表該行程內可使用的最高安全速度，若超過此速度，滑台可能會有嚴重共振產生。
Maximum speed is refers to the highest safe speed that can be used in stroke, if more than the standard speed, it may occur serious resonance.

X軸行程 X Stroke (mm)	550	600	650	700	750	800	850	900	950	1000	1050	1100	1150	1200	1250	1300	1350	1400	1450	1500	1550	1600	1650	1700	1750	1800	1850	1900	1950	2000
L	922.5	972.5	1022.5	1072.5	1122.5	1172.5	1222.5	1272.5	1322.5	1372.5	1422.5	1472.5	1522.5	1572.5	1622.5	1672.5	1722.5	1772.5	1822.5	1872.5	1922.5	1972.5	2022.5	2072.5	2122.5	2172.5	2222.5	2272.5	2322.5	2372.5
A	150	200	50	100	150	200	50	100	150	200	50	100	150	200	50	100	150	200	50	100	150	200	50	100	150	200	50	100	150	200
M	3	3	4	4	4	4	5	5	5	5	6	6	6	6	7	7	7	7	8	8	8	8	9	9	9	9	10	10	10	10
N	10	10	12	12	12	12	14	14	14	14	16	16	16	16	18	18	18	18	20	20	20	20	22	22	22	22	24	24	24	24
最高使用速度 Maximum Speed (mm/s)※4	2000																													

X軸行程 X Stroke (mm)	2050	2100	2150	2200	2250	2300	2350	2400	2450	2500	2550	2600	2650	2700	2750	2800	2850	2900	2950	3000	3050
L	2422.5	2472.5	2522.5	2572.5	2622.5	2672.5	2722.5	2772.5	2822.5	2872.5	2922.5	2972.5	3022.5	3072.5	3122.5	3172.5	3222.5	3272.5	3322.5	3372.5	3422.5
A	50	100	150	200	50	100	150	200	50	100	150	200	50	100	150	200	50	100	150	200	50
M	11	11	11	11	12	12	12	12	13	13	13	13	14	14	14	14	15	15	15	15	16
N	26	26	26	26	28	28	28	28	30	30	30	30	32	32	32	32	34	34	34	34	36
最高使用速度 Maximum Speed (mm/s)※4	2000																				

Y軸行程 Y Stroke (mm)	100	150	200	250	300	350	400	450	500	550	600	650
H	613	663	713	763	813	863	913	963	1013	1063	1113	1163
最高使用速度 Maximum Speed (mm/s)※4	1000											

連結方向 Combination Direction

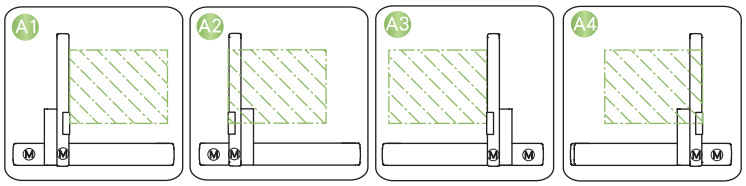

配件規格 Spec. Details

X軸詳細規格 X-axis Detail Spec. →P277
Y軸詳細規格 Y-axis Detail Spec. →P169
Z軸詳細規格 Z-axis Detail Spec. -
馬達廠牌選定 Motor Brand Options →P533

XYTB870-A 2軸/2-axis

皮帶驅動 Belt Drive

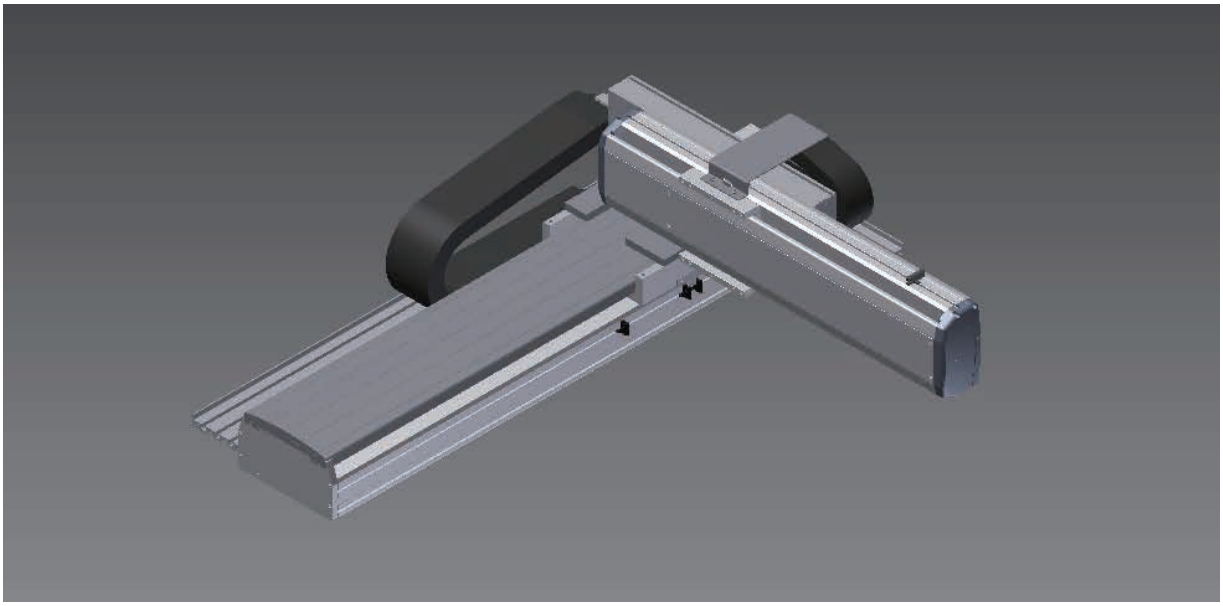

此圖僅供參考，出貨規格詳見尺寸圖面
The picture is just for the reference. Please check the the actual dimensions on the drawing.

※標準連結滑台不提供同動精度
Assembly accuracy is not guaranteed for the standard multi-axis system.

最大行程 Maximum Stroke

X軸 X axis 3500mm　Y軸 Y axis 650mm

最高速度 Maximum Speed

X軸 X axis 2000mm/s　Y軸 Y axis 1000mm/s

AC伺服馬達容量 AC Servo Motor Output

X軸 X axis 750W　Y軸 Y axis 400W

基本仕樣 Specification

項目 Item	X軸 X axis	Y軸 Y axis
軸型式 Model Type	ETB22M	ETH17
位置重複精度 Repeatability (mm)	±0.04	±0.01
導程 Lead (mm)	40	20
最高速度 Maximum Speed (mm/s)※3	2000	1000
標準行程 (50間隔) Stroke 50 mm Pitch (mm)	550~3500	100~650
AC伺服馬達容量 AC Servo Motor Output (w)	750	400
使用環境 Environment	0~40°C,85%RH Below	

※3:最高速度(mm/s)是以伺服馬達最高轉速3000rpm/min為基準。
Maximum speed is based on the AC servo motor's 3000RPM.

最大可搬重量 Maximum Payload

Y軸行程 Y Stroke (mm)	150	250	350	450	550	650
Y軸荷重 Y Payload (kg)	50	45	40	35	30	25

※限定水平安裝。
Only for horizontal installation.

型號表示方式 Ordering Method

XYTB870 - A 1 - 600 - 400 - M - C - 0001

本體型號 Model

特注式樣 Special Order No.

連結方式 Combination

A	懸臂型 Arm Type

組合方向 Combination Direction

1
2
3
4

X軸行程 X Stroke

550~3500mm
50間隔 50 mm Pitch

Y軸行程 Y Stroke

100~650mm
50間隔 50 mm Pitch

馬達廠牌 Motor Brand

M	三菱 Mitsubishi
P	國際 Panasonic
Y	安川 Yaskawa
T	台達 Delta

出貨方式 Delivery Methode

C	連結出貨 By Set
K	單軸出貨 By Kit

免費服務專線：大陸 China 400-875-0009 台灣 Taiwan 0800-800-893
Toll-Free Number

XYTB870-A1 尺寸圖 Size

A1 2D CAD 3D CAD ● CAD圖面可至www.toyorobot.com下載 ●

單位 Unit : mm

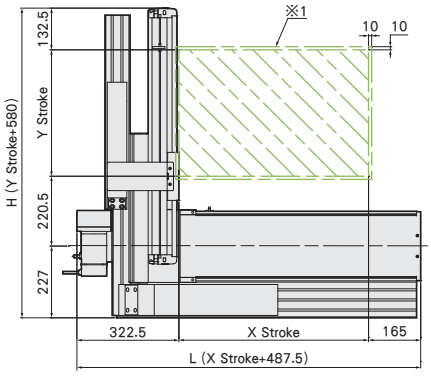

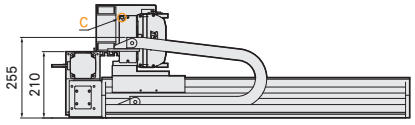

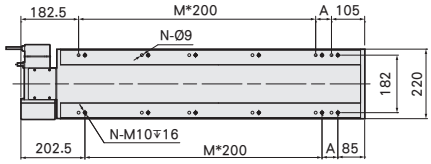

※1：原點回復時的移動範圍及機械極限的停止位置。
The moving range of returning origin, the stop position of mechanical limit.

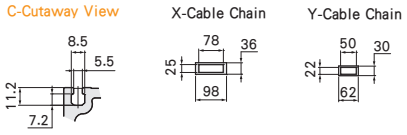

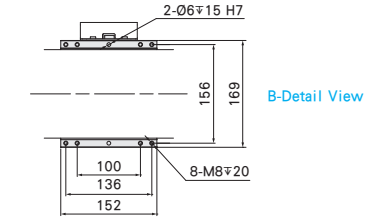

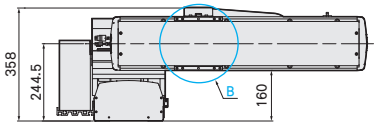

※4：最高使用速度代表該行程內可使用的最高安全速度，若超過此速度，滑台可能會有嚴重共振產生。
Maximum speed is refers to the highest safe speed that can be used in stroke, if more than the strandard speed, it may occur serious resonance.

Z軸行程 Z Stroke (mm)	100	150	200	250	300	350	400	450	500	550	600	650
H	680	730	780	830	880	930	980	1030	1080	1130	1180	1230
最高使用速度 Maximum Speed (mm/s)※4	1000											

X軸行程 X Stroke (mm)	550	600	650	700	750	800	850	900	950	1000	1050	1100	1150	1200	1250	1300	1350	1400	1450	1500	1550	1600	1650	1700	1750	1800	1850	1900	1950	2000
L	1037.5	1087.5	1137.5	1187.5	1237.5	1287.5	1337.5	1387.5	1437.5	1487.5	1537.5	1587.5	1637.5	1687.5	1737.5	1787.5	1837.5	1887.5	1937.5	1987.5	2037.5	2087.5	2137.5	2187.5	2237.5	2287.5	2337.5	2387.5	2437.5	2487.5
A	150	200	50	100	150	200	50	100	150	200	50	100	150	200	50	100	150	200	50	100	150	200	50	100	150	200	50	100	150	200
M	3	3	4	4	4	4	5	5	5	5	6	6	6	6	7	7	7	7	8	8	8	8	9	9	9	9	10	10	10	10
N	10	10	12	12	12	12	14	14	14	14	16	16	16	16	18	18	18	18	20	20	20	20	22	22	22	22	24	24	24	24
最高使用速度 Maximum Speed (mm/s)※4	2000																													

X軸行程 X Stroke (mm)	2050	2100	2150	2200	2250	2300	2350	2400	2450	2500	2550	2600	2650	2700	2750	2800	2850	2900	2950	3000	3050	3100	3150	3200	3250	3300	3350	3400	3450	3500
L	2537.5	2587.5	2637.5	2687.5	2737.5	2787.5	2837.5	2887.5	2937.5	2987.5	3037.5	3087.5	3137.5	3187.5	3237.5	3287.5	3337.5	3387.5	3437.5	3487.5	3537.5	3587.5	3637.5	3687.5	3737.5	3787.5	3837.5	3887.5	3937.5	3987.5
A	50	100	150	200	50	100	150	200	50	100	150	200	50	100	150	200	50	100	150	200	50	100	150	200	50	100	150	200	50	100
M	11	11	11	11	12	12	12	12	13	13	13	13	14	14	14	14	15	15	15	15	16	16	16	16	17	17	17	17	18	18
N	26	26	26	26	28	28	28	28	30	30	30	30	32	32	32	32	34	34	34	34	36	36	36	36	38	38	38	38	40	40
最高使用速度 Maximum Speed (mm/s)※4	2000																													

連結方向 Combination Direction

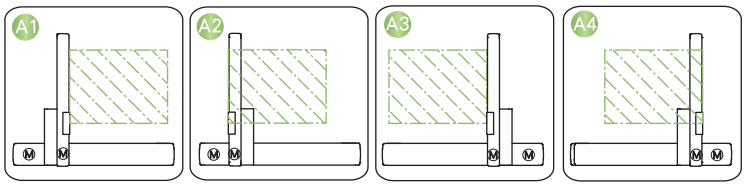

配件規格 Spec. Details

X軸詳細規格 X-axis Detail Spec. →P283
Y軸詳細規格 Y-axis Detail Spec. →P181
Z軸詳細規格 Z-axis Detail Spec. -
馬達廠牌選定 Motor Brand Options →P533

XYTB653-A 3軸/3-axis

皮帶驅動 Belt Drive

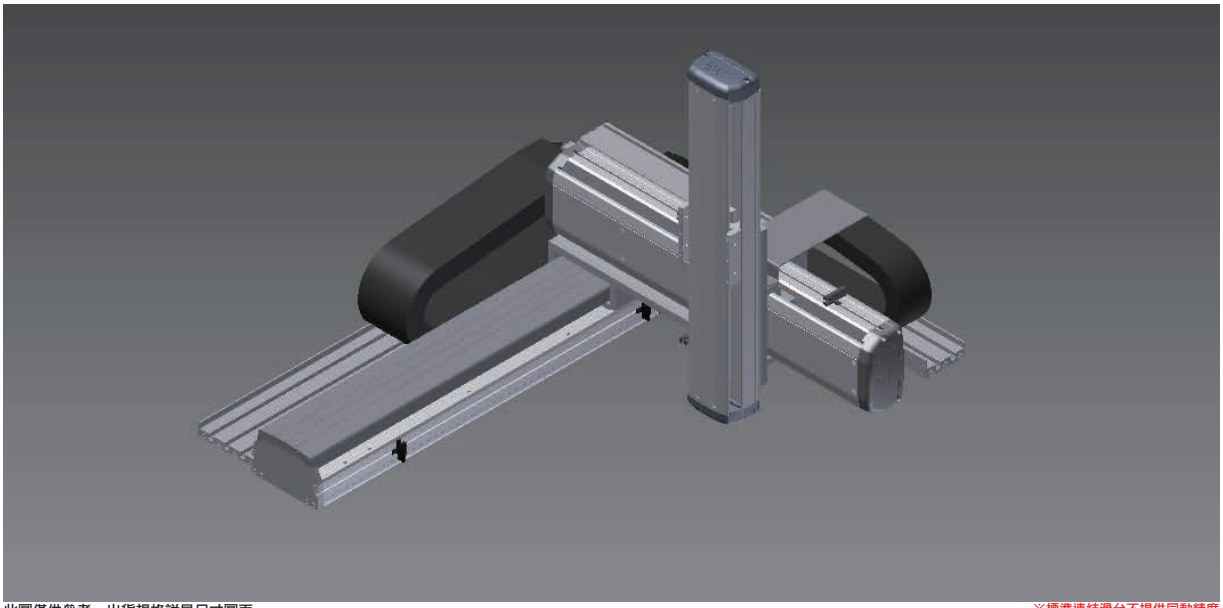

此圖僅供參考，出貨規格詳見尺寸圖面
The picture is just for the reference. Please check the the actual dimensions on the drawing.

※標準連結滑台不提供同動精度
Assembly accuracy is not guaranteed for the standard multi-axis system.

最大行程 Maximum Stroke

X軸 X axis 3050mm | Y軸 Y axis 550mm | Z軸 Z axis 350mm

最高速度 Maximum Speed

X軸 X axis 2000mm/s | Y軸 Y axis 1000mm/s | Z軸 Z axis 500mm/s

AC伺服馬達容量 AC Servo Motor Output

X軸 X axis 200W | Y軸 Y axis 200W | Z軸 Z axis 100W+煞車

基本仕樣 Specification

項目 Item	X軸 X axis	Y軸 Y axis	Z軸 Z axis
軸型式 Model Type	ETB14M	ETH13	ETH10
位置重複精度 Repeatability (mm)	±0.04	±0.01	±0.01
導程 Lead (mm)	40	20	10
最高速度 Maximum Speed (mm/s) ※3	2000	1000	500
標準行程 (50間隔) Stroke 50 mm Pitch (mm)	550~3050	100~550	50~350
AC伺服馬達容量 AC Servo Motor Output (w)	200	200	100+煞車 Brake
使用環境 Environment	0~40°C,85%RH Below		

最大可搬重量 Maximum Payload

Z軸荷重 Z Payload (kg)

Z軸行程 Z Stroke (mm) \ Y軸行程 Y Stroke (mm)	150	250	350	450
150	9	7	5	3
250	8	6	4	2
350	7	5	3	1

※限定水平安裝。
Only for horizontal installation.

型號表示方式 Ordering Method

XYTB653 - A 1 - 850 - 300 - 200 - M - C - 0001

本體型號 Model

特注式樣 Special Order No.

連結方式 Combination
- A 懸臂型 Arm Type

組合方向 Combination Direction
- 1
- 2
- 3
- 4

X軸行程 X Stroke
- 550~3050mm
- 50間隔 50 mm Pitch

Y軸行程 Y Stroke
- 100~550mm
- 50間隔 50 mm Pitch

Z軸行程 Z Stroke
- 50~350mm
- 50間隔 50 mm Pitch

馬達廠牌 Motor Brand
- M 三菱 Mitsubishi
- P 國際 Panasonic
- Y 安川 Yaskawa
- T 台達 Delta

出貨方式 Delivery Methode
- C 連結出貨 By Set
- K 單軸出貨 By Kit

免費服務專線：大陸 China 400-875-0009 台灣 Taiwan 0800-800-893
Toll-Free Number

XYTB653-A1 尺寸圖 Size

A1 2D CAD 3D CAD ● CAD圖面可至www.toyorobot.com下載 ●

單位 Unit : mm

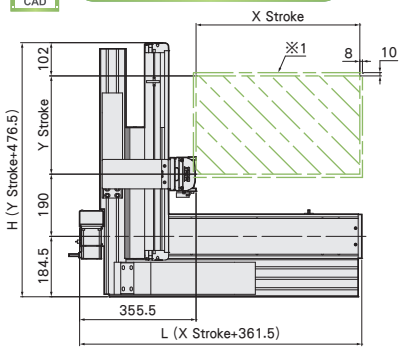

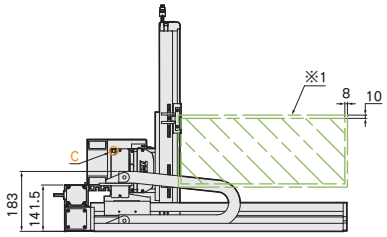

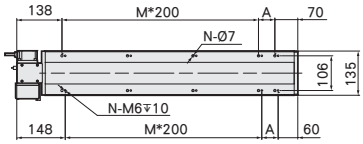

※1:原點回復時的移動範圍及機械極限的停止位置。
The moving range of returning origin, the stop position of mechanical limit.

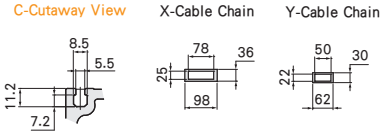

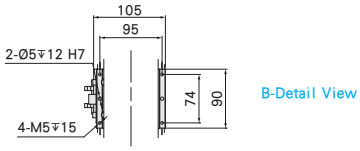

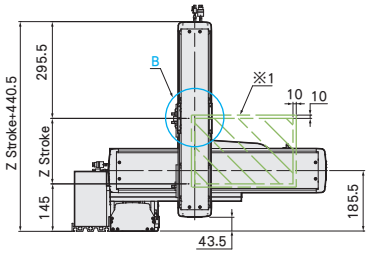

※3:最高速度(mm/s)是以伺服馬達最高轉速3000rpm/min為基準。
Maximum speed is based on the AC servo motor's 3000 RPM.

※4:最高使用速度代表該行程內可使用的最高安全速度，若超過此速度，滑台可能會有嚴重共振產生。
Maximum speed is refers to the highest safe speed that can be used in stroke, if more than the strandard speed, it may occur serious resonance.

X軸行程 X Stroke (mm)	550	600	650	700	750	800	850	900	950	1000	1050	1100	1150	1200	1250	1300	1350	1400	1450	1500	1550	1600	1650	1700	1750	1800	1850	1900	1950	2000
L	911.5	961.5	1011.5	1061.5	1111.5	1161.5	1211.5	1261.5	1311.5	1361.5	1411.5	1461.5	1511.5	1561.5	1611.5	1661.5	1711.5	1761.5	1811.5	1861.5	1911.5	1961.5	2011.5	2061.5	2111.5	2161.5	2211.5	2261.5	2311.5	2361.5
A	100	150	200	50	100	150	200	50	100	150	200	50	100	150	200	50	100	150	200	50	100	150	200	50	100	150	200	50	100	150
M	3	3	3	4	4	4	4	5	5	5	5	6	6	6	6	7	7	7	7	8	8	8	8	9	9	9	9	10	10	10
N	10	10	10	12	12	12	12	14	14	14	14	16	16	16	16	18	18	18	18	20	20	20	20	22	22	22	22	24	24	24
最高使用速度 Maximum Speed (mm/s)※4	2000																													

X軸行程 X Stroke (mm)	2050	2100	2150	2200	2250	2300	2350	2400	2450	2500	2550	2600	2650	2700	2750	2800	2850	2900	2950	3000	3050
L	2411.5	2461.5	2511.5	2561.5	2611.5	2661.5	2711.5	2761.5	2811.5	2861.5	2911.5	2961.5	3011.5	3061.5	3111.5	3161.5	3211.5	3261.5	3311.5	3361.5	3411.5
A	200	50	100	150	200	50	100	150	200	50	100	150	200	50	100	150	200	50	100	150	200
M	10	11	11	11	11	12	12	12	12	13	13	13	13	14	14	14	14	15	15	15	15
N	24	26	26	26	26	28	28	28	28	30	30	30	30	32	32	32	32	34	34	34	34
最高使用速度 Maximum Speed (mm/s)※4	2000																				

Y軸行程 Y Stroke (mm)	100	150	200	250	300	350	400	450	500	550
H	576.5	626.5	676.5	726.5	776.5	826.5	876.5	926.5	976.5	1026.5
最高使用速度 Maximum Speed (mm/s)※4	1000									

連結方向 Combination Direction

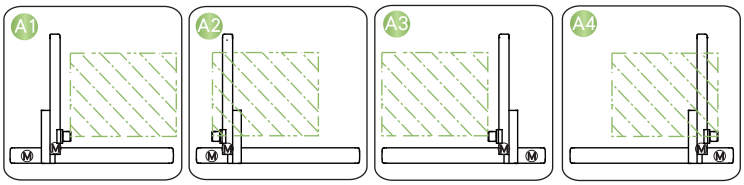

配件規格 Spec. Details

X軸詳細規格 X-axis Detail Spec. →P271
Y軸詳細規格 Y-axis Detail Spec. →P157
Z軸詳細規格 Z-axis Detail Spec. →P137
馬達廠牌選定 Motor Brand Options →P533

XYTB 系列
XYTB-A
XYTB-G
XYTB-F

XYTB764-A 3軸/3-axis

皮帶驅動 Belt Drive

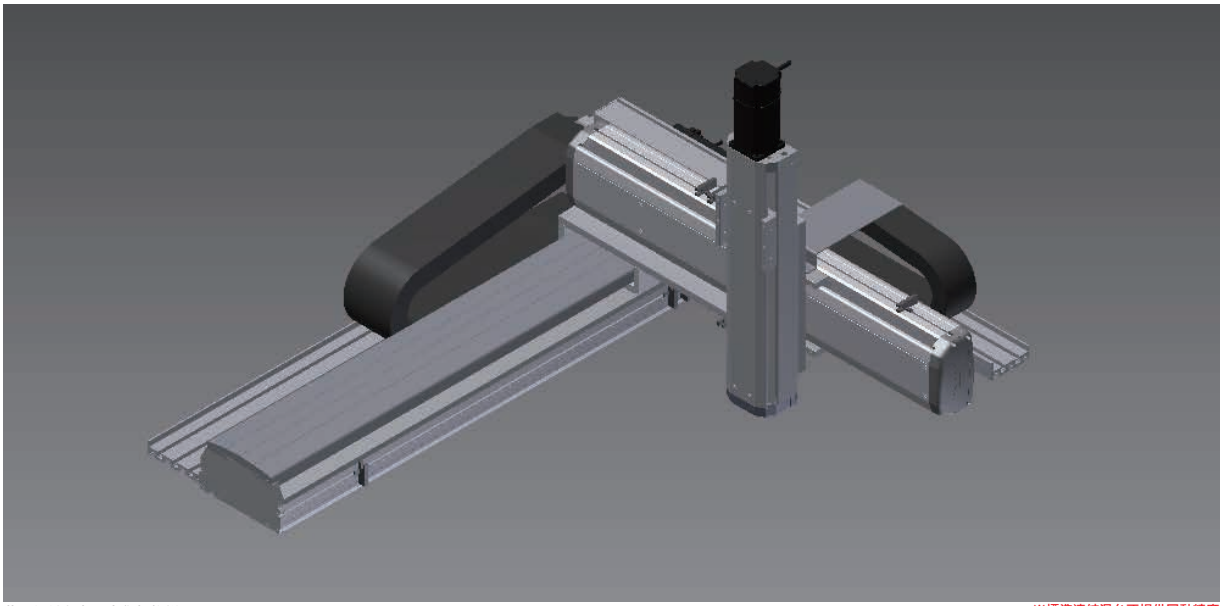

此圖僅供參考，出貨規格詳見尺寸圖面
The picture is just for the reference. Please check the the actual dimensions on the drawing.

※標準連結滑台不提供同動精度
Assembly accuracy is not guaranteed for the standard multi-axis system.

最大行程 Maximum Stroke

X軸 X axis	Y軸 Y axis	Z軸 Z axis
3050mm	650mm	350mm

最高速度 Maximum Speed

X軸 X axis	Y軸 Y axis	Z軸 Z axis
2000mm/s	1000mm/s	500mm/s

AC伺服馬達容量 AC Servo Motor Output

X軸 X axis	Y軸 Y axis	Z軸 Z axis
400W	200W	200W+煞車

基本仕樣 Specification

項目 Item	X軸 X axis	Y軸 Y axis	Z軸 Z axis
軸型式 Model Type	ETB17M	ETH14	ETH12
位置重複精度 Repeatability (mm)	±0.04	±0.01	±0.01
導程 Lead (mm)	40	20	10
最高速度 Maximum Speed (mm/s) ※3	2000	1000	500
標準行程 (50間隔) Stroke 50 mm Pitch (mm)	550~3050	100~650	50~350
AC伺服馬達容量 AC Servo Motor Output (w)	400	200	200+煞車 Brake
使用環境 Environment	0~40°C,85%RH Below		

最大可搬重量 Maximum Payload

Z軸荷重 Z Payload (kg)						
Z軸行程 Z Stroke (mm) \ Y軸行程 Y Stroke (mm)	150	250	350	450	550	650
150	14	13	11	9	7	5
250	14	12	10	8	6	4
350	14	11	9	7	5	3

※限定水平安裝。
Only for horizontal installation.

型號表示方式 Ordering Method

XYTB764 - A 1 - 650 - 400 - 200 - M - C - 0001

本體型號 Model

特注式樣 Special Order No.

連結方式 Combination

A	懸臂型 Arm Type

組合方向 Combination Direction

1
2
3
4

X軸行程 X Stroke

550~3050mm
50間隔 50 mm Pitch

Y軸行程 Y Stroke

100~650mm
50間隔 50 mm Pitch

Z軸行程 Z Stroke

50~350mm
50間隔 50 mm Pitch

馬達廠牌 Motor Brand

M	三菱 Mitsubishi
P	國際 Panasonic
Y	安川 Yaskawa
T	台達 Delta

出貨方式 Delivery Methode

C	連結出貨 By Set
K	單軸出貨 By Kit

XYTB764-A1 尺寸圖 Size

單位 Unit : mm

A1 2D CAD 3D CAD ● CAD圖面可至www.toyorobot.com下載 ●

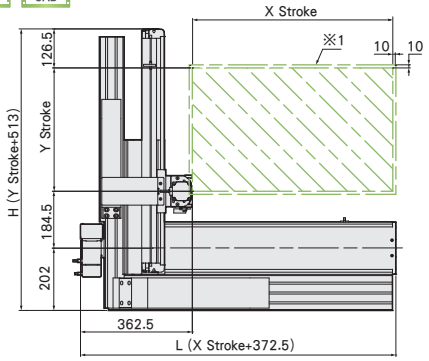

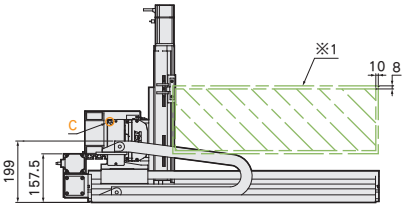

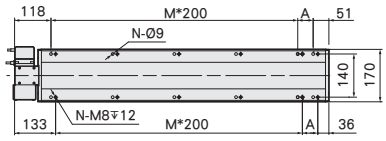

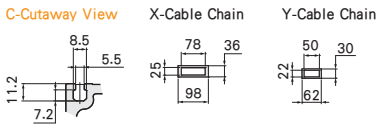

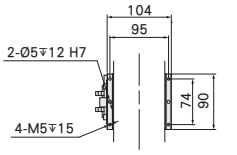

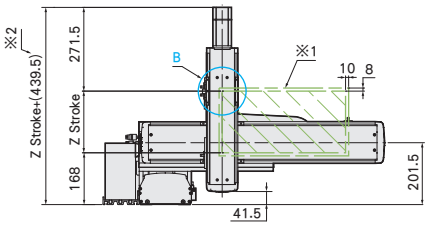

※1:原點回復時的移動範圍及機械極限的停止位置。
The moving range of returning origin, the stop position of mechanical limit.

※2:Z軸總高度會依搭配的馬達廠牌及型號而變動。
The total height of Z-axis is depends on different motor's brands.

※3:最高速度(mm/s)是以伺服馬達最高轉速3000rpm/min為基準。
Maximum speed is based on the AC servo motor's 3000 RPM.

X軸行程 X Stroke (mm)	550	600	650	700	750	800	850	900	950	1000	1050	1100	1150	1200	1250	1300	1350	1400	1450	1500	1550	1600	1650	1700	1750	1800	1850	1900	1950	2000
L	922.5	972.5	1022.5	1072.5	1122.5	1172.5	1222.5	1272.5	1322.5	1372.5	1422.5	1472.5	1522.5	1572.5	1622.5	1672.5	1722.5	1772.5	1822.5	1872.5	1922.5	1972.5	2022.5	2072.5	2122.5	2172.5	2222.5	2272.5	2322.5	2372.5
A	150	200	50	100	150	200	50	100	150	200	50	100	150	200	50	100	150	200	50	100	150	200	50	100	150	200	50	100	150	200
M	3	3	4	4	4	4	5	5	5	5	6	6	6	6	7	7	7	7	8	8	8	8	9	9	9	9	10	10	10	10
N	10	10	12	12	12	12	14	14	14	14	16	16	16	16	18	18	18	18	20	20	20	20	22	22	22	22	24	24	24	24
最高使用速度 Maximum Speed (mm/s)※4	2000																													

X軸行程 X Stroke (mm)	2050	2100	2150	2200	2250	2300	2350	2400	2450	2500	2550	2600	2650	2700	2750	2800	2850	2900	2950	3000	3050
L	2422.5	2472.5	2522.5	2572.5	2622.5	2672.5	2722.5	2772.5	2822.5	2872.5	2922.5	2972.5	3022.5	3072.5	3122.5	3172.5	3222.5	3272.5	3322.5	3372.5	3422.5
A	50	100	150	200	50	100	150	200	50	100	150	200	50	100	150	200	50	100	150	200	50
M	11	11	11	11	12	12	12	12	13	13	13	13	14	14	14	14	15	15	15	15	16
N	26	26	26	26	28	28	28	28	30	30	30	30	32	32	32	32	34	34	34	34	36
最高使用速度 Maximum Speed (mm/s)※4	2000																				

Y軸行程 Y Stroke (mm)	100	150	200	250	300	350	400	450	500	550	600	650
H	613	663	713	763	813	863	913	963	1013	1063	1113	1163
最高使用速度 Maximum Speed (mm/s)※4	1000											

※4:最高使用速度代表該行程內可使用的最高安全速度，若超過此速度，滑台可能會有嚴重共振產生。
Maximum speed is refers to the highest safe speed that can be used in stroke, if more than the standard speed, it may occur serious resonance.

連結方向 Combination Direction

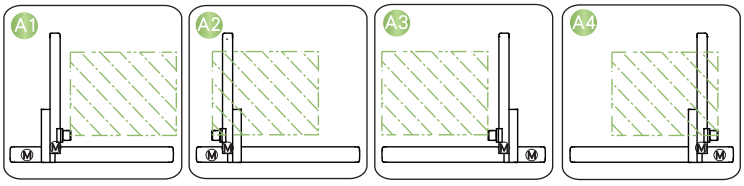

配件規格 Spec. Details

X軸詳細規格 X-axis Detail Spec. →P277
Y軸詳細規格 Y-axis Detail Spec. →P169
Z軸詳細規格 Z-axis Detail Spec. →P153
馬達廠牌選定 Motor Brand Options →P533

XYTB 系列
XYTB-A
XYTB-G
XYTB-F

XYTB876-A 3軸/3-axis

皮帶驅動 Belt Drive

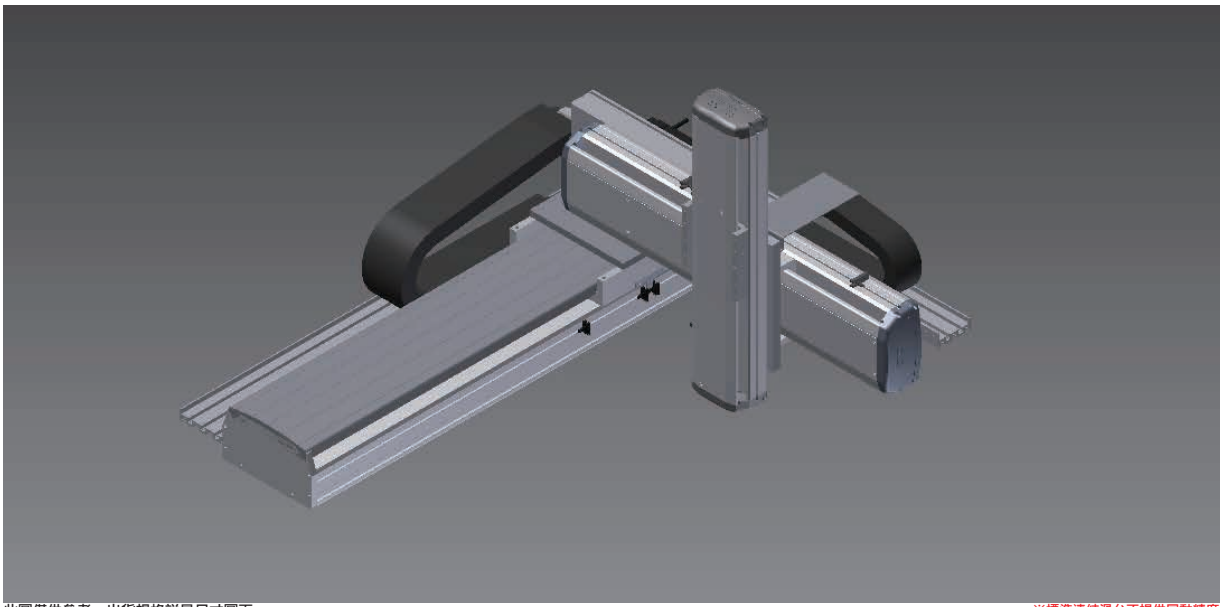

此圖僅供參考，出貨規格詳見尺寸圖面
The picture is just for the reference. Please check the the actual dimensions on the drawing.

※標準連結滑台不提供同動精度
Assembly accuracy is not guaranteed for the standard multi-axis system.

最大行程 Maximum Stroke

X軸 X axis 3500mm | Y軸 Y axis 650mm | Z軸 Z axis 550mm

最高速度 Maximum Speed

X軸 X axis 2000mm/s | Y軸 Y axis 1000mm/s | Z軸 Z axis 500mm/s

AC伺服馬達容量 AC Servo Motor Output

X軸 X axis 750W | Y軸 Y axis 400W | Z軸 Z axis 400W+煞車

基本仕樣 Specification

項目 Item	X軸 X axis	Y軸 Y axis	Z軸 Z axis
軸型式 Model Type	ETB22M	ETH17	ETH14
位置重複精度 Repeatability (mm)	±0.04	±0.01	±0.01
導程 Lead (mm)	40	20	10
最高速度 Maximum Speed (mm/s) ※3	2000	1000	500
標準行程(50間隔) Stroke 50 mm Pitch (mm)	550~3500	100~650	50~550
AC伺服馬達容量 AC Servo Motor Output (w)	750	400	400+煞車 Brake
使用環境 Environment	0~40°C,85%RH Below		

最大可搬重量 Maximum Payload

Z軸荷重 Z Payload (kg)

Z軸行程 Z Stroke (mm) \ Y軸行程 Y Stroke (mm)	150	250	350	450	550	650
150	22	22	22	22	19	18
250	22	22	22	20	18	17
350	22	22	22	20	17	16
450	22	22	22	19	16	15
550	22	22	22	19	15	14

※限定水平安裝。
Only for horizontal installation.

型號表示方式 Ordering Method

XYTB876 - A 1 - 600 - 400 - 200 - M - C - 0001

本體型號 Model

特注式樣 Special Order No.

連結方式 Combination

A	懸臂型 Arm Type

組合方向 Combination Direction

1 2 3 4

X軸行程 X Stroke

550~3500mm
50間隔 50 mm Pitch

Y軸行程 Y Stroke

100~650mm
50間隔 50 mm Pitch

Z軸行程 Z Stroke

50~550mm
50間隔 50 mm Pitch

馬達廠牌 Motor Brand

M	三菱 Mitsubishi
P	國際 Panasonic
Y	安川 Yaskawa
T	台達 Delta

出貨方式 Delivery Methode

C	連結出貨 By Set
K	單軸出貨 By Kit

免費服務專線：大陸 China 400-875-0009 台灣 Taiwan 0800-800-893
Toll-Free Number

XYTB876-A1 尺寸圖 Size

A1 2D CAD 3D CAD ● CAD圖面可至www.toyorobot.com下載 ●

單位 Unit : mm

※1:原點回復時的移動範圍及機械極限的停止位置。
The moving range of returning origin, the stop position of mechanical limit.

※3:最高速度(mm/s)是以伺服馬達最高轉速3000rpm/min為基準。
Maximum speed is based on the AC servo motor's 3000 RPM.

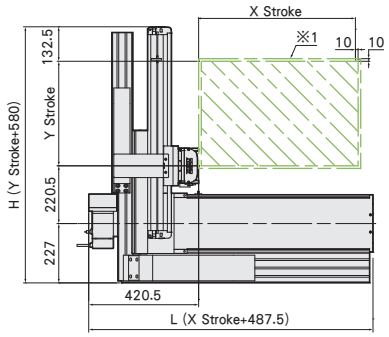

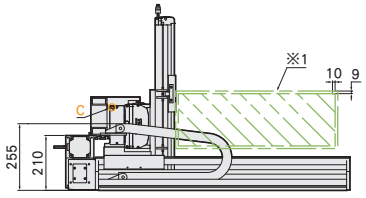

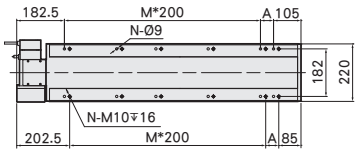

C-Cutaway View

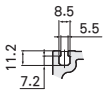

X-Cable Chain

Y-Cable Chain

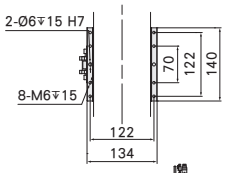

B-Detail View

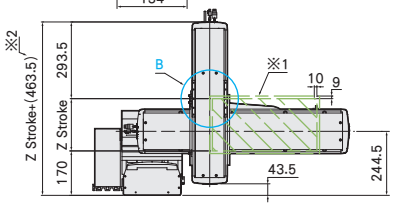

※2:若Z軸使用台達400W馬達，Z軸總長度會加長10mm。
If the Z-axis with Delta 400W motor,Z-axis total length will be longer 10mm.

Z軸行程 Z Stroke (mm)	100	150	200	250	300	350	400	450	500	550	600	650
H	680	730	780	830	880	930	980	1030	1080	1130	1180	1230
最高使用速度 Maximum Speed (mm/s)※4	1000											

X軸行程 X Stroke (mm)	550	600	650	700	750	800	850	900	950	1000	1050	1100	1150	1200	1250	1300	1350	1400	1450	1500	1550	1600	1650	1700	1750	1800	1850	1900	1950	2000
L	1037.5	1087.5	1137.5	1187.5	1237.5	1287.5	1337.5	1387.5	1437.5	1487.5	1537.5	1587.5	1637.5	1687.5	1737.5	1787.5	1837.5	1887.5	1937.5	1987.5	2037.5	2087.5	2137.5	2187.5	2237.5	2287.5	2337.5	2387.5	2437.5	2487.5
A	150	200	50	100	150	200	50	100	150	200	50	100	150	200	50	100	150	200	50	100	150	200	50	100	150	200	50	100	150	200
M	3	3	4	4	4	4	5	5	5	5	6	6	6	6	7	7	7	7	8	8	8	8	9	9	9	9	10	10	10	10
N	10	10	12	12	12	12	14	14	14	14	16	16	16	16	18	18	18	18	20	20	20	20	22	22	22	22	24	24	24	24
最高使用速度 Maximum Speed (mm/s)※4	2000																													

※4:最高使用速度代表該行程內可使用的最高安全速度，若超過此速度，滑台可能會有嚴重共振產生。
Maximum speed is refers to the highest safe speed that can be used in stroke, if more than the strandard speed, it may occur serious resonance.

X軸行程 X Stroke (mm)	2050	2100	2150	2200	2250	2300	2350	2400	2450	2500	2550	2600	2650	2700	2750	2800	2850	2900	2950	3000	3050	3100	3150	3200	3250	3300	3350	3400	3450	3500
L	2537.5	2587.5	2637.5	2687.5	2737.5	2787.5	2837.5	2887.5	2937.5	2987.5	3037.5	3087.5	3137.5	3187.5	3237.5	3287.5	3337.5	3387.5	3437.5	3487.5	3537.5	3587.5	3637.5	3687.5	3737.5	3787.5	3837.5	3887.5	3937.5	3987.5
A	50	100	150	200	50	100	150	200	50	100	150	200	50	100	150	200	50	100	150	200	50	100	150	200	50	100	150	200	50	100
M	11	11	11	11	12	12	12	12	13	13	13	13	14	14	14	14	15	15	15	15	16	16	16	16	17	17	17	17	18	18
N	26	26	26	26	28	28	28	28	30	30	30	30	32	32	32	32	34	34	34	34	36	36	36	36	38	38	38	38	40	40
最高使用速度 Maximum Speed (mm/s)※4	2000																													

連結方向 Combination Direction

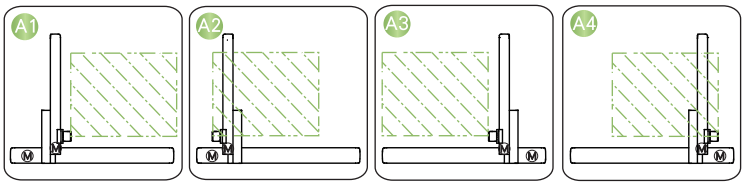

配件規格 Spec. Details

X軸詳細規格 X-axis Detail Spec. →P283
Y軸詳細規格 Y-axis Detail Spec. →P181
Z軸詳細規格 Z-axis Detail Spec. →P175
馬達廠牌選定 Motor Brand Options →P533

XYTB 系列
XYTB-A
XYTB-G
XYTB-F

XYTB870-G 2軸/2-axis

皮帶驅動 Belt Drive

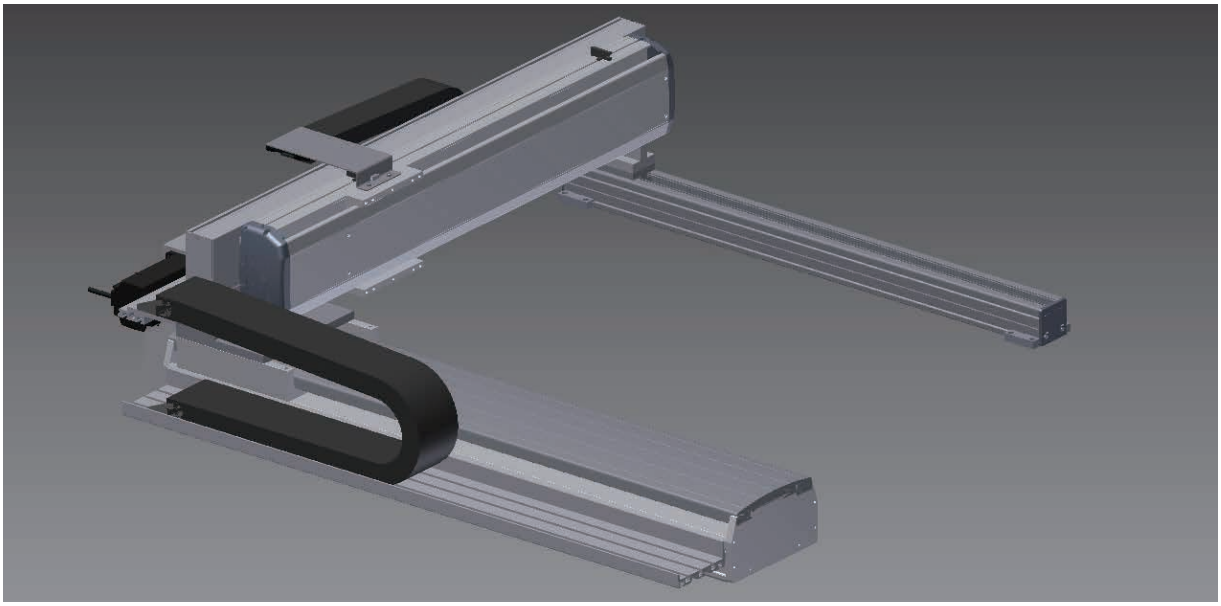

此圖僅供參考，出貨規格詳見尺寸圖面
The picture is just for the reference. Please check the the actual dimensions on the drawing.

※標準連結滑台不提供同動精度
Assembly accuracy is not guaranteed for the standard multi-axis system.

最大行程 Maximum Stroke

X軸 X axis 3500mm　Y軸 Y axis 750mm

最高速度 Maximum Speed

X軸 X axis 2000mm/s　Y軸 Y axis 1000mm/s

AC伺服馬達容量 AC Servo Motor Output

X軸 X axis 750W　Y軸 Y axis 400W

基本仕樣 Specification

項目 Item	X軸 X axis	Y軸 Y axis
軸型式 Model Type	ETB22M	ETH17
位置重複精度 Repeatability (mm)	±0.04	±0.01
導程 Lead (mm)	40	20
最高速度 Maximum Speed (mm/s)※3	2000	1000
標準行程 (50間隔) Stroke 50 mm Pitch (mm)	550~3500	100~750
AC伺服馬達容量 AC Servo Motor Output (w)	750	400
使用環境 Environment	0~40°C,85%RH Below	

※3:最高速度(mm/s)是以伺服馬達最高轉速3000rpm/min為基準。
Maximum speed is based on the AC servo motor's 3000RPM.

最大可搬重量 Maximum Payload

Y軸行程 Y Stroke	(mm)	100~750
Y軸荷重 Y Payload	(kg)	50

※限定水平安裝。
Only for horizontal installation.

型號表示方式 Ordering Method

XYTB870 - G 1 - 800 - 600 - M - C - 0001

本體型號 Model

特注式樣 Special Order No.

連結方式 Combination

G	龍門型 Gantry Type

組合方向 Combination Direction

1
2
3
4

X軸行程 X Stroke

550~3500mm
50間隔 50 mm Pitch

Y軸行程 Y Stroke

100~750mm
50間隔 50 mm Pitch

馬達廠牌 Motor Brand

M	三菱 Mitsubishi
P	國際 Panasonic
Y	安川 Yaskawa
T	台達 Delta

出貨方式 Delivery Methode

C	連結出貨 By Set
K	單軸出貨 By Kit

免費服務專線：大陸 China 400-875-0009 台灣 Taiwan 0800-800-893
Toll-Free Number

XYTB870-G1 尺寸圖 Size

G1 2D CAD 3D CAD ● CAD圖面可至www.toyorobot.com下載 ●

單位 Unit : mm

※1：原點回復時的移動範圍及機械極限的停止位置。
The moving range of returning origin, the stop position of mechanical limit.

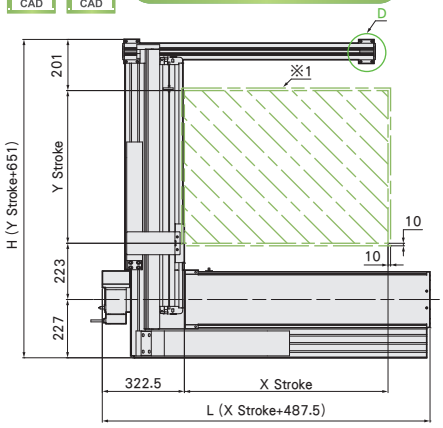

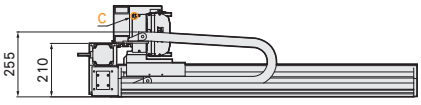

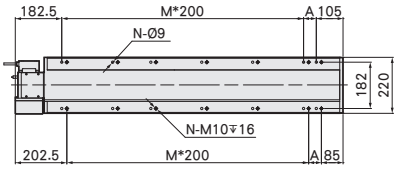

C-Cutaway View

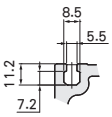

X-Cable Chain

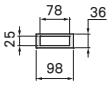

Y-Cable Chain

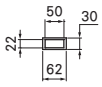

B-Detail View

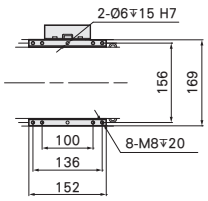

D-Detail View

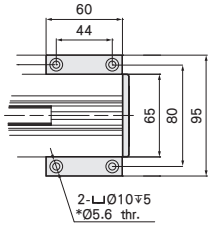

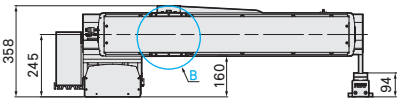

※4：最高使用速度代表該行程內可使用的最高安全速度，若超過此速度，滑台可能會有嚴重共振產生。
Maximum speed is refers to the highest safe speed that can be used in stroke, if more than the strandard speed, it may occur serious resonance.

Y軸行程 Y Stroke (mm)	100	150	200	250	300	350	400	450	500	550	600	650	700	750
H	751	801	851	901	951	1001	1051	1101	1151	1201	1251	1301	1351	1401
最高使用速度 Maximum Speed (mm/s)※4	1000													

X軸行程 X Stroke (mm)	550	600	650	700	750	800	850	900	950	1000	1050	1100	1150	1200	1250	1300	1350	1400	1450	1500	1550	1600	1650	1700	1750	1800	1850	1900	1950	2000
L	1037.5	1087.5	1137.5	1187.5	1237.5	1287.5	1337.5	1387.5	1437.5	1487.5	1537.5	1587.5	1637.5	1687.5	1737.5	1787.5	1837.5	1887.5	1937.5	1987.5	2037.5	2087.5	2137.5	2187.5	2237.5	2287.5	2337.5	2387.5	2437.5	2487.5
A	150	200	50	100	150	200	50	100	150	200	50	100	150	200	50	100	150	200	50	100	150	200	50	100	150	200	50	100	150	200
M	3	3	4	4	4	4	5	5	5	5	6	6	6	6	7	7	7	7	8	8	8	8	9	9	9	9	10	10	10	10
N	10	10	12	12	12	12	14	14	14	14	16	16	16	16	18	18	18	18	20	20	20	20	22	22	22	22	24	24	24	24
最高使用速度 Maximum Speed (mm/s)※4	2000																													

X軸行程 X Stroke (mm)	2050	2100	2150	2200	2250	2300	2350	2400	2450	2500	2550	2600	2650	2700	2750	2800	2850	2900	2950	3000	3050	3100	3150	3200	3250	3300	3350	3400	3450	3500
L	2537.5	2587.5	2637.5	2687.5	2737.5	2787.5	2837.5	2887.5	2937.5	2987.5	3037.5	3087.5	3137.5	3187.5	3237.5	3287.5	3337.5	3387.5	3437.5	3487.5	3537.5	3587.5	3637.5	3687.5	3737.5	3787.5	3837.5	3887.5	3937.5	3987.5
A	50	100	150	200	50	100	150	200	50	100	150	200	50	100	150	200	50	100	150	200	50	100	150	200	50	100	150	200	50	100
M	11	11	11	11	12	12	12	12	13	13	13	13	14	14	14	14	15	15	15	15	16	16	16	16	17	17	17	17	18	18
N	26	26	26	26	28	28	28	28	30	30	30	30	32	32	32	32	34	34	34	34	36	36	36	36	38	38	38	38	40	40
最高使用速度 Maximum Speed (mm/s)※4	2000																													

連結方向 Combination Direction

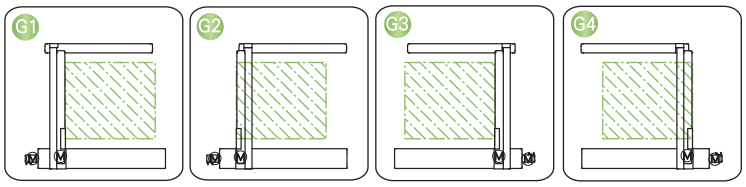

配件規格 Spec. Details

X軸詳細規格 X-axis Detail Spec. →P283
Y軸詳細規格 Y-axis Detail Spec. →P181
Z軸詳細規格 Z-axis Detail Spec. -
馬達廠牌選定 Motor Brand Options →P533

XYTB876-G 3軸/3-axis

皮帶驅動 Belt Drive

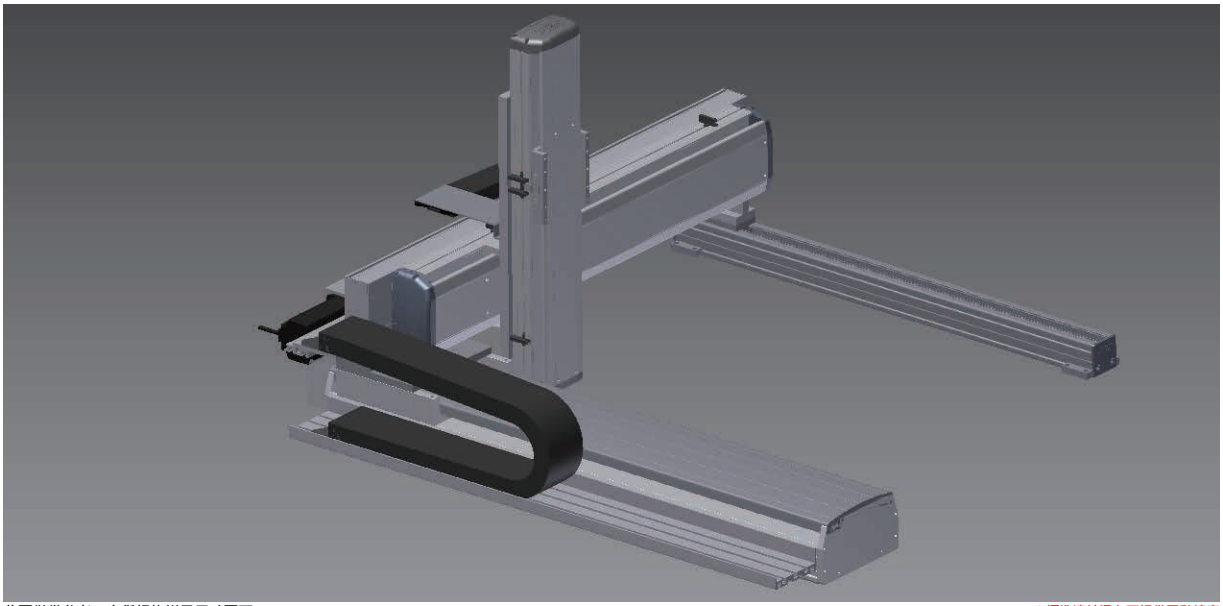

此圖僅供參考，出貨規格詳見尺寸圖面
The picture is just for the reference. Please check the the actual dimensions on the drawing.

※標準連結滑台不提供同動精度
Assembly accuracy is not guaranteed for the standard multi-axis system.

最大行程 Maximum Stroke

X軸 X axis 3500mm | Y軸 Y axis 750mm | Z軸 Z axis 550mm

最高速度 Maximum Speed

X軸 X axis 2000mm/s | Y軸 Y axis 1000mm/s | Z軸 Z axis 500mm/s

AC伺服馬達容量 AC Servo Motor Output

X軸 X axis 750W | Y軸 Y axis 400W | Z軸 Z axis 400W+煞車

基本仕樣 Specification

項目 Item	X軸 X axis	Y軸 Y axis	Z軸 Z axis
軸型式 Model Type	ETB22M	ETH17	ETH14
位置重複精度 Repeatability (mm)	±0.04	±0.01	±0.01
導程 Lead (mm)	40	20	10
最高速度 Maximum Speed (mm/s) ※3	2000	1000	500
標準行程 (50間隔) Stroke 50 mm Pitch (mm)	550~3500	100~750	50~550
AC伺服馬達容量 AC Servo Motor Output (w)	750	400	400+煞車 Brake
使用環境 Environment	0~40°C,85%RH Below		

※3：最高速度(mm/s)是以伺服馬達最高轉速3000rpm/min為基準。
Maximum speed is based on the AC servo motor's 3000RPM.

最大可搬重量 Maximum Payload

Z軸荷重 Z Payload (kg)	
Z軸行程 Z Stroke (mm) \ Y軸行程 Y Stroke (mm)	100~750
50~550	22

※限定水平安裝。
Only for horizontal installation.

型號表示方式 Ordering Method

XYTB876 - G 1 - 800 - 600 - 300 - M - C - 0001

本體型號 Model

特注式樣 Special Order No.

連結方式 Combination
- G 龍門型 Gantry Type

組合方向 Combination Direction
- 1
- 2
- 3
- 4

X軸行程 X Stroke
- 550~3500mm
- 50間隔 50 mm Pitch

Y軸行程 Y Stroke
- 100~750mm
- 50間隔 50 mm Pitch

Z軸行程 Z Stroke
- 50~550mm
- 50間隔 50 mm Pitch

馬達廠牌 Motor Brand
- M 三菱 Mitsubishi
- P 國際 Panasonic
- Y 安川 Yaskawa
- T 台達 Delta

出貨方式 Delivery Methode
- C 連結出貨 By Set
- K 單軸出貨 By Kit

XYTB876-G1 尺寸圖 Size

G1 2D CAD 3D CAD ● CAD圖面可至www.toyorobot.com下載 ●

單位 Unit : mm

※1：原點回復時的移動範圍及機械極限的停止位置。
The moving range of returning origin, the stop position of mechanical limit.

※2：若Z軸使用台達400W馬達，Z軸總長度會加長10mm。
If the Z-axis with Delta 400W motor,Z-axis total length will be longer 10mm.

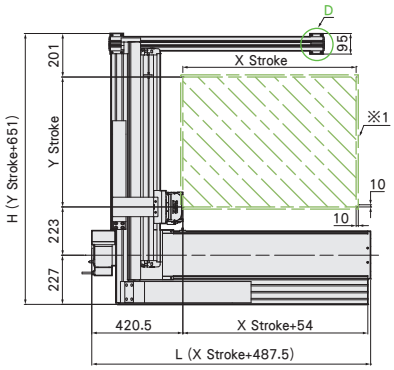

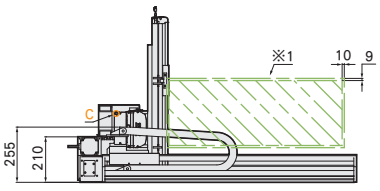

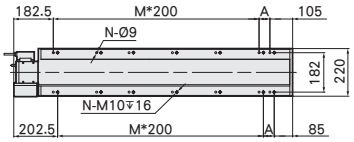

C-Cutaway View

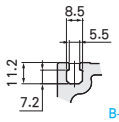

X-Cable Chain

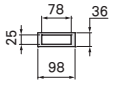

Y-Cable Chain

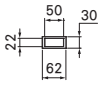

B-Detail View

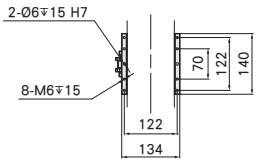

D-Detail View

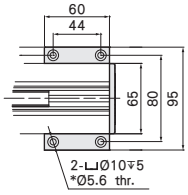

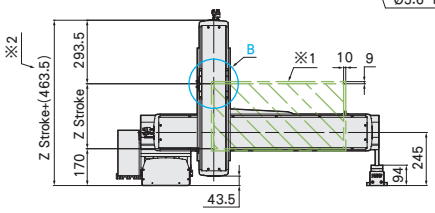

Y軸行程 Y Stroke (mm)	100	150	200	250	300	350	400	450	500	550	600	650	700	750
H	751	801	851	901	951	1001	1051	1101	1151	1201	1251	1301	1351	1401
最高使用速度 Maximum Speed (mm/s)※4	1000													

X軸行程 X Stroke (mm)	550	600	650	700	750	800	850	900	950	1000	1050	1100	1150	1200	1250	1300	1350	1400	1450	1500	1550	1600	1650	1700	1750	1800	1850	1900	1950	2000
L	1037.5	1087.5	1137.5	1187.5	1237.5	1287.5	1337.5	1387.5	1437.5	1487.5	1537.5	1587.5	1637.5	1687.5	1737.5	1787.5	1837.5	1887.5	1937.5	1987.5	2037.5	2087.5	2137.5	2187.5	2237.5	2287.5	2337.5	2387.5	2437.5	2487.5
A	150	200	50	100	150	200	50	100	150	200	50	100	150	200	50	100	150	200	50	100	150	200	50	100	150	200	50	100	150	200
M	3	3	4	4	4	4	5	5	5	5	6	6	6	6	7	7	7	7	8	8	8	8	9	9	9	9	10	10	10	10
N	10	10	12	12	12	12	14	14	14	14	16	16	16	16	18	18	18	18	20	20	20	20	22	22	22	22	24	24	24	24
最高使用速度 Maximum Speed (mm/s)※4	2000																													

※4：最高使用速度代表該行程內可使用的最高安全速度，若超過此速度，滑台可能會有嚴重共振產生。
Maximum speed is refers to the highest safe speed that can be used in stroke, if more than the strandard speed, it may occur serious resonance.

X軸行程 X Stroke (mm)	2050	2100	2150	2200	2250	2300	2350	2400	2450	2500	2550	2600	2650	2700	2750	2800	2850	2900	2950	3000	3050	3100	3150	3200	3250	3300	3350	3400	3450	3500
L	2537.5	2587.5	2637.5	2687.5	2737.5	2787.5	2837.5	2887.5	2937.5	2987.5	3037.5	3087.5	3137.5	3187.5	3237.5	3287.5	3337.5	3387.5	3437.5	3487.5	3537.5	3587.5	3637.5	3687.5	3737.5	3787.5	3837.5	3887.5	3937.5	3987.5
A	50	100	150	200	50	100	150	200	50	100	150	200	50	100	150	200	50	100	150	200	50	100	150	200	50	100	150	200	50	100
M	11	11	11	11	12	12	12	12	13	13	13	13	14	14	14	14	15	15	15	15	16	16	16	16	17	17	17	17	18	18
N	26	26	26	26	28	28	28	28	30	30	30	30	32	32	32	32	34	34	34	34	36	36	36	36	38	38	38	38	40	40
最高使用速度 Maximum Speed (mm/s)※4	2000																													

連結方向 Combination Direction

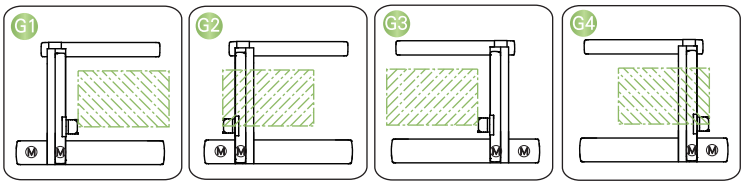

配件規格 Spec. Details

X軸詳細規格 X-axis Detail Spec. →P283
Y軸詳細規格 Y-axis Detail Spec. →P181
Z軸詳細規格 Z-axis Detail Spec. →P175
馬達廠牌選定 Motor Brand Options →P533

XYTB 系列
XYTB-A
XYTB-G
XYTB-F

XYTB630-F 2軸/2-axis

皮帶驅動 Belt Drive

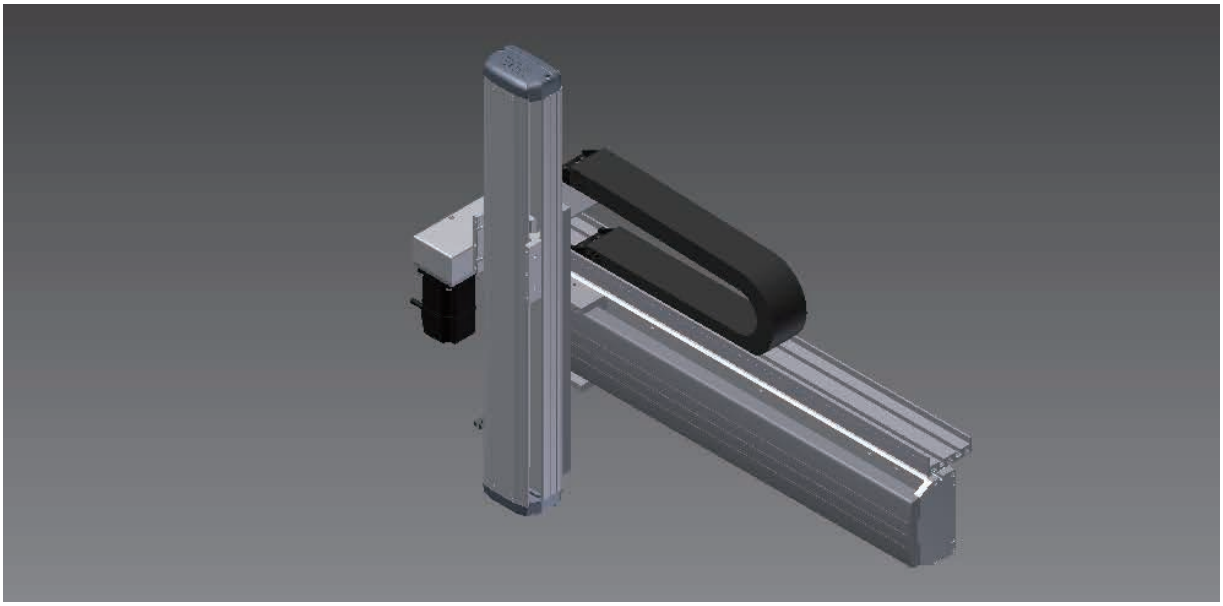

此圖僅供參考，出貨規格詳見尺寸圖面
The picture is just for the reference. Please check the the actual dimensions on the drawing.

※標準連結滑台不提供同動精度
Assembly accuracy is not guaranteed for the standard multi-axis system.

最大行程 Maximum Stroke

X軸 X axis 3050mm　Z軸 Z axis 350mm

最高速度 Maximum Speed

X軸 X axis 2000mm/s　Z軸 Z axis 500mm/s

AC伺服馬達容量 AC Servo Motor Output

X軸 X axis 200W　Z軸 Z axis 100W+煞車

基本仕樣 Specification

項目 Item	X軸 X axis	Z軸 Z axis
軸型式 Model Type	ETB14M	ETH10
位置重複精度 Repeatability (mm)	±0.04	±0.01
導程 Lead (mm)	40	10
最高速度 Maximum Speed (mm/s)※3	2000	500
標準行程 (50間隔) Stroke 50 mm Pitch (mm)	550~3050	50~350
AC伺服馬達容量 AC Servo Motor Output (w)	200	100+煞車 Brake
使用環境 Environment	0~40°C,85%RH Below	

※3:最高速度(mm/s)是以伺服馬達最高轉速3000rpm/min為基準。
Maximum speed is based on the AC servo motor's 3000RPM.

最大可搬重量 Maximum Payload

Z軸行程 Z Stroke	(mm)	50~350
Z軸荷重 Z Payload	(kg)	8

※限定壁掛安裝。
Only for wall installation.

型號表示方式 Ordering Method

XYTB630 - F 1 - 550 - 300 - M - C - 0001

本體型號 Model

特注式樣 Special Order No.

連結方式 Combination

F	十字型 XY Type

組合方向 Combination Direction

1
3

X軸行程 X Stroke

550~3050mm
50間隔 50 mm Pitch

Y軸行程 Y Stroke

50~350mm
50間隔 50 mm Pitch

馬達廠牌 Motor Brand

M	三菱 Mitsubishi
P	國際 Panasonic
Y	安川 Yaskawa
T	台達 Delta

出貨方式 Delivery Methode

C	連結出貨 By Set
K	單軸出貨 By Kit

免費服務專線：大陸 China 400-875-0009 台灣 Taiwan 0800-800-893
Toll-Free Number

XYTB630-F1 尺寸圖 Size

F1 2D CAD 3D CAD ● CAD圖面可至www.toyorobot.com下載 ●

單位 Unit : mm

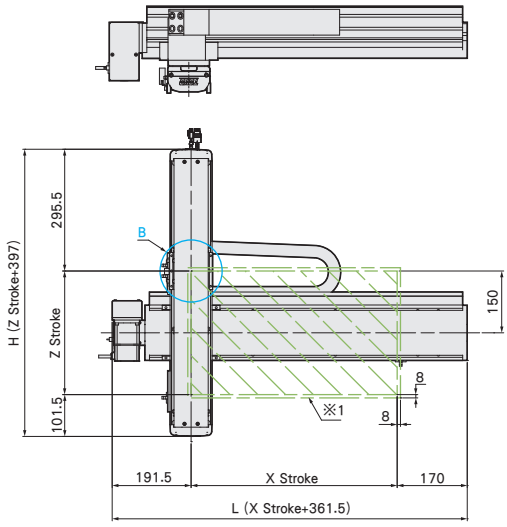

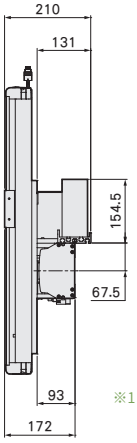

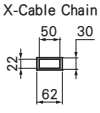

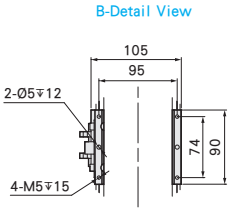

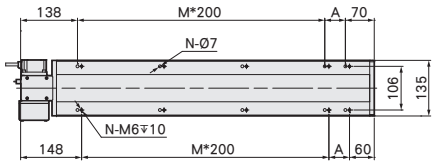

※1:原點回復時的移動範圍及機械極限的停止位置。
The moving range of returning origin, the stop position of mechanical limit.

※4:最高使用速度代表該行程內可使用的最高安全速度，若超過此速度，滑台可能會有嚴重共振產生。
Maximum speed is refers to the highest safe speed that can be used in stroke, if more than the strandard speed, it may occur serious resonance.

Z軸行程 Z Stroke (mm)	50	100	150	200	250	300	350
H	447	497	547	597	647	697	747
最高使用速度 Maximum Speed (mm/s)※4	500						

X軸行程 X Stroke (mm)	550	600	650	700	750	800	850	900	950	1000	1050	1100	1150	1200	1250	1300	1350	1400	1450	1500	1550	1600	1650	1700	1750
L	911.5	961.5	1011.5	1061.5	1111.5	1161.5	1211.5	1261.5	1311.5	1361.5	1411.5	1461.5	1511.5	1561.5	1611.5	1661.5	1711.5	1761.5	1811.5	1861.5	1911.5	1961.5	2011.5	2061.5	2111.5
A	100	150	200	50	100	150	200	50	100	150	200	50	100	150	200	50	100	150	200	50	100	150	200	50	100
M	3	3	3	4	4	4	4	5	5	5	5	6	6	6	6	7	7	7	7	8	8	8	8	9	9
N	10	10	10	12	12	12	12	14	14	14	14	16	16	16	16	18	18	18	18	20	20	20	20	22	22
最高使用速度 Maximum Speed (mm/s)※4	2000																								

X軸行程 X Stroke (mm)	1800	1850	1900	1950	2000	2050	2100	2150	2200	2250	2300	2350	2400	2450	2500	2550	2600	2650	2700	2750	2800	2850	2900	2950	3000	3050
L	2161.5	2211.5	2261.5	2311.5	2361.5	2411.5	2461.5	2511.5	2561.5	2611.5	2661.5	2711.5	2761.5	2811.5	2861.5	2911.5	2961.5	3011.5	3061.5	3111.5	3161.5	3211.5	3261.5	3311.5	3361.5	3411.5
A	150	200	50	100	150	200	50	100	150	200	50	100	150	200	50	100	150	200	50	100	150	200	50	100	150	200
M	9	9	10	10	10	10	11	11	11	11	12	12	12	12	13	13	13	13	14	14	14	14	15	15	15	15
N	22	22	24	24	24	24	26	26	26	26	28	28	28	28	30	30	30	30	32	32	32	32	34	34	34	34
最高使用速度 Maximum Speed (mm/s)※4	2000																									

連結方向 Combination Direction

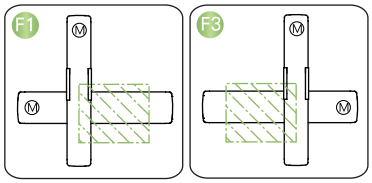

配件規格 Spec. Details

X軸詳細規格 X-axis Detail Spec. →P271
Y軸詳細規格 Y-axis Detail Spec. -
Z軸詳細規格 Z-axis Detail Spec. →P137
馬達廠牌選定 Motor Brand Options →P533

XYTB740-F 2軸/2-axis

皮帶驅動 Belt Drive

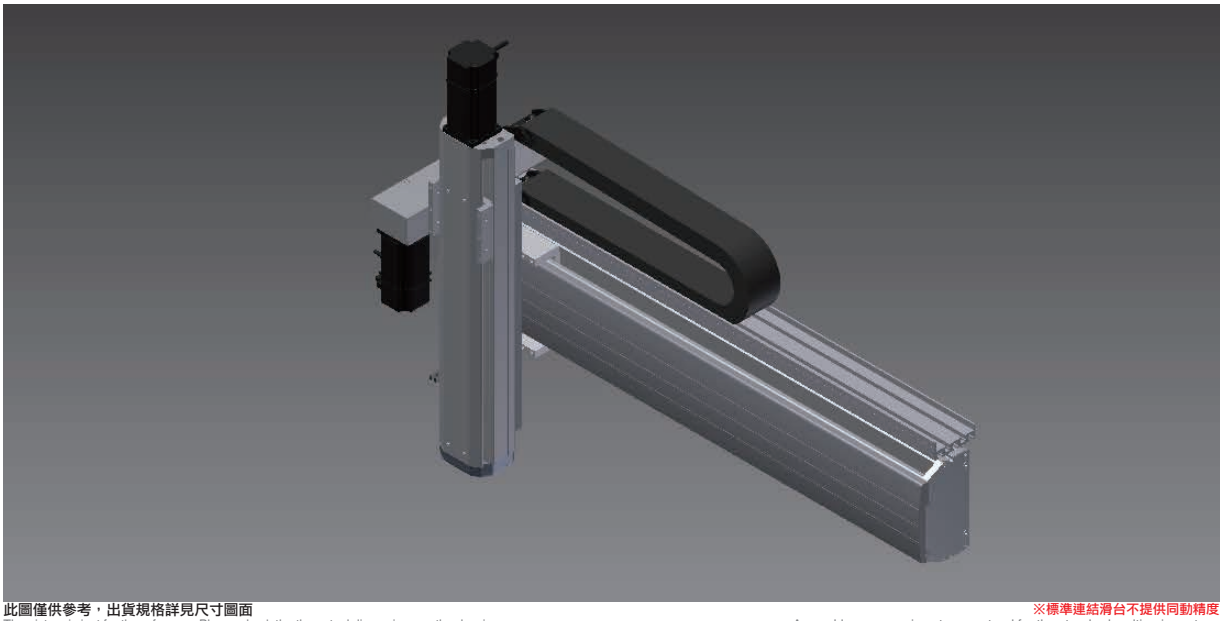

此圖僅供參考，出貨規格詳見尺寸圖面
The picture is just for the reference. Please check the the actual dimensions on the drawing.

※標準連結滑台不提供同動精度
Assembly accuracy is not guaranteed for the standard multi-axis system.

最大行程 Maximum Stroke

X軸 X axis 3050mm　Z軸 Z axis 350mm

最高速度 Maximum Speed

X軸 X axis 2000mm/s　Z軸 Z axis 500mm/s

AC伺服馬達容量 AC Servo Motor Output

X軸 X axis 400W　Z軸 Z axis 200W+煞車

基本仕樣 Specification

項目 Item	X軸 X axis	Z軸 Z axis
軸型式 Model Type	ETB17M	ETH12
位置重複精度 Repeatability (mm)	±0.04	±0.01
導程 Lead (mm)	40	10
最高速度 Maximum Speed (mm/s)※3	2000	500
標準行程 (50間隔) Stroke 50 mm Pitch (mm)	550~3050	50~350
AC伺服馬達容量 AC Servo Motor Output (w)	400	200+煞車 Brake
使用環境 Environment	0~40°C,85%RH Below	

※3:最高速度(mm/s)是以伺服馬達最高轉速3000rpm/min為基準。
Maximum speed is based on the AC servo motor's 3000RPM.

最大可搬重量 Maximum Payload

Z軸行程 Z Stroke	(mm)	50~350
Z軸荷重 Z Payload	(kg)	15

※限定壁掛安裝。
Only for wall installation.

型號表示方式 Ordering Method

XYTB740 - F 1 - 650 - 300 - M - C - 0001

本體型號 Model

特注式樣 Special Order No.

連結方式 Combination

F	十字型 XY Type

組合方向 Combination Direction

1
3

X軸行程 X Stroke

550~3050mm
50間隔 50 mm Pitch

Y軸行程 Y Stroke

100~350mm
50間隔 50 mm Pitch

馬達廠牌 Motor Brand

M	三菱 Mitsubishi
P	國際 Panasonic
Y	安川 Yaskawa
T	台達 Delta

出貨方式 Delivery Methode

C	連結出貨 By Set
K	單軸出貨 By Kit

免費服務專線：大陸 China 400-875-0009 台灣 Taiwan 0800-800-893
Toll-Free Number

XYTB740-F1 尺寸圖 Size

F1 | 2D CAD | 3D CAD | ● CAD圖面可至www.toyorobot.com下載 ●

單位 Unit : mm

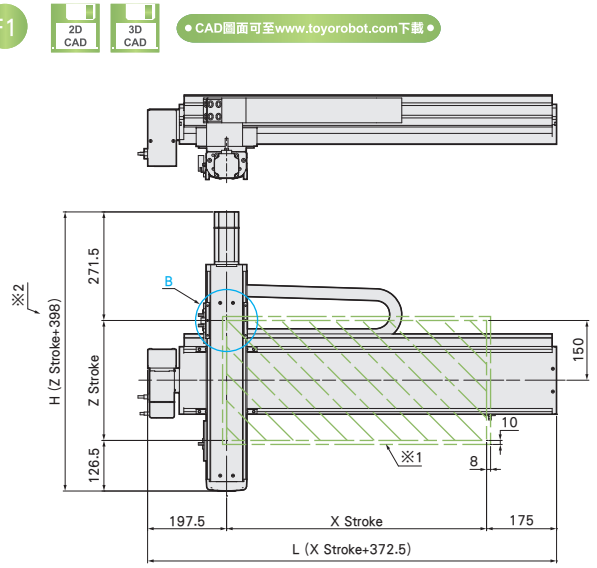

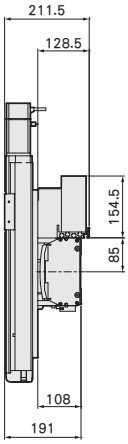

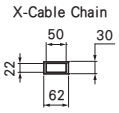

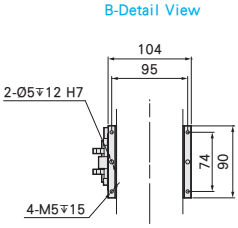

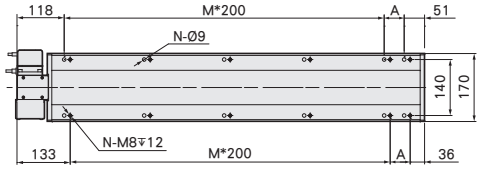

※1:原點回復時的移動範圍及機械極限的停止位置。
The moving range of returning origin, the stop position of mechanical limit.

※2:Z軸總高度會依搭配的馬達廠牌及型號而變動。
The total height of Z-axis is depends on different motor's brands.

Z軸行程 Z Stroke (mm)	50	100	150	200	250	300	350
H	448	498	548	598	648	698	748
最高使用速度 Maximum Speed (mm/s)※4	500						

X軸行程 X Stroke (mm)	550	600	650	700	750	800	850	900	950	1000	1050	1100	1150	1200	1250	1300	1350	1400	1450	1500	1550	1600	1650	1700	1750
L	922.5	972.5	1022.5	1072.5	1122.5	1172.5	1222.5	1272.5	1322.5	1372.5	1422.5	1472.5	1522.5	1572.5	1622.5	1672.5	1722.5	1772.5	1822.5	1872.5	1922.5	1972.5	2022.5	2072.5	2122.5
A	150	200	50	100	150	200	50	100	150	200	50	100	150	200	50	100	150	200	50	100	150	200	50	100	150
M	3	3	4	4	4	4	5	5	5	5	6	6	6	6	7	7	7	7	8	8	8	8	9	9	9
N	10	10	12	12	12	12	14	14	14	14	16	16	16	16	18	18	18	18	20	20	20	20	22	22	22
最高使用速度 Maximum Speed (mm/s)※4	2000																								

X軸行程 X Stroke (mm)	1800	1850	1900	1950	2000	2050	2100	2150	2200	2250	2300	2350	2400	2450	2500	2550	2600	2650	2700	2750	2800	2850	2900	2950	3000	3050
L	2172.5	2222.5	2272.5	2322.5	2372.5	2422.5	2472.5	2522.5	2572.5	2622.5	2672.5	2722.5	2772.5	2822.5	2872.5	2922.5	2972.5	3022.5	3072.5	3122.5	3172.5	3222.5	3272.5	3322.5	3372.5	3422.5
A	200	50	100	150	200	50	100	150	200	50	100	150	200	50	100	150	200	50	100	150	200	50	100	150	200	50
M	9	10	10	10	10	11	11	11	11	12	12	12	12	13	13	13	13	14	14	14	14	15	15	15	15	16
N	22	24	24	24	24	26	26	26	26	28	28	28	28	30	30	30	30	32	32	32	32	34	34	34	34	36
最高使用速度 Maximum Speed (mm/s)※4	2000																									

連結方向 Combination Direction

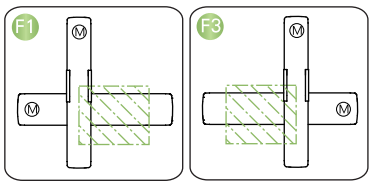

配件規格 Spec. Details

X軸詳細規格 X-axis Detail Spec. →P277
Y軸詳細規格 Y-axis Detail Spec. –
Z軸詳細規格 Z-axis Detail Spec. →P153
馬達廠牌選定 Motor Brand Options →P533