PRODUCT QUOTATION

(产品报价单)

温州锐志包装机械有限公司

浙江省温州市平阳县万全镇郑楼工业区郑宋大道588号

1. 公司介绍

锐志成立于 1995 年，致力于环保纸袋生产设备的研发生产，我们是环保食品纸袋行业中纸制袋机的中国领先供应商之一。根据客户的实际需求，为客户提供完整的纸袋生产解决方案。只有高质量的产品才能赢得最广泛的市场。因此，我们从一开始就严格专注于制造具有高标准质量的纸袋机和纸袋辅助机的每个组件。

作为一家服务于全球的纸袋机制造商，我们始终把品质创新放在首位。从研发设计、备件采购、组装生产、质检测评、销售到售后等一些列体系，真正地去满足客户的需求。

在纸袋机的生产过程中，我们注重生产线的每一个细节和质量控制。通过使用高质量的材料和严格的质量控制，我们的产品非常可靠，易于操作并且运行速度很高。

我们已经与 60 多个国家和地区的全球客户建立了业务关系，所有机器均已通过 CE 认证，并获得质量管理体系标准 ISO9001。选择锐志，您不仅会拥有完美的解决方案和高品质的机器，而且还将提供优质的服务和高性价比。

2. 资质证书

职业健康安全管理体系

环境管理体系认证

质量管理体系认证

ISO 9001

环境管理体系认证

质量管理体系认证

高新技术企业证书

ZL 2018 2 1263908.1

ZL 2018 2 1263906.2

3. 产品介绍

本机用于卷筒原色纸或印刷卷筒纸如牛皮纸、食品纸等纸卷由本机一次完成纸袋工艺。由自动上纸卷张力，卷材纠偏，派奇袋定位上胶贴片，中锋上胶、印刷制袋跟踪. 原料成筒、派奇袋扣手孔，定长切断、底部压痕、底部折底、底部上胶。袋底成形，成品袋整理一次完成。本机操作更方便，更高效，更稳定，是生产各种不同纸质袋、休闲食品袋、面包袋、干果袋等等环保全自动派奇袋纸袋机设备。纸袋机设备。

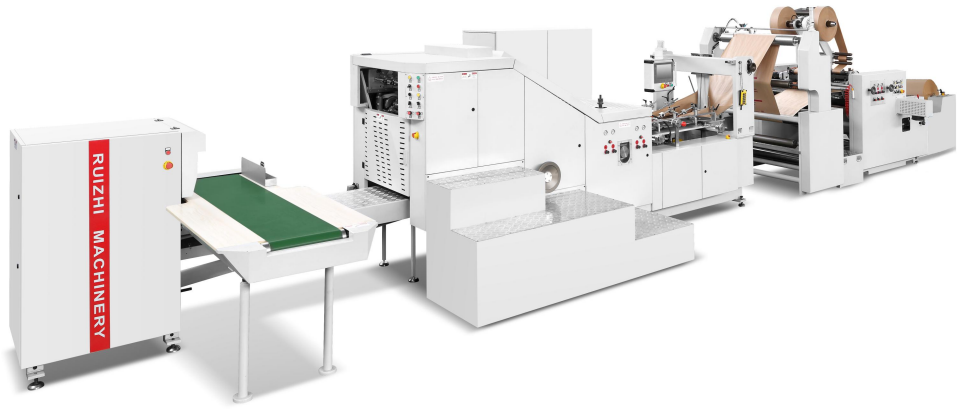

4. 产品样袋

5. 主要特点

1.采用法国 SCHNEIDER 触摸屏人机界面，操作功能一目了然，便于掌控。

2.采用德国原装 LENZE 运动控制器（PC），通过与光纤一体化，保证高速运行稳定。

3.采用德国原装 LENZE 伺服电机搭配德国原装 SICK 光电眼修正，精确跟踪印刷袋尺寸。

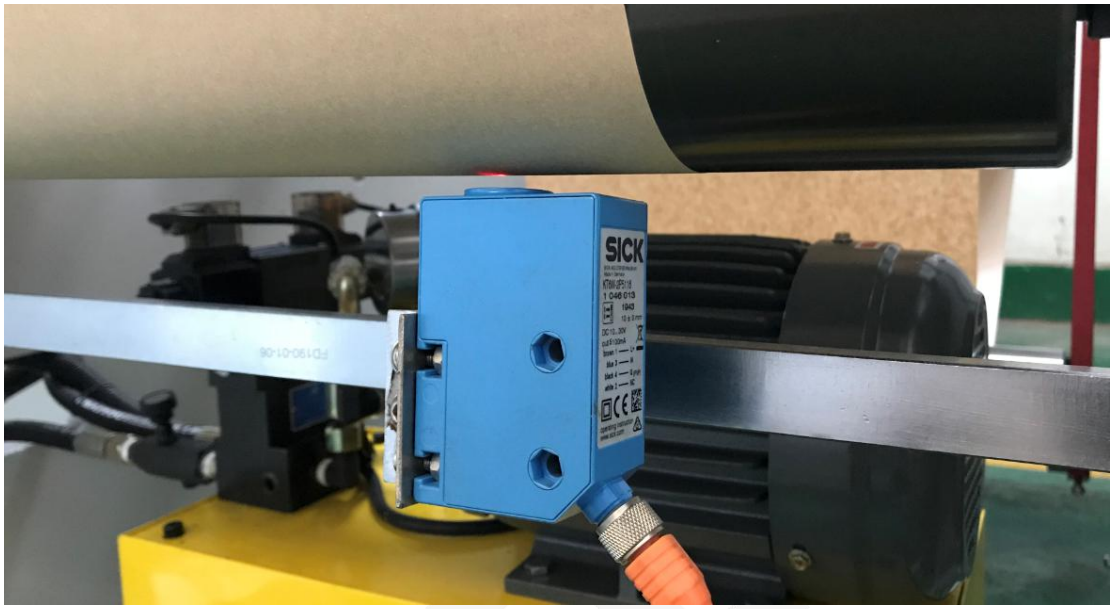

4.派奇袋整套伺服德国原装 LENZE 伺服电机，通过与光纤一体化，搭配德国原装 LENZE 运动控制器（PC）。

5.采用德国原装 LENZE 伺服电机控制派奇袋手提自动压手提孔位。

6.原料装卸采用液压自动升降结构，放卷采用全自动恒张力控制。

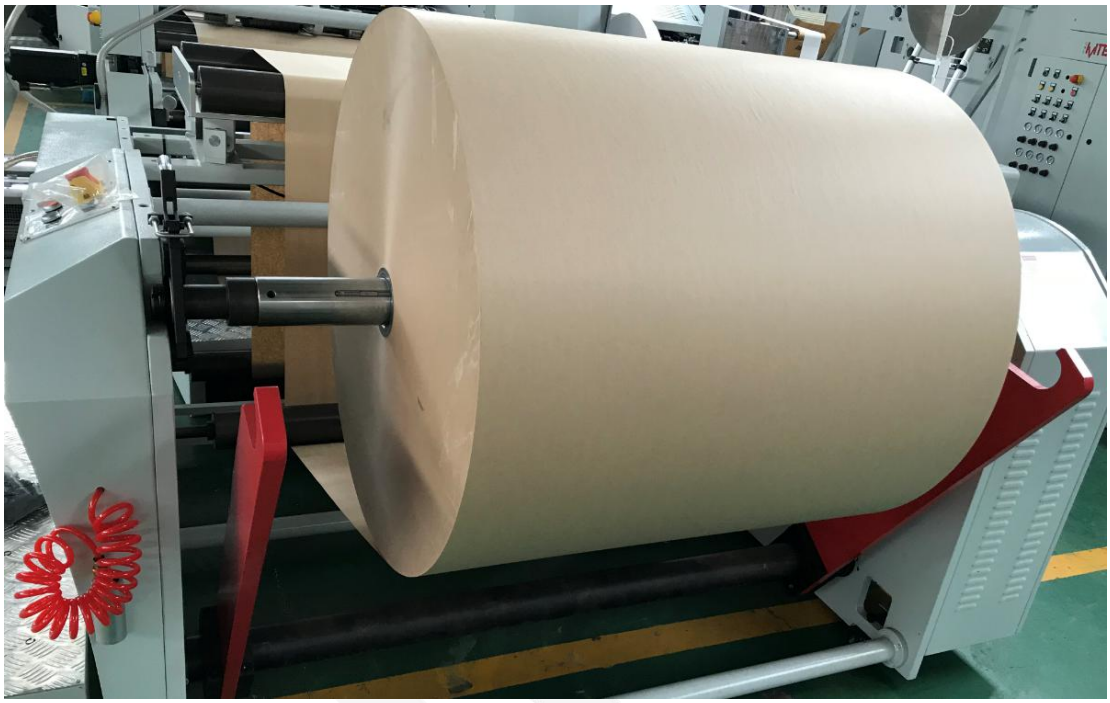

7.原料纠偏采用意大利 SELECTRA，降低纸卷对位调整时间。

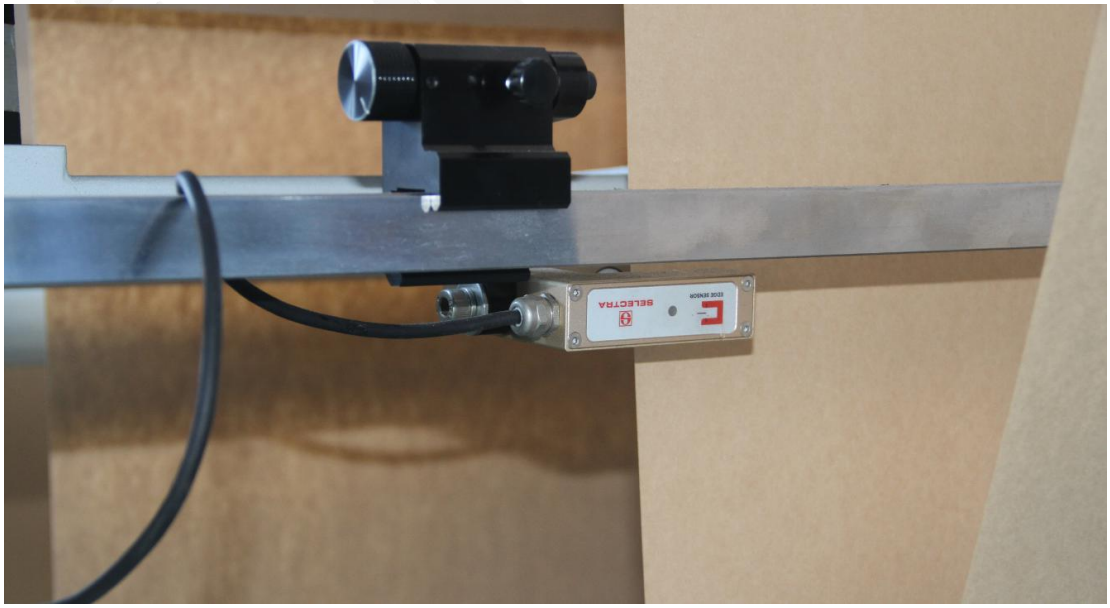

6. 报价信息

日期 ： 2020.5 有效期：30 天

货物型号及描述	单 价
RZFD-330D 方底纸袋机（派奇袋）	请联系业务员

付款条件	签订合同即付货款总额的 30%预付款，工厂验收合格付清机器全款发货。
发货期	收到定金后大约 60 个工作日。工厂在订单确认时会重新决定是否变更交货期。
电器设备	本机电器设备采用三相 380v。如有特殊要求请事先与我公司说明。
保修	我们提供为期 12 个月的保修。在保修期间，我们提供免费更换因质量问题导致的损坏部件。所有因买方使用不当（包括擅自修改 PC 及触摸屏内置软件）所造成的故障都不在保修范围内。（易损件除外配件易损清单）
安装调试	供方安装专业工程师上门安装及设备调试。如买方出国安装及调试，工程师人员费用（含签证，食，住宿，机票及 100 美元每天工资）由买方支付。

7. 技术参数

机型	RZFD-330D
纸袋长度	270-530mm
纸袋宽度	120-320mm
袋底宽度	60-180mm
纸袋厚度	60-150g/m2
机械速度	30-220pcs/min
纸袋速度	30-200pcs/min
派奇袋宽度	190-330mm
派奇袋手腕孔	85/90mm
派奇袋纸张厚度	100-150g/m2
派奇袋薄膜厚度	30-60um
派奇袋放卷宽度	150mm
派奇袋放卷直经	800mm
派奇袋纸袋速度	30-120pcs/min
纸卷宽度	450-1050mm
纸料直径	1200mm
整机功率	3phase, 4 wire, 380V 35kw
整机重量	9000kg
整机尺寸	12000x3450x1900mm

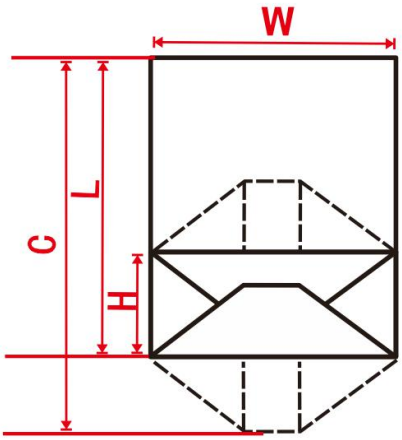

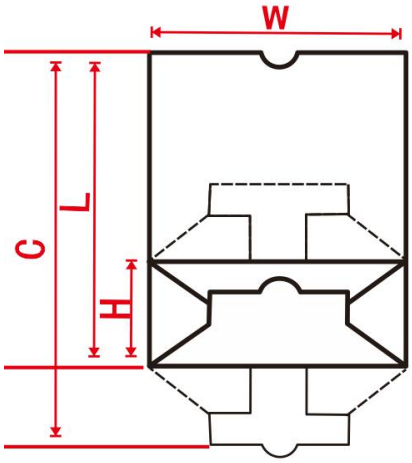

8. 主要电器元件配置单

名　称	数 量	产地	品牌
控 制 系 统			
PC 编程控制器	1	德国	REXROTH
人机界面触摸屏	1	法国	SCHNEIDER
伺服电机	2	德国	LENZE
伺服驱动器	2	德国	LENZE
主控编码器	1	德国	LENZE
整袋计数伺服电机	1	中国台湾	DELTA
整袋计数伺服驱动器	1	中国台湾	DELTA
纸袋定型电机	1	中国台湾	
纸袋定型变频器	1	瑞士	ABB
印刷跟踪光电眼	1	德国	SICK
光纤通信分离器	1	美国	

低压电器	1	法国	SCHNEIDER
光电传感器	1	美国	BAUMER
气动元件	1	中国台湾	
自动贴加润滑油	1	中国	
配电柜带自动恒温空调柜	1	中国	
名　　称	数 量	产地	品牌
派奇袋控制			
裁切伺服电机	2	德国	LEMZE
裁切伺服驱动器	2	德国	LENZE
定位贴片伺服电机	2	德国	LENZE
定位贴片伺服驱动器	2	德国	LENZE
上胶定位伺服电机	2	德国	LENZE
上胶定位伺服驱动器	2	德国	LENZE
手腕冲孔定位伺服电机	1	德国	LENZE
手腕冲孔定位伺服驱动器	1	德国	LENZE

纸片真空吸泵	1	美国	
手提冲口	1	中国	MTED
放纸卷气胀轴	2	中国	
放卷张力磁粉刹车	2	中国	
名　称	数 量	产地	品牌
纠偏、张力控制系统			
纠偏控制器	1	意大利	SELECTRA
伺服	1	意大利	SELECTRA
超声波感应器	1	意大利	SELECTRA
磁粉制动器	1	中国	WEIZHENG
名　称	数量	产地	品牌
传动			
同步带	1	中国	BELDI
同步轮	1	中国	MTED
轴承	1	德国	FALA
导辊	1	中国	BAIXIAO

齿轮	1	中国	MTED
纸卷气涨轴	1	中国	MTED
名　称	数量	产地	品牌
胶水部位			
底部胶（糊底白乳胶）	1	中国	MTED
底部匀胶电机	1	中国	
自动气动灌胶阀	1	中国	
中锋水性喷胶枪（密调节胶枪）	1	中国	XLG
水性白乳胶高压喷胶桶	2	中国	MTED

注：本款机器所使用的采购件在设备升级或更新时，用不低于现有品牌质量的同级品牌替代，卖方将保留权利，不再另外通知。

感谢语

Thanks

非常感谢贵公司对我公司设备的咨询，我们真诚的希望本次能够与贵公司进行合作，相信设备我们卓越的质量和我公司专业技术人员及强力服务保证支持下，为贵公司的发展贡献力量。

Thank you very much for your consultation on our equipment. We sincerely hope to cooperate with you this time. We believe that under the support of our excellent quality of equipment and our professional and technical personnel and strong service guarantee, we will contribute to the development of your company.

衷心希望我们合作愉快.

I hope we have a good cooperation

祝愿贵司：生意兴隆、财源广进

Wish your company: prosperous business and prosperous financial resources

注：以上资料由业务员整理，详细介绍以产品使用说明书为准。

Note: The above information is arranged by the salesman. The detailed description is based on the product manual.