WBOX-5161/5162

产品特色

台式机高性能CPU

12~24V宽压输入

可选隔离继电器8进8出

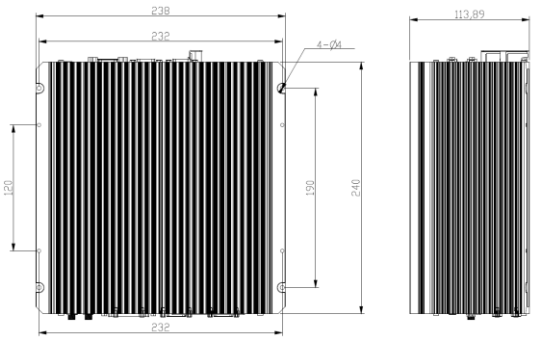

产品规格		
处理器	CPU	INTEL 6/7/8/9代 系列CPU
	频率	根据安装的CPU而定
	缓存	根据安装的CPU而定
	芯片组	INTEL H110
内存	规格	DDR4 SO-DIMM*2 最大32GB
显示	VGA	最大分辨率 1920*1200
	DVI	最大分辨率 1920*1200
	HDMI	最大分辨率 3840*2160
	多屏同步	支持最多双屏同步克隆显示
	多屏异步	支持最多双屏异步扩展显示
存储	SATA	支持2.5寸硬盘*1
	mSATA	mSATA接口*1
网络	LAN1	INTEL i210千兆网络
	LAN2	INTEL i210千兆网络
音频	控制器	Realtek ACL662
I/O接口	USB	USB3.0*4；USB2.0*4
	串口 带浪涌保护	RS232*4 ； RS232/485*2
	并口	可扩展标准LPT
	DIO	可选隔离继电器8进8出
扩展槽	MiniPCIe	全长MiniPCI-e*2
	PCIe & PCI	PCI-E x16槽*1（WBOX-5161） 标准PCI槽*2（WBOX-5162）
其他	数字I/O	内部预留DIO扩展接口
	看门狗	1~255秒可编程
电源	电源类型	DC直流供电
	输入电压	DC12~24V
	电源适配器	DC-24V，5A 选配
机械参数	安装方式	桌面安装；壁挂安装
	尺寸	（L*W*H） 240*240*113mm
环境参数	工作温度	-20~60℃（SSD） 0~40℃（HDD）
	存储温度	-40~80℃
	工作湿度	0%~90%相对湿度，无凝霜
	存储湿度	0%~90%相对湿度，无凝霜

订购信息	描述
WBOX-5161	6串口/8USB/2或4网/mSATA+HDD双硬盘/PCI-E x16*1/电源适配器可选
WBOX-5162	6串口/8USB/2或4网/mSATA+HDD双硬盘/PCI*2/电源适配器可选

上海市徐汇区桂平路481号16栋2层 sa@fushengtek.com 021-54270066
石家庄市合作路286号筑凯大厦9层 jiaxin.cui@fushengtek.com 0311-87283900
北京市中关村大街11号e世界财富中心C座1083 binglu.ji@fushengtek.com 010-51267786