規格 Spec. / 型號 Model	楔心行程 mm Plunger Strock	爪行程(直徑)mm Jaw Strock (Dia.)	夾持直徑 Chucking Dia. mm 最大 Max.	夾持直徑 Chucking Dia. mm 最小 min.	容許油壓缸推力 kgf Max D.B. pull	最大夾持力 kgf Max clamping force	最高迴轉數 r.p.m. Max speed	GD² kg·m²	重量 kg Weight
CL-6022	6	–	60	5	3000	6500	5000	0.126	16.3

客戶確認 Confirmed

*訂購時請將圖面連同訂單一併回傳。 *Please send back with order while ordering.

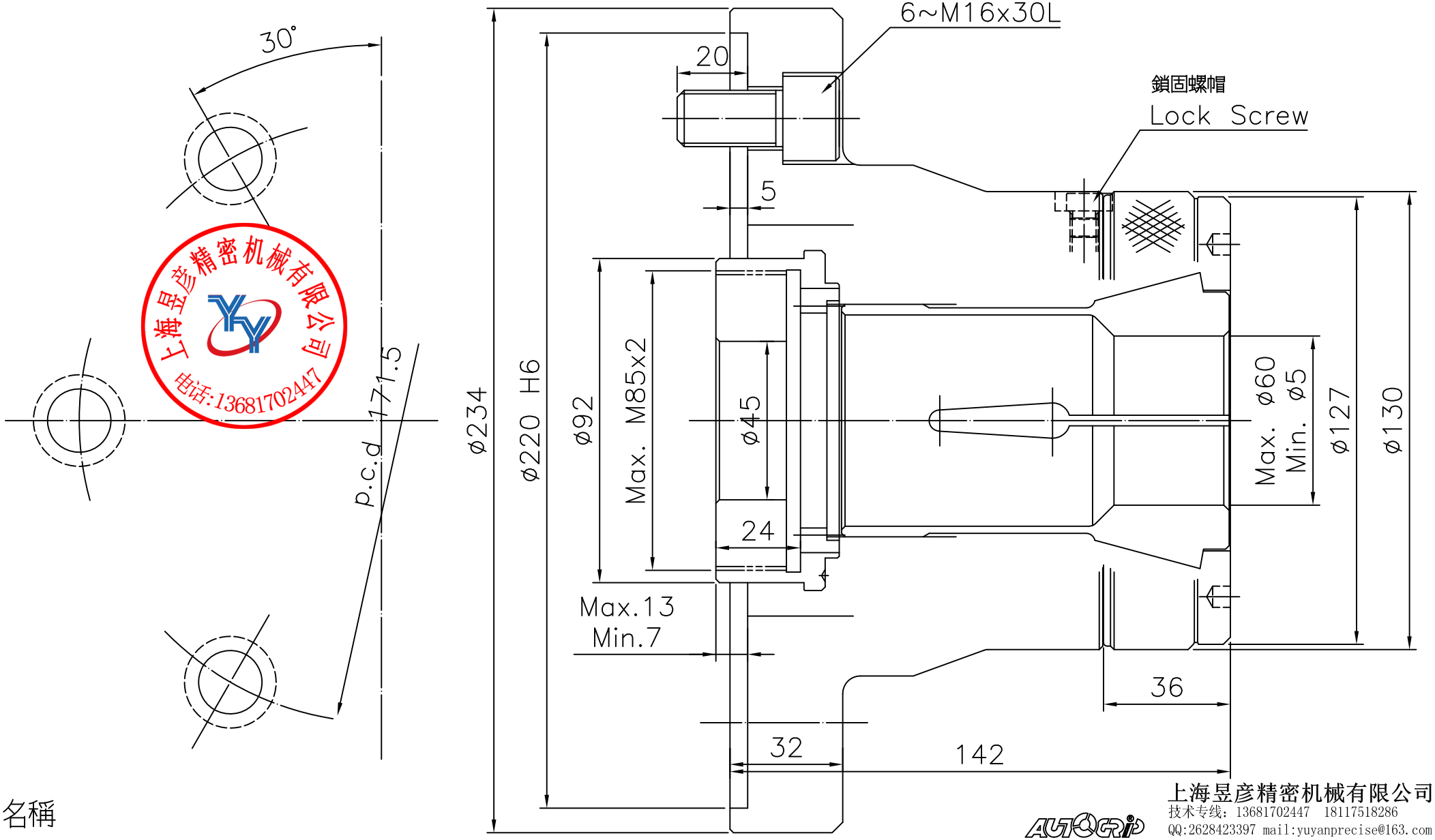

上海昱彦精密机械有限公司 电话:13681702447

名稱

*為確保產品品質日益精進，敝公司擁有設計變更之權。 *Subject to technical changes.

上海昱彦精密机械有限公司
技术专线：13681702447 18117518286
QQ:2628423397 mail:yuyanprecise@163.com
网址:http://www.yuyanjm.com

A3	版本/次	A.1	日期		檔案	CL-6022