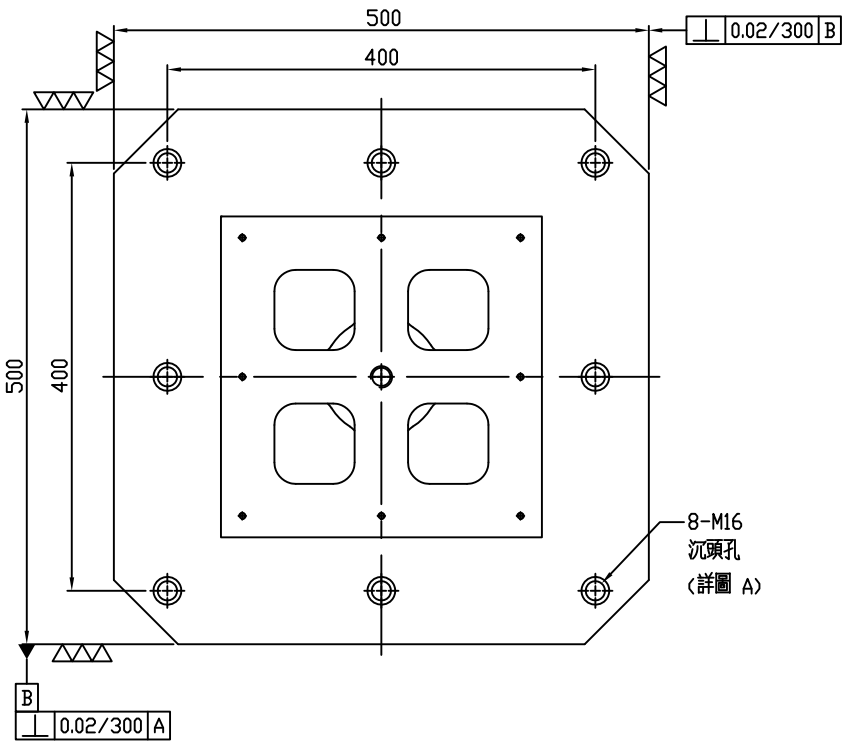

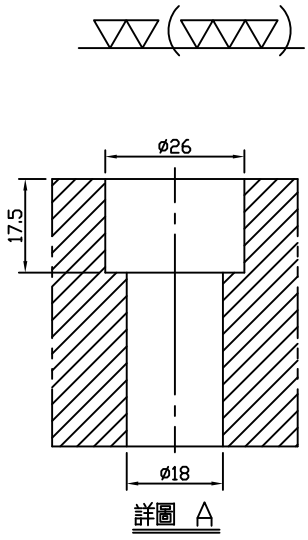

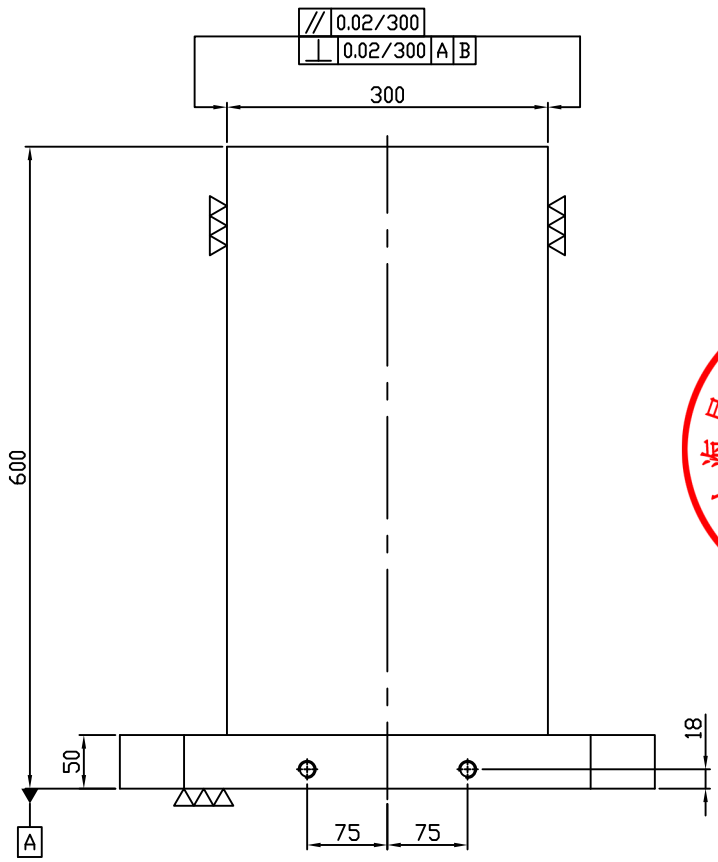

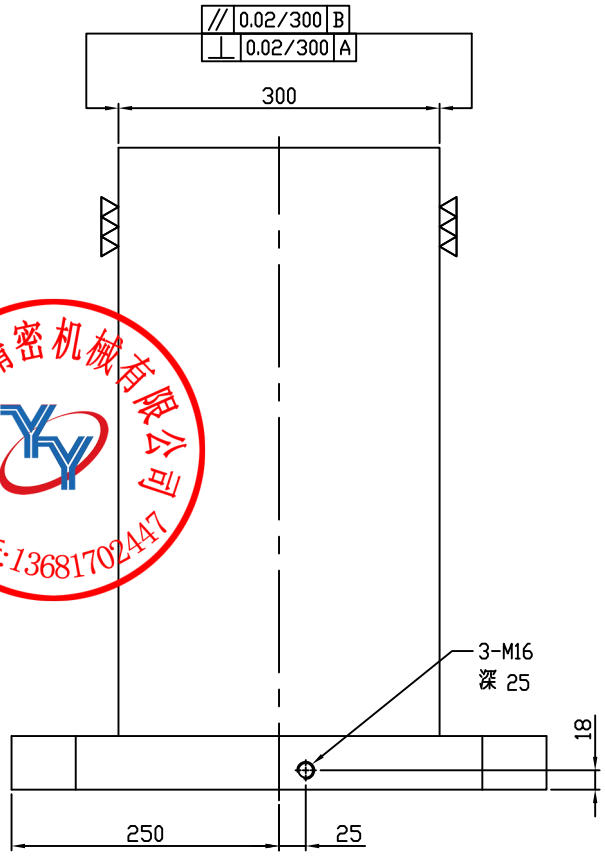

上海昱彦精密机械有限公司
电话:13681702447

上海昱彦精密机械有限公司
技术专线:13681702447　18117518286
QQ:2628423397 mail:yuyanprecise@163.com
网址:http://www.yuyanjm.com

绘图		审核	批准		比例 1/1
上海昱彦精密机械有限公司 Shanghai Yuyan Precision Machinery Co., Ltd					型号:BP07-500500-0600