HGM-3000 型婴儿秤

用户手册--中文版

● 安装说明

1. 将附件中的 4 个支脚安装到秤体下面的对应位置并通过调整支脚高度使秤体水平
2. 将电源适配器带航空插头的一端插入机器右侧的电源插座并旋紧

● 使用说明

开机： 连接好电源线，接通电源，显示屏将显示 8888 ，初始化完成后体重窗口显示 17:30 表示当前时间。

注意：1 开机前请确保电源电压为 直流 12 V，秤盘上不能有任何重物。
2 婴儿秤整机在测量时一定要调节秤体下面的四个调节地脚，使其都接触台面（放置婴儿秤的工作台），在调节地脚时，要使四个地脚和台面的接触程度均匀，以免影响测量结果。

测量： 将婴儿放上秤盘既可显示重量，向上拉动挡板，平行移动到婴儿长度位置放下。按 测量 按键，等到体重数据稳定后，打印测量结果,同时通过串口发送测量数据。

去皮： 在显示时间状态下按 去皮 按键，显示屏将显示 ---- ，当恢复显示时间状态后，去皮完成。

注意：1. 开机前请确保秤盘上不能有任何重物。
2. 电源线的地线需可靠接地。
3. 调整 4 个地脚，使人体秤平稳。

● 功能设定及调整

所有功能设定都需要通过面板上的 5 个按键（ + － 选择 确认 取消 ）来操作。在显示时间状态下，通过按 + 或 － 进入菜单操作。主菜单代码的选择范围是 1 － 14 。

日期调整：

1. 选择菜单代码 01 ，按 确认 进入调整状态。
   身高窗口显示 0603 表示当前日期为 06 年 3 月,体重窗口显示 24 5 为 24 号星期五。闪烁显示的内容表示处于调整状态。
2. 按 + 或 － 将显示数字调整到日期。
3. 按 选择 循环改变需要调整的年，月，日，星期。
4. 按 确认 ，保存调整结果并退出。按 取消 不保存调整结果退出。

时间调整：

1. 选择菜单代码 02 ，按 确认 进入调整状态。
   体重窗口显示 17:05 表示当前时间。闪烁的内容表示处于调整状态。
2. 按 + 或 － 将显示数字调整到实际时间。
3. 按 选择 循环改变需要调整的分钟，小时。
4. 按 确认 ，保存调整结果并退出。按 取消 不保存调整结果退出。

体重调整：

1. 选择菜单代码 03 ，按 确认 进入调整状态。
   身高窗口显示 500 表示当前修正值为 500，范围 1-999 。体重窗口显示 0.000 为当前体重。在秤盘上放已知重量的物体。
2. 体重显示稳定后按 + 或 － 将显示数字调整到实际值。
3. 当需要重新测量时，可以按 选择 。
4. 按 确认 ，保存调整结果并退出。按 取消 不保存调整结果退出。
5. 体重调整时显示分辨率为 0.001kg。调整结束时，注意观察修正值，如果到达范围极限，机器可能有故障。

身高调整：

1. 选择菜单代码 04 ，按 确认 进入调整状态。
   身高窗口显示 00.0 为当前长度。体重窗口显示 1 为当前修正值 1，范围 1-250。用已知长度测量。
2. 按 + 或 － 将显示数字调整到实际值。
3. 按 确认 ，保存调整结果并退出。按 取消 不保存调整结果退出 。
   身高调整时显示分辨率为 0.25cm 。

语音设置：（只适用于语音型）

1. 选择菜单代码 06 ，按 确认 进入调整状态。
2. 体重窗口显示 3 为当前参数，范围 0-3，显示值 3 表示播报 “欢迎光临”等语音而且测量结束播报测量结果。参数含义是，0：无语音。1：只播报测量结果。2：测量时放音乐。3：既播报测量结果又测量时放音乐。
3. 按 + 或 － 将显示数字调整到需要的数值。
4. 按 确认 ，保存调整结果并退出。按 取消 不保存调整结果退出。

打印设置：

1. 选择菜单代码 09 ，按 确认 进入调整状态。
   体重窗口显示 2 为当前打印参数，范围 0-3。当前参数 2 表示正常打印。0 为免打印，1 和 2 为正常打印，3 打印上一次的测量结果。
2. 按 + 或 － 将显示数字调整到需要的数值。
3. 按 确认 ，保存调整结果并退出。按 取消 不保存调整结果退出。

恢复出厂设置：

1. 选择菜单代码 12 ，显示 8888 。
2. 按 确认 恢复出厂设置。 按 取消 退出。

音量调整：（只适用于语音型）

1. 选择菜单代码 13 ，按 确认 进入音量调整状态。
2. 按 + 或 － 将音量调整到需要的大小。
3. 按 确认 或 取消 退出。

增加打印信息：

1. 连接好和计算机的通讯电缆。
2. 应用附带的软件，编写打印内容。数据收到自动退出。

● 打印机的维护和换纸

本机采用热敏微型打印机，并采用面板式外壳。

1. 机头维护

为了确保打印机的正常工作，请不要随意拆卸打印机头。

（1）不要在打印机前盖板关闭时用力拽纸。

（2）更换纸卷时，请注意机头橡皮论上是否有纸屑，如有请轻轻吹去。

（3）保持打印机线路板干净无尘土。

2. 安装纸卷

（1）按下打印机面板上的 OPEN 按钮　打开打印机前盖板，如下图所示。

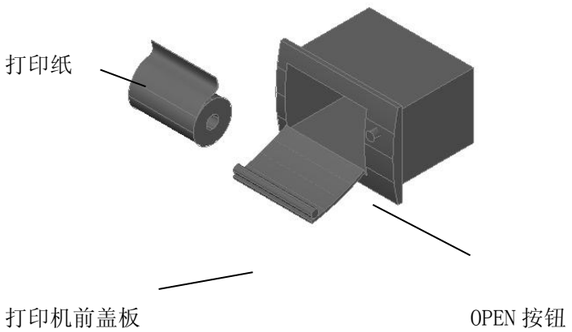

（2）将打印纸放入打印机内，拉开打印纸，合上打印机前盖板，使打印纸露出打印机出口一些。如下图所示。

注：如果没有露出打印纸，会造成打印机 堵纸现象。

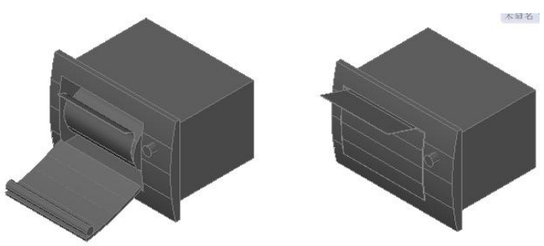

● 电气技术指标

体重测量范围：0.05-20kg　　体重测量分辨率：0.01kg

体重测量精度：±0.02kg

身高测量范围：30-78cm　　身高测量分辨率：0.5cm

身高测量精度：±0.5cm

电源：DC 10-14V　50 W

● 联机通讯

一、使用 Scale AxtiveX 控件

此种方式下用户可以通过 Scale ActiveX 可以控制人体秤一般操作和设置。随机光盘有 Scale.ocx 以及使用例程。

二、直接传送

此种方式下人体秤不受计算机控制，每测量完成后立即通过串口发送测量结果。发送格式如下：

例：W:0825 H:1825　　表示体重=82.5kg 身高=182.5cm

注：　1. 字符为 ASCII 码，并以回车(0d) 换行(0a) 结束。

2. 此方式是人体秤开机后默认通讯方式。

三、通讯协议

通讯协议：RS-232

通讯格式：波特率=4800bt　起始位=1bit　数据位=8bit 停止位=1

河 南 盛 苑 实 业 有 限 公 司
HENAN SHENGYUAN INDUSTRY CO.,LTD

地址:郑州高新技术开发区丁香里 12 号　TEL:+86-371-67992100/67992820