W08/208/408/508 系列 – 减温装置

基本尺寸 ***DIMENSIONS***

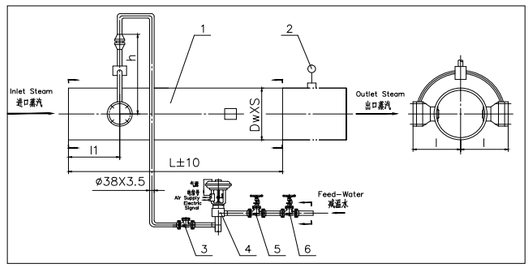

No	名　称	Item Name
1	蒸汽混合管道	Steam Venturi Pipeline
2	双金属温度计	Bimetal Thermometer
3	止回阀	Check Valve
4	直行程给水调节阀	Feed Water Control Valve
5	节流阀	Throttle Valve
6	截止阀	Globe Valve

No	通用明细表 Type Code	混合管道 (Dw×S) Hybird Pipeline	L	h	l1	1	装置重量 Weight(kg)
1	(II)WQ5082A-001MX	Φ159×7	3100	393	200	238	342
2	(II)WQ5082A-002MX	Φ219×9	3100	423	200	268	390
3	(II)WQ5082A-003MX	Φ273×11	3100	450	200	295	504
4	(II)WQ5082A-004MX	Φ325×8	3400	476	200	321	514
5	(II)WQ5082A-005MX	Φ377×10	3600	502	225	347	649
6	(II)WQ5082A-006MX	Φ426×11	3900	526	245	372	782
7	(II)WQ5082A-007MX	Φ530×12	3900	578	450	424	1034
8	(II)WQ5082A-008MX	Φ630×12	4500	628	500	474	1383
9	(II)WQ5082A-009MX	Φ720×12	4500	673	500	519	1597
10	(II)WQ5082A-010MX	Φ820×12	4500	723	550	569	2154

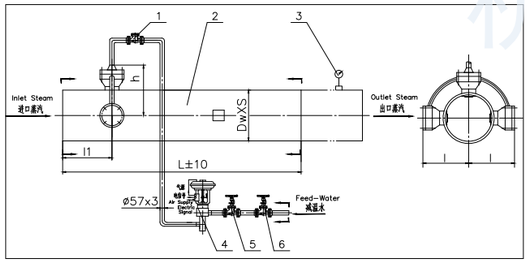

No	名　称	Item Name
1	止回阀	Check Valve
2	蒸汽混合管道	Steam Venturi Pipeline
3	双金属温度计	Bimetal Thermometer
4	直行程给水调节阀	Feed Water Control Valve
5	节流阀	Throttle Valve
6	截止阀	Globe Valve

No	通用明细表 Type Code	混合管道 (Dw×S) Hybird Pipeline	L	h	l1	1	装置重量 Weight(kg)
1	(II)WQ5083A-001MX	Φ325×8	3400	368	200	321	611
2	(II)WQ5083A-002MX	Φ377×10	3600	394	225	347	746
3	(II)WQ5083A-003MX	Φ426×11	3900	419	245	372	880
4	(II)WQ5083A-004MX	Φ530×12	3900	471	450	424	1129
5	(II)WQ5083A-005MX	Φ630×12	4500	521	500	474	1479
6	(II)WQ5083A-006MX	Φ720×12	4500	566	500	519	1898
7	(II)WQ5083A-007MX	Φ820×12	4500	616	500	569	2250

Y05/06/07 系列 – 减压装置

Y05/06/07 PRESSURE REDUCING SYSTEM

Y05/06/07 系列第三代减压装置是本公司积累近三十年设计，制造经验，并在吸取多种先进技术和先进结构的基础上开发成功的较理想的更新换代产品。它能满足多种变化工况工作的需要。其主要特点是噪音低（≤ 80dBA），流量变化范围（可调比）大（可达 10%Q–100%Q）。

该减压装置采用 Y945H 减压阀，可以满足各种需对蒸汽温度调节的场合，广泛应用于各种现代工业中热电联产、集中供热（或供汽）及轻工、电力、化工、纺织等热能工程中。

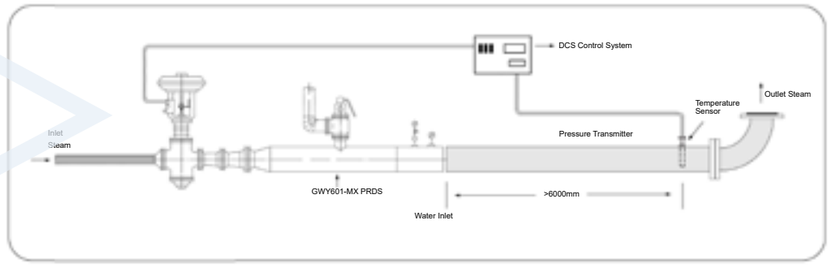

设计参数

设计标准：NB/T47033-2013

出口流量 Q 和流量特性：减压装置出口流量 Q 在 10%Q–100%Q 变化范围内可实现理想调节。具有等百分比（EP）和线性（LN）等多种流量特性，能满足不同工况的需要

出口蒸汽压力参数变化范围：

出口蒸汽压力 P2：出口蒸汽压力 P2 的调节精确度不低于 2.5 级

噪声：≤80 dbA

结构综述

减压系统——由减压阀和消音节流孔板，通过电液或气动执行机构来实现。

安全保护装置——直接采用弹簧安全阀来实现，当二次压力超过规定值时，将压力超过部分的蒸汽排放大气，从而使二次压力保护在允许值内。

自动控制系统——通过 PLC 或 DCS 控制系统，能迅速接受透平机故障信号，同时等量跟踪连锁前锅炉的流量，并在最多 3~5 秒内打开到“相应”流量开度，同时接受负反馈信号以快速调节温度和压力，使系统能及时、连续、稳定调节和高可靠正常运行。

Y05/06/07 系列 – 减压装置

基本尺寸 ***DIMENSIONS***

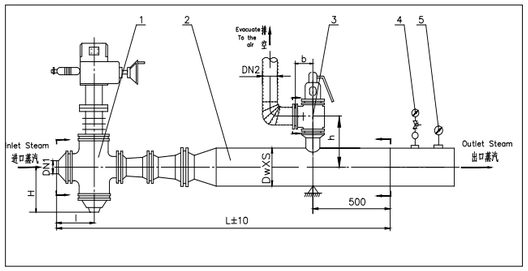

No	名　称	Item Name
1	直行程减压阀	Pressure Reducing Valve
2	蒸汽管道	Steam Pipeline
3	弹簧安全阀	Spring Safety Valve
4	压力表	Pressure Gauge
5	双金属温度计	Bimetal Thermometer

①通用明细表号	②减压阀 (DN1)	③蒸汽管道 (Dw×S)	④弹簧安全阀 DN (PN16)	⑤外形尺寸 H	h1	h	l	Lmax	⑥系列图号	⑦装置总重 (Kg)
Y05-001MX	50	Φ89×4.5	50	135	65	283	222	2146	Y-05	164
Y05-002MX		Φ108×4.5						2422		187
Y05-003MX	80					293	280	2030		250
Y05-004MX			80	170	100	308				286
Y05-005MX	50						222	2422		224
Y05-006MX		Φ133×6				319				234
Y05-007MX	80						280	2030		296
Y05-008MX			50	135	65	304				260
Y05-009MX	50						222	2422		220
Y05-010MX		Φ159×7				316		2672		236
Y05-011MX	80						280	2410		312
Y05-012MX	100						300	2120		335
Y05-013MX			80	170	100	331				370
Y05-014MX	80						280	2410		348
Y05-015MX	50						222	2672		270
Y05-016MX			100	205	125	356				294
Y05-017MX	80						280	2410		374
Y05-018MX	100						300	2120		376

①通用明细表号	②减压阀 (DN1)	③蒸汽管道 (Dw×S)	④弹簧安全阀 DN (PN40)	⑤外形尺寸 H	h1	h	l	Lmax	⑥系列图号	⑦装置总重 (Kg)
Y06-001MX	50	Φ89×4.5	50	135	65	326	222	2146	Y-06	212
Y06-002MX		Φ108×4.5				336		2422		236
Y06-003MX	80						280	2030		257
Y06-004MX			80	170	100	361				300
Y06-005MX	50						222	2422		279
Y06-006MX		Φ133×6				372				289
Y06-007MX	80						280	2030		309
Y06-008MX			50	135	65	347				268
Y06-009MX	50						222	2422		247
Y06-010MX		Φ159×7				359		2672		351
Y06-011MX	80						280	2410		322
Y06-012MX	100						300	2120		338
Y06-013MX			80	170	100	384				380
Y06-014MX	80						280	2410		361
Y06-015MX	50						222	2672		325
Y06-016MX			100	200	125	419				350
Y06-017MX	80						280	2410		386
Y06-018MX	100						300	2120		405

Y05/06/07 系列 – 减压装置

基本尺寸 ***DIMENSIONS***

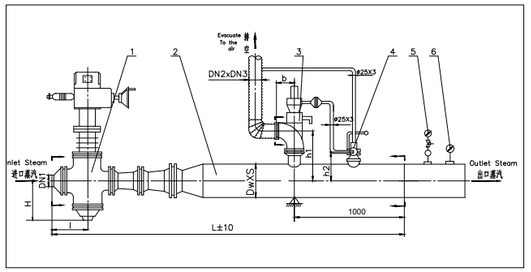

No	名　称	Item Name
1	直行程减压阀	Pressure Reducing Valve
2	蒸汽管道	Steam Pipeline
3	主安全阀	Main Safety Valve
4	冲量安全阀	Impulse Safety Valve
5	压力表	Pressure Gauge
6	双金属温度计	Bimetal Thermometer

①通用明细表号	②减压阀 (DN1)	③蒸汽管道 (Dw×S)	④主安全阀进出口通径 (DN2×DN3)	⑤外形尺寸 h1	h2	l	Lmax	b	⑥系列图号	⑦装置总重 (Kg)
Y07-001MX	80	Φ219×9	150×200	528	236	280	3310	220	Y-07	657
Y07-002MX	100					300	3290			653
Y07-003MX	150					350	3000			691
Y07-004MX	80	Φ273×11		553	263	280	3385			713
Y07-005MX	100					300	3475			776
Y07-006MX	150					355	3495			897
Y07-007MX	200					395	3140			980
Y07-008MX	80		200×300	634	263	280	3385	270		878
Y07-009MX	100					300	3475			940
Y07-010MX	150					355	3495			1061
Y07-011MX	200					395	3140			1144
Y07-012MX	80	Φ325×10		684	289	280	3880			1072
Y07-013MX	100					300	3970			1198
Y07-014MX	150					355	3640			1042
Y07-015MX	200					395	3635			1335
Y07-016MX	250					445	3260			1262
Y07-017MX	80	Φ377×10		709	315	280	4006			1143
Y07-018MX	100					300	4096			1205
Y07-019MX	150					355	4116			1383
Y07-020MX	200					395	3761			1406
Y07-021MX	250					445	3736			1527

①通用明细表号	②减压阀 (DN1)	③蒸汽管道 (Dw×S)	④主安全阀进出口通径 (DN2×DN3)	⑤外形尺寸 h1	h2	l	Lmax	b	⑥系列图号	⑦装置总重 (Kg)
Y07-022MX	100	Φ377×10	250×350	778	315	300	4546	300	Y-07	1445
Y07-023MX	150					355	4566			1623
Y07-024MX	200					395	4211			1646
Y07-025MX	250					445	4186			1767
Y07-026MX	150	Φ426×11		803	339	355	4606			1686
Y07-027MX	200					395	4601			1903
Y07-028MX	250					445	4226			1830
Y07-029MX	300					511	3942			1755
Y07-030MX	150	Φ530×12		859	391	355	4980			2028
Y07-031MX	200					395	5075			2270
Y07-032MX	250					445	5050			2390
Y07-033MX	300					511	4766			2315
Y07-034MX	400					645	4320			2547
Y07-035MX	150	Φ630×12		909	441	355	5130			2132
Y07-036MX	200					395	5225			2574
Y07-037MX	250					445	5200			2465
Y07-038MX	300					511	4916			2418
Y07-039MX	400					645	4470			2652

杭州华惠阀门有限公司

RKG 系列 – 减温减压装置热力控制柜

RKG SERIES CONTROL CABINET

□□ RKG- □□□□□型减温减压装置热控柜是与减温减压装置（或减温装置、减压装置）配套的自动化控制装置，可对减温减压装置（或减温装置，减压装置）进行自动控制或盘上手动遥控操作，使其出口参数（温度，压力）达到生产工艺要求。减温减压装置及其热控柜可广泛应用于轻纺，石化，电站等行业。

使用性能

Ⅰ．温度

1. 进出口蒸汽温度的示值精确度不低于 1.0 级；
2. 出口蒸汽温度调节系统的静差不大于 1.5%。

Ⅱ．压力

1. 进出口蒸汽压力的示值精确度不低于 1.0 级；
2. 出口蒸汽压力调节系统的静差不大于 1.5%。

Ⅲ．流量

1. 蒸汽流量和减温水流量的示值精确度不低于 1.5 级；
2. 蒸汽流量和减温水流量的积算精确度不低于 1.5 级。

Ⅳ．报警

出口蒸汽温度、压力报警的设定范围：

1. 上限为全量程的 10-100%
2. 下限为全量程的 0-90%

Ⅴ．响应时间

1. 自动控制：调节系统反应时间≤ 1S；
2. 盘上手操时：调节阀从全闭到全开或从全开到全闭，最快时间：25S±20%（特殊要求另行商定）。

工作条件

1. 环境温度 现场仪表：-10-70℃；仪表盘：0-45℃。
2. 相对湿度 现场仪表：≤ 95%；
   仪表盘：≤ 85℃。
3. 振动频率 ≤ 25Hz
   振动位移幅度＜ 0.035mm。
4. 空气中不含有酸，盐及腐蚀性气体。
5. 倾斜度≤ 5° 。
6. 海拔高度≤ 2500m。
7. 电源：
   额定电压 220VAC（或 110，115，120，200，230，240VAC，则需在订货时特殊说明）；
   电压偏差等级：±10%；频率：50Hz
   （或 60Hz，则需在订货时特殊说明）。
8. 功耗：
   中温中压、次高压减温减压装置热控柜≯ 1KW。
   高温高压减温减压装置热控柜≯ 3KW。

RKG 系列 – 减温减压装置热力控制柜

（一）. RKG-Z □□智能型热控柜

①在整个测量范围内不存在非线性误差、根据实测误差温度不超过 ±1℃（热电阻误差不计算在内）；压力误差不超过 ±0.055MPa（压力变送器误差不计算在内）。

②仪表具有自动稳零和自动冷端补偿，连续运行十八个月无零点飘移，在 0℃ -50℃环境下均保证精度。

③高精度全数字显示，所有参数都采用高亮数字显示，视觉清晰，一目了然。

④高智能化全自动控制使您无须手动操作，在任何工况条件下都能保持最佳调节状态（当然手动操作功能仍保留）。

⑤由于智能仪表多功能特点，实际调试工作变得相当简单。只要将用户的二次调节参数和上，下限报警参数通过仪表面板的塑料薄膜轻触按键方便地加以设定并储存，并且根据用户要求和生产设备的调查，各个参数可随心所欲地加以修改和调整。

⑥仪表现场所储存的数据掉电不丢失信息，并有各个调节参数的设定可通过密码加以锁定，以防止意外误操作，确保仪表安全正常工作。

2. 主要性能参数

①基本误差：0.5%F・S±1 字。

②显示分辨率：根据量程，可有 0.001、0.01、0.1、1 四种。

③ PID 参数整定方式或智能自整定。

④阀位限幅和保护输出设定范围：0-100%。

⑤手动调节输出范围：0-100%。

⑥内部冷端补偿温度范围：0℃ -50℃。

⑦使用条件：环境温度：0℃ -50℃；相对湿度：≤ 90%；
电源电压：185V-245VAC；5000 系列：90V-260VAC；电源频率：50±2.5Hz。

3. RKG-Z □□智能型热控的外形，安装尺寸，系统流程图，进出线端子图及配置清单见下图：

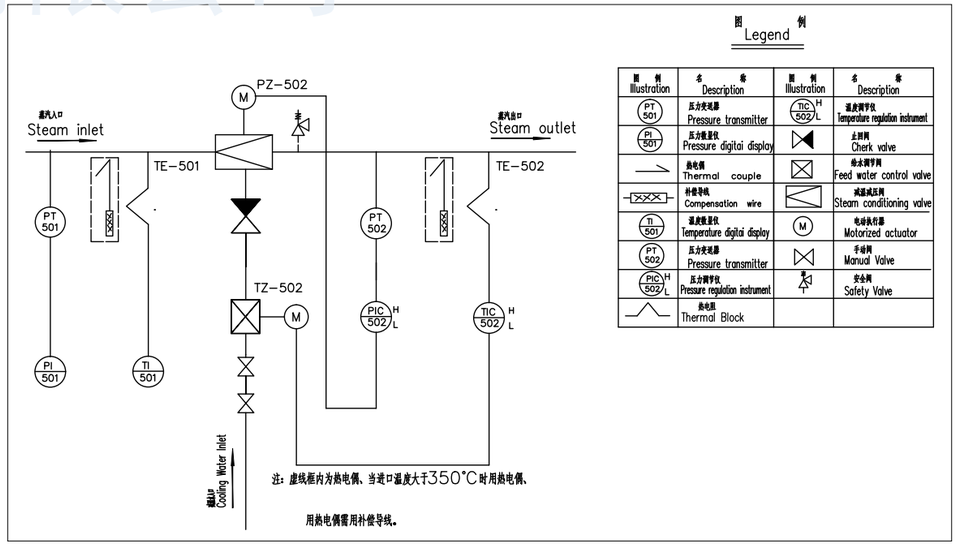

RKG 系列 – 减温减压装置热力控制柜

RKG SERIES CONTROL CABINET

No.	型号 Type	名称 Item	数量
1	FB0803	压力变送器 /Pressure Transmitter	1
2	1151GP	压力变送器 /Pressure Transmitter	1
3	WZPK- 或 WRNK-	热电阻或热电偶 /Hot Resistance or Thermocouple	2
4	XMZ-50U0P	数显仪 /Digital Indicators	2
5	XMGA5-6U06VP	智能 PID 调节仪 /Intelligent PID Accommodometer	2
6	XXS-02A	闪光报警仪 /Blinking Annunciator	1
7	KG-221	仪表盘（1800×600×500）/Cabinet(1800×600×500)	1
8		电气元件 /Electric Elements	若干 /Some

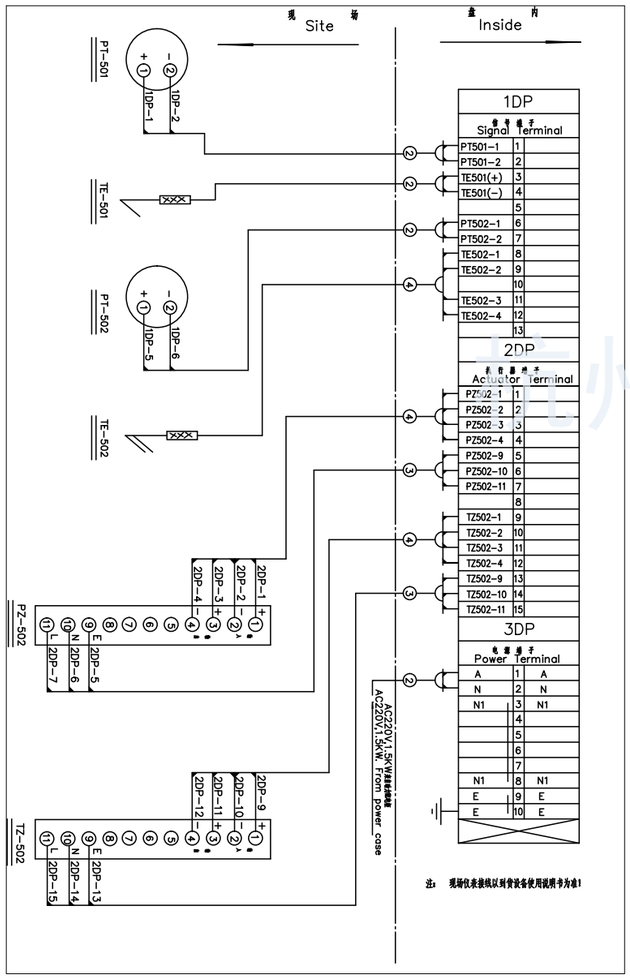

型号 Type	名称 Item	形式规范 Type Specification	数量 Quantity	备注 Note
PT-501	压力变送器 /Pressure Transmitter	FB0801	1	
TE-501	热电阻或热电偶 /Hot Resistance or Thermocouple	WZP- 或 WRN	1	
PT-502	压力变送器 /Pressure Transmitter	1151GP	2	
TE-502	热电阻或热电偶 /Hot Resistance or Thermocouple	WZP- 或 WRN	2	
PZ-502	电动执行器 /Electric Actuator	ZKZ（开关型）	2	随阀供货
TZ-502	电动执行器 /Electric Actuator	ZKZ（开关型）	2	随阀供货

RKG 系列 – 减温减压装置热力控制柜

RKG SERIES CONTROL CABINET

No.	型号 Type	名称 Item	数量
1	FB0803	压力变送器 /Pressure Transmitter	1
2	1151GP	压力变送器 /Pressure Transmitter	1
3	WZPK- 或 WRNK-	热电阻或热电偶 /Hot Resistance or Thermocouple	1
4	WZPK2- 或 WRNK2-	双热电阻或双热电偶 /Hot Resistance or Thermocouple	1
5	XMB-50U6P	数显仪 /Digital Indicators	2
6	XMRA5-6U06VP	智能 PID 调节仪 /Intellective PID Accommodometer	2
7	XXS-02A	闪光报警仪 /Blinking Annunciator	1
8	SFGP-4066	配电器 /Power Supply	1
9	SFGW-116A	温度变送器 /Temperature Transmitter	1
10	KG-221	仪表盘（1800×600×500）/Cabinet(1800×600×500)	1
11		电气元件 /Electric Elements	若干 /Some

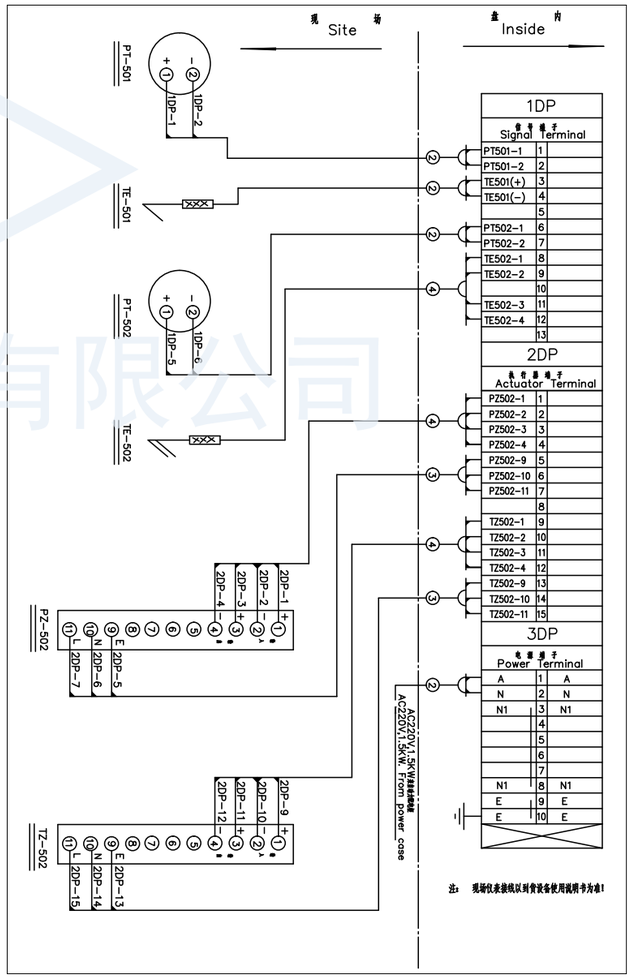

型号 Type	名称 Item	形式规范 Type Specification	数量 Quantity	备注 Note
PT-501	压力变送器 /Pressure Transmitter	FB0801	1	
TE-501	热电阻或热电偶 /Hot Resistance or Thermocouple	WZP- 或 WRN	1	
PT-502	压力变送器 /Pressure Transmitter	1151GP	2	
TE-502	热电阻或热电偶 /Hot Resistance or Thermocouple	WZP- 或 WRN	2	
PZ-502	电动执行器 /Electric Actuator	ZKZ（开关型）	2	随阀供货
TZ-502	电动执行器 /Electric Actuator	ZKZ（开关型）	2	随阀供货

杭州华惠阀门有限公司

RKG 系列 – 减温减压装置热力控制柜

RKG SERIES CONTROL CABINET

仪表名称 Instrument Item	安装地点 Installation Place	安装材料 Installation Preparation	连接电缆线 Connect cable
热电偶 Thermocouple	蒸汽管道 Steam Pipeline	热电偶接口 M27×2 或 M33×2 Thermocouple Connector M27×2 or M33×2	补偿导线型号与热电偶一致 （穿管或走桥架） The Type of compensation lead shall same with thermocouple
热电阻 Hot Resistance	蒸汽管道 Steam Pipeline	热电阻接口 M27×2 Hot Resistance Connector M27×2	三芯电缆线 （穿管或走桥架） RVVP3×1.0mm^2 Three-Core Cable RVVP3×1.0mm^2
压力变送器 Pressure Transmitter	蒸汽管道旁边 压变位置低于取压点 Besides Steam Pipeline	引压管 Φ14×2 针形仪表（每台压变配 3 只） J23H-160 DN6 安装支架 ProbeΦ14×2, Needle valve (3pc for each PressureTransmitter) Installing Support	二芯电缆线 （穿管或走桥架） RVVP2×1.0mm^2 Two-Core Cable RVVP2×1.0mm^2
流量孔板 Orifice Plate	蒸汽管道 直管段前 10DN，后 5DN Steam Pipeline Straight Pipeline, 10DN in Front, and 5DN in back		
差压变送器 Differential Pressure Transmitter	蒸汽管道旁边 压变位置低于取压点 Besides Steam Pipeline	引压管 Φ14×2 针形仪表（每台压变配 3 只） J23H-160 DN6 安装支架 ProbeΦ14×2, Needle valve (3pc for each PressureTransmitter) Installing Support	二芯电缆线 （穿管或走桥架） RVVP2×1.0mm^2 Two-Core Cable RVVP2×1.0mm^2
电动执行器 Electric Actuator	随调节阀安装 Assemble with Control Valve		七芯电缆线 （穿管或走桥架） RVVP2×1.0mm^2 Seven-Core Cable RVVP7×1.0mm^2
气动执行器 Pneumatic Actuator	随调节阀安装 Assemble with Control Valve		二芯电缆线 （穿管或走桥架） RVVP2×1.0mm^2 Two-Core Cable RVVP2×1.0mm^2
仪表盘 Cabinet	控制室 Control Room	槽钢 U-steel	与现场仪表连接 Connect with Local Instrument

RKG 系列 – 减温减压装置热力控制柜

RKG SERIES CONTROL CABINET

（二）. PLC 减温减压控制系统

PLC 控制系统主要用于多套减温减压装置的集中控制，我公司配套的减温减压 PLC 控制系统的主导产品是浙大中控（SUPCON）生产的 GCS 系列产品。也可根据客户要求的品牌制作。

（1）主要特点：

GCS1 系统控制器秉承 PLC 产品高速标准的特点，产品严格按照国际先进工艺要求生产检测，具有可靠性高、抗环境干扰能力强，抗恶劣工业干扰能力强等优点。其采用 Inte 高性能 32 位高速处理芯片作为主 CPU，并运用了多 CPU 协同处理技术，是系统获得更快的运行速度和更强大的功能。在系统设计上，更多考虑了用户使用的方便性，以及安装协调的方便性的要求。并具有一般的 PLC 所不及的回路控制、过程控制性能。

GCS1 系统控制器，在设计时注重了安全防护的设计，并严格按照国际标准进行 EMC 抗扰动试验。使其具有良好的环境适应能力。卡件设计均考虑隔离的性能，模拟量卡件在大多数运用环节中不需要另配置隔离或抗干扰模块即可满足现场使用的要求。系统元件均采用高标准器件，并经过严格筛选。保障系统在高原、潮湿温度、低温、高温等环境中的使用设备采用自动识别原理设计，可自动识别设备类型，做到即插即用。

GCS1 产品充分考虑了自动化的要求，具有与国际主流通讯协议相兼容的能力，能实现与国际上主流的设备的互联。并在通讯与远程控制方面，具有强大的适应能力。可进行拨号网络通讯、短信息通讯、GPRS 通讯、数传电台通讯等多种有线，无线方案的实现。在设计上还采用了国际先进的多进程设计原理，在基础产品的基础上可依据客户的特殊要求，进行定制与改进。并可做到高时效性的保障。

①系统结构简单，采用模块化设计便于安装；
②可采用本地或远程 1/O 扩展机架方便实现集中和分布式控制结构；
③安全兼容 ModBUS，并支持自定义协议实现智能系统互联；
④提供大量的通讯模块，使系统具有良好的开放性，实现多种 PLC,DCS 的无缝互联，
最大限度的保护用户投资；
⑤开关量处理能力强；
⑥功能模块丰富，实现多种模拟量信号直接输入输出；如 II 、III 型模拟量 1/O 信号，
非标准电压或电流信号，热电阻信号输入，热电偶信号输入等；
⑦编程语言符合 IEC61131-3 标准，通过组态方法便于掌握，功能强大；
⑧可选用图型面板实现就地操作或选用操作站进行集中监控，为用户提供最符合操作习惯的人机界面。

（2）系统配置：

一套完整的 CGS-1 系统可包括以下几个部分：现场仪表（包括压力变送器、电动执行器、热电偶、热电阻等）、机架，电源模块，CPU 模块，各种 1/O 模块，通讯模块，网络部件，操作站，承载设备的机械部件及操作站等。

RKG 系列 – 减温减压装置热力控制柜

RKG SERIES CONTROL CABINET

类型 Series	序号 No	型号 Type	名称 Item Name	参数说明 Specifi--cation	数量 Qua--ntity	备注 Note
控制系统	1	SC-501	CPU 模块 / CPU Module		若干 Some	2 个 ModBUS（主 / 从设置）通讯端口，最大容量为 1027I/0，支持 PID 运算，采用梯形图编程方式
	2	PW10C	系统电源 / Power Supply		若干 Some	视系统大小而定 Depends on the System
	3	HLNK10	从站通讯模块 / DeviceNet		若干 Some	视系统大小而定 Depends on the System
	4	AD033	8 路模拟量输入 / 8-Analog Quantity Input	4-20mA	若干 Some	视系统大小而定 Depends on the System
	5	DA022	4 路模拟量输入 / 4-Analog Quantity Input	4-20mA	若干 Some	视系统大小而定 Depends on the System
	6	THM12	5 路热电偶输入 / 5- Thermocouple Signal Input	DV24V	若干 Some	视系统大小而定 Depends on the System
	7	YDC10	16 路开关量输入 / 16- Switching Signal Input	DV24V	若干 Some	视系统大小而定 Depends on the System
	8	SIMENS STOP10	DC24V 10A 电源 / DV24V 10A Power Supply		1	视系统大小而定 Depends on the System
	9	SR06	6 槽主机机架 / 6 Slot Host Computer Frame		若干 Some	视系统大小而定 Depends on the System
	10	IOR06	6 槽扩展机架 / 6 Slot Expanding Frame		若干 Some	视系统大小而定 Depends on the System
	11	DUM10	空白填充模块 / Blank Module		若干 Some	视系统大小而定 Depends on the System
	12		3COM 交换机 / 3COM Switchboard	10/100M 自适应	若干 Some	视系统大小而定 Depends on the System
	13	CBLEX02	机架扩展电缆 / Expanding Cable	0.6 米 /M	若干 Some	视系统大小而定 Depends on the System
	14	CBLSC09	调试通讯线 / Testing Communication Link	5 米 /M	若干 Some	视系统大小而定 Depends on the System
	15	CBLPC10	TCP 通讯线 / TCP Communication Link	10 米 /M	若干 Some	视系统大小而定 Depends on the System
现场仪表	16	115GP	压力变送器 / Temperature Transmitter		若干 Some	视系统大小而定 Depends on the System
	17	WZPK	热电阻 / Hot Resistance	Pt100	若干 Some	视系统大小而定 Depends on the System
	18	WRNK-	热电偶 / Thermocouple	E 或 K	若干 Some	视系统大小而定 Depends on the System
	19		执行器 / Actuator		若干 Some	随调节阀配套 Mating with Control valve

RKG 系列 – 减温减压装置热力控制柜

RKG SERIES CONTROL CABINET

类型 Series	序号 No	型号 Type	名称 Item Name	参数说明 Specification	数量 Quantity	备注 Note
操作站	20	MT501T	10.4″ 彩色触摸屏 / 10.4" TFT Touch Screen	256 色 TFT/ 256 Color TFT	1	可选 / As an Option
	21		5.7″ 彩色触摸屏 / 5.7" STV Touch Screen	256 色 STV/ 256 Color STV	1	可选 / As an Option
	22	EPL6200	A4 激光打印机 / A4 Laser Printer		1	可选 / As an Option
	23	EPSON 1600KIV	A4 针式打印机 / A4 Stylus Printer		1	可选 / As an Option
软件	24	Windows 2000	操作系统 / Operation System		1	随系统配 / With PLC System
	25	WINPP V4.5	Sc 编程软件 / Cs Programming Software		1	随系统配 / With PLC System
	26	IFIX2.62 -D	监控软件组态版 / Software Status Monitoring System		1	随系统配 / With PLC System
	27	IFIX2.62 -R	监控软件运行版 / Software Operation Monitoring System		1	随系统配 / With PLC System
柜体台面	28		壁挂式控制箱 / Wall-mounted Controlling Box	600×450×1000	1	可选 / As an Option
	29		平面式打印机台 / Complanate Printer Desk		1	可选 / As an Option
	30		立式控制柜 / Vertical Controlling Cabinet	800×600×1800	1	可选 / As an Option
	31		蜂鸣器 / Buzzer		1	
	32	ABW211E -R	Φ22 按钮（红色）/ Φ22 Button (Red)		1	
	33	ABW211E -W	Φ22 按钮（白色）/ Φ22 Button (White)		1	
	34		成套设备（包括电器设备）/ Whole set Equipment (Including Electric Equipment)		1	
	35				等	