8282-1 瞬态脉冲发生器

描述：

8282-1 瞬态脉冲发生器是为进行尖峰抗扰度试验而设计的。它提供了 MIL-STD-461B/C 和其他军用电磁干扰标准所要求的所有波形。

世纪汇泽（苏州）检测技术有限公司
Century Wisdom(Suzhou) Testing Technology Co., Ltd.

具体指标：

尖峰持续时间	按钮选择：0.15us、5us、10us
可调脉冲幅度	最高 600V
内阻	0.15us：<5Ω 5us：<2Ω 10us：<1Ω
脉冲重复率	手动可调，最高可达每秒 50 次
脉冲形状	与 MIL-STD-462 中的图 19 相似，当连接无感负载时
脉冲位置	0°～360°可调，在 50Hz/60Hz 或 400Hz 电源线上
外部同步操作	远程触发，最高每秒 50 脉冲，持续 0.15μS；最高每秒 1000 脉冲，持续 5.0 和 10.0μS
振幅显示	面板仪表是峰值振幅的数字显示
串联模式下电流	50A
供电	230V/50Hz，1.5A；115V/60 Hz，3A
尺寸（宽×高×深）	311mm×211mm×330mm
重量	13.6kg

测试布置图

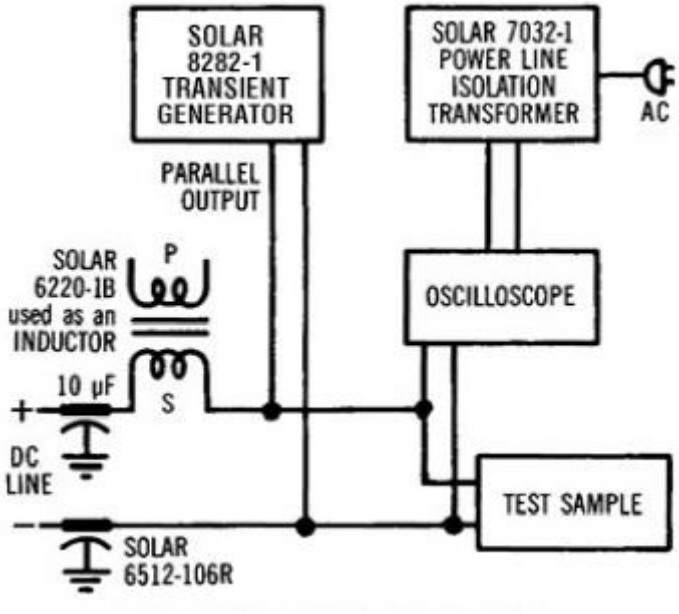

注入到直流电源线

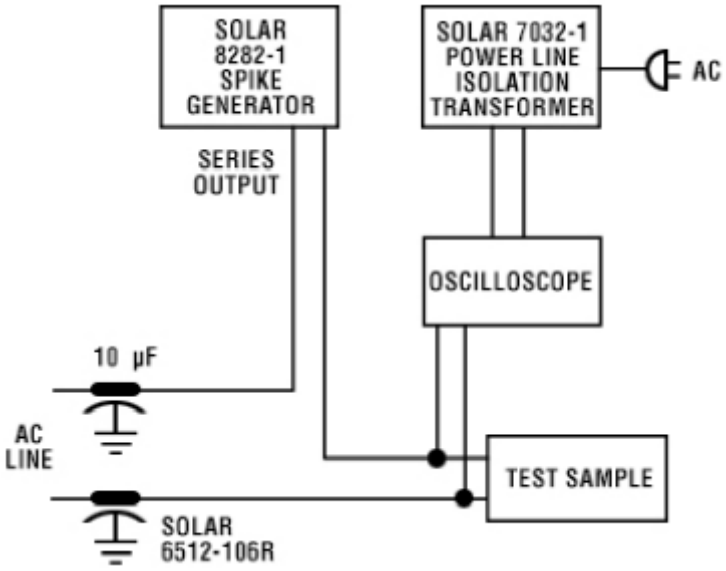

注入到交流电源线

www.emc-mall.com

世纪汇泽（苏州）检测技术有限公司
Century Wisdom(Suzhou) Testing Technology Co., Ltd.

检测认证.系统集成.培训服务一站式供应商

联系方式

世纪汇泽（苏州）检测技术有限公司
地址：苏州市吴中区临湖镇银藏路8号1号楼1层
固话：0512-66501077
邮箱：info@emc-mall.com
网址：www.emc-mall.com

24小时技术服务电话：13770772658