质量是生存之本　信誉是发展之源

河北众德液压件有限公司
HEBEI ZHONGDE HYDRAULIC. COMPONENT.CO.,LTD.

ADD: 河北省宁晋县北朱家庄工业开发区
TEL：0319-5986266　5986598
FAX：0319-5986311
Http://www.zdyy.com.cn

ZhongDe

众德液压

HYDRAULIC COMPONENT

Company

公司简介 Profile

河北众德液压件有限公司是专业生产液压齿轮泵企业，生产装备先进，技术力量雄厚，检测手段齐全。公司占地面积3.3万平方米,具有年产20万台套液压齿轮泵能力。产品广泛应用于叉车、推土机、挖掘机、翻斗车、收割机、和专用汽车等起重运输工程机械以及矿山、冶金、建筑、路桥和农机等行业。为20多家主机厂配套。多年来，秉承着“质量是生存的之本，信誉是发展之源”的经营理念，坚持“信誉第一、顾客至上”的服务宗旨，严格执行国家标准和行业标准。2011年通过ISO/TS16949:2009质量体系认证。我公司还将牢固树立“诚信第一，追求卓越”的企业精神，不断提高产品质量和服务质量，通过设备更新、技术创新、机制创新和管理创新，使“众德”液压件的品质更高、价位更合理，努力使“众德”成为液压件行业更具有实力的一流企业。

About us

Hebei zhongde Hydraulic parts co.,ltd.is specialized in producing hydraulic gear pump bussiness, advanced production equipment, strong tec technical force, the detection means com-piete. company covers an area of 33000 square meters, with an annual output of 200,000 sets of hydraulic gear pump capacity. products are wideiy used forklifts, buiidozers, excavators, dump trucks, special vehicles such as harvesters and lifting and transport engineeing machinrey and mining, metallurgy, construction, roads, briding to the "quality of servival, strict implementation of national standards and industry standards.2011through the ISO/T S16949 : 2009 Qquality system certification. I will also firmly establish the" integrity first, the pursuit of excellcnce" spirit of enterse, and continuously improve product quality and service quality through equipment upgrades, technoiogical innovation, mechanism innovation and man-agement innovation, so that the "zhongde" higher quality hydraulic components, the price is more reasonable efforts to make "zhongde" has becom a more powerfui hydraulic components industry leading companies.

☆**企业文化:重视科技、提升品质，利益结合、成果共享，现代管理永续经营。**

☆**市场竞争承诺:同等的质量比价格、一样的价格比质量。**

本公司全体员工热烈欢迎国内外广大客户光临惠顾。我们将以优质的产品、–流的服务回报广大客户对我们的厚爱，让我们携手共进、共创辉煌的明天。

☆**管理理念:“诚信、创新、业绩、和谐、安全”**

“诚信、创新、业绩、和谐、安全"集中体现了众德公司经营管理决策和行为的价值取向，是有机的统一整体。其中诚信是基石，创新是动力，业绩是目标，和谐是保障，安全是前提。

诚信：立诚守信，言真行实。

创新：与时俱进，开拓创新。

业绩：业绩至上，创造卓越。

和谐：团结协作，营造和谐。

安全：以人为本，安全第– –。

目 录

CB80-100-BL齿轮油泵 …… 1
CB80-100-BL齿轮油泵 …… 2
CBD-F5-AL齿轮油泵 …… 3
CBD-F5-AL齿轮油泵 …… 4
CBD-F5-CL齿轮油泵 …… 5
CBD-F5-CL齿轮油泵 …… 6
CBD-G5-CF齿轮油泵 …… 7
CBD-G5-CLH齿轮油泵 …… 8
CBD-G5100A-BL齿轮油泵 …… 9
CBT-G5-CF齿轮油泵 …… 10
CBD-G2-BL齿轮油泵 …… 11
CBD-G2120-BF齿轮油泵 …… 12
CBD-G2120-BF齿轮油泵 …… 13
CBD-G2120-BL齿轮油泵 …… 14
CBF-F680-AFH齿轮油泵 …… 15
CBD-F100-BFH齿轮油泵 …… 16
CBD-F100-B齿轮油泵 …… 17
CBF-F4-AL齿轮油泵 …… 18
CBW-F3齿轮油泵 …… 19
CB100-15Z-BL齿轮油泵 …… 20
CB100-17Z-TL齿轮油泵 …… 21
CB100/20-BLH双联齿轮油泵 …… 22
CBDL-F5/F5双联齿轮油泵 …… 23
CBNL-F5/F5双联齿轮油泵 …… 24
CBQT-*5/*5双联齿轮油泵 …… 25
CBG2/2双联齿轮油泵 …… 26
CBKP双联齿轮油泵 …… 27
CBZ2/2双联齿轮油泵 …… 28
CBQT双联齿轮油泵 …… 29
CBQTf-F5/F4双联齿轮油泵 …… 30
CBTL-F4/F4双联齿轮油泵 …… 31
CBDL-F5/F5/F5三联齿轮油泵 …… 32
CBNL-F5/F5/F5三联齿轮油泵 …… 33
CBG2/2/2三联齿轮油泵 …… 34
CBKP三联齿轮油泵 …… 35
CBTL-F4/F4/F4三联齿轮油泵…… 36

CB-** 齿轮油泵 GEAR PUMP

CB-** 系列齿轮泵采用新型高强度合金材料和液态模锻工艺，强度比普通材料提高一倍以上；盖和泵体的一体结构，提高了产品一体性和装配精度；为使产品提高加工精度及整体质量稳定性，加工设备使用了先进的数控加工中心；特别是内部结构的改进，改善了使用性能、体积小、流量大，在高温高压下也能正常工作，效率不受影响，延长了使用寿命。

齿轮油泵型号说明

CB - ** - BL**
① ② ③④⑤⑥

◎1 产品代号 Product code
◎2 公称排量 Nominal displacement (M1/r)
◎3 安装形式 Mounting B:方形法兰 Square
◎4 油口形式 Joining port L:螺纹联接 Screw
◎5 轴伸形式 Shaft end H:矩形花键 Rectangle spline
◎6 旋向 Rotation L:左旋 Left (逆时针 Counterclockwise)
R:右旋 Right (顺时针 Clockwise is omittd) (省略)

外形图 Outline Dimensions

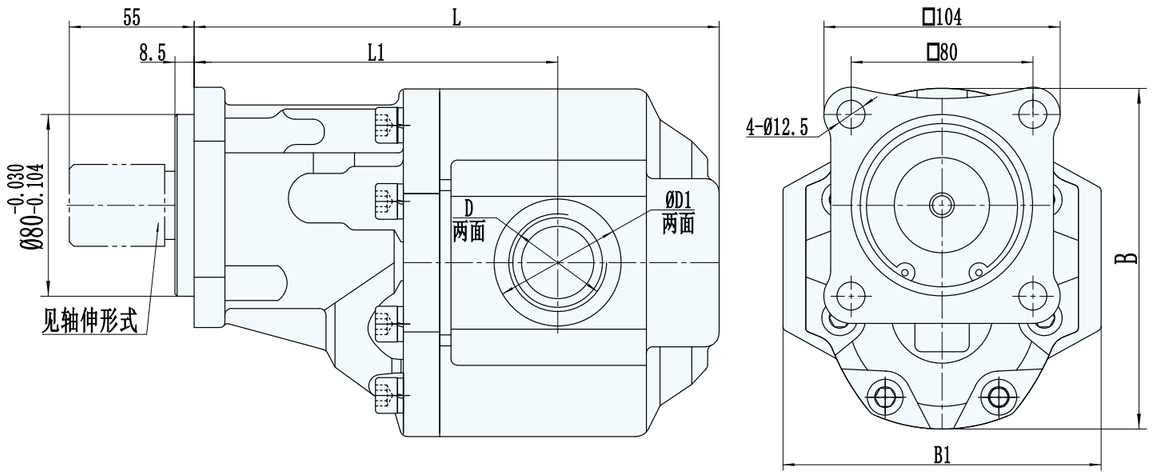

八齿矩形花键 Eight-tooth rectangular spline

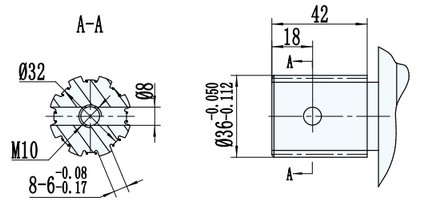

六齿矩形花键 Six-tooth rectangular spline

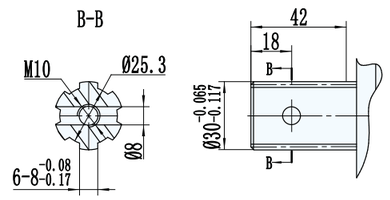

性能参数 Specification

型号	公称排量 ml/r	压力 Mpa		转速 r/min			L1	L	ØD1	D	B1	B	溶积效率 ≥%	重量 kg
		额定	最高	最低	额定	最高								
CB-80	80	20	25	600	2000	2500	140	202	50	G1	120	147	92	7.2
CB-100	100						160	231	56	G1 1/4	140	165		10

CB-*** 齿轮油泵 GEAR PUMP

CB-** 系列齿轮泵采用新型高强度合金材料和液态模锻工艺，强度比普通材料提高一倍以上；盖和泵体的一体结构，提高了产品一体性和装配精度；为使产品提高加工精度及整体质量稳定性，加工设备使用了先进的数控加工中心；特别是内部结构的改进，改善了使用性能、体积小、流量大，在高温高压下也能正常工作，效率不受影响，延长了使用寿命。

齿轮油泵型号说明

CB ＊ - ＊＊ - B L ＊ ＊
① ② ③ ④⑤⑥⑦

◎1 产品代号 Product code
◎2 压力等级 Pressure grade F:20Mpa
◎3 公称排量 Nominal displacement(M1/r)
◎4 安装形式 Mounting B:方形法兰 Square
◎5 油口形式 Joining port L:螺纹联接 Screw
◎6 轴伸形式 Shaft end H:矩形花键 Rectangle spline
◎7 旋向Rotation L:左旋 Left (逆时针 Counterclockwise)
R:右旋 Right(顺时针 Clockwise is omittd) (省略)

外形图 Outline Dimensions

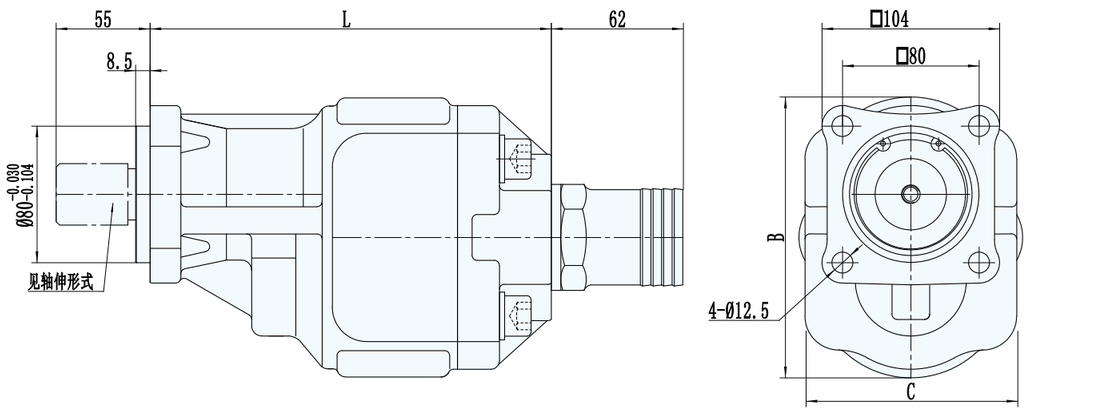

八齿矩形花键
Eight-tooth rectangular spline

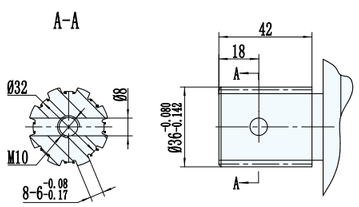

六齿矩形花键
Six-tooth rectangular spline

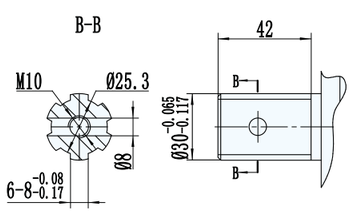

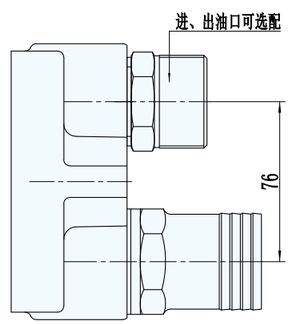

性能参数 Specification

型号	公称排量 ml/r	压力 Mpa		转速 r/min			L	B	C	溶积效率 ≥%	重量 kg
		额定	最高	最低	额定	最高					
CB-80-BL**	80	20	25	600	2000	2500	220	145	110	92	7.7
CB-100-BL**	100						240	165	124		10.5

CBD-F5 齿轮油泵 GEAR PUMP

CBD-F5系列齿轮泵采用新型高强度合金材料和液态模锻工艺，强度比普通材料提高一倍以上；盖和泵体的一体结构，提高了产品一体性和装配精度；为使产品提高加工精度及整体质量稳定性，加工设备使用了先进的数控加工中心；特别是内部结构的改进，改善了使用性能、体积小、流量大，在高温高压下也能正常工作，效率不受影响，延长了使用寿命。

齿轮油泵型号说明

CBD - F 5 ＊＊ - A L ＊ ＊
① ②③ ④ ⑤⑥⑦⑧

◎ 1 产品代号 Product code
◎ 2 压力等级 Pressure F:20Mpa
◎ 3 齿轮模数 Gear modulus 5
◎ 4 公称排量 Nominal displacement (M1/r)
◎ 5 安装形式 Mounting A:菱形法兰 Oval
◎ 6 油口形式 Joining port L:螺纹联接 Screw
◎ 7 轴伸形式 Shaft en P:平键 Plain key H:矩形花键 Rectangle spline
◎ 8 旋向 Rotation L:左旋 Left (逆时针Counterclockwise)
R:右旋 Right (顺时针Clockwise is omittd) (省略)

外形图 Outline Dimensions

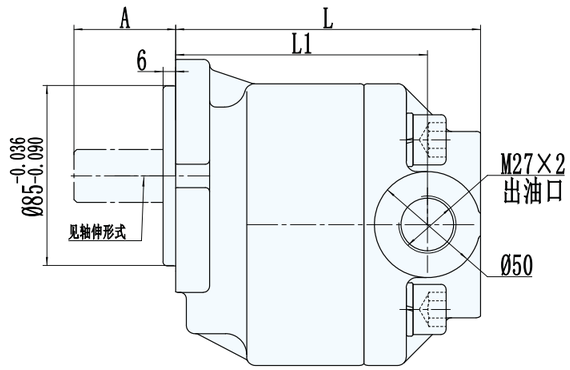

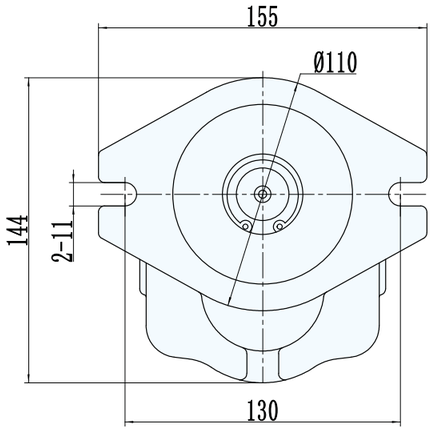

P:平键 Plain key

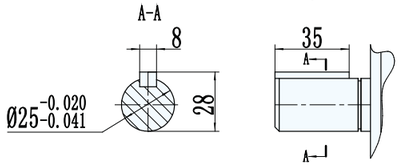

进油口

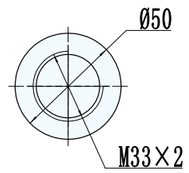

H:矩形花键 Rectangle spline

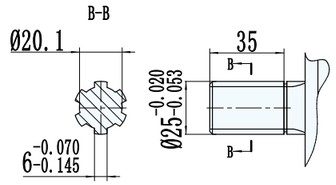

性能参数 Specification

型号	公称排量 ml/r	压力 Mpa		转速 r/min			溶积效率 ≥%	L	A	L1	重量 kg
		额定	最高	最低	额定	最高					
CBD-F510-AL**	10	20	25	600	2000	2500	90	115	48	90	4.2
CBD-F520-AL**	20						92	121		96	4.5
CBD-F525-AL**	25							125		100	4.7
CBD-F532-AL**	32							134		109	5.1
CBD-F550-AL**	50							146	51	121	5.8

CBD-F5 齿轮油泵 GEAR PUMP

CBD-F5系列齿轮泵采用新型高强度合金材料和液态模锻工艺，强度比普通材料提高一倍以上；盖和泵体的一体结构，提高了产品一体性和装配精度；为使产品提高加工精度及整体质量稳定性，加工设备使用了先进的数控加工中心；特别是内部结构的改进，改善了使用性能、体积小、流量大，在高温高压下也能正常工作，效率不受影响，延长了使用寿命。

齿轮油泵型号说明

CBD-F5 ** - AL **
① ②③ ④ ⑤⑥⑦⑧

◎1 产品代号 Product code
◎2 压力等级 Pressure F:20Mpa
◎3 齿轮模数 Gear modulus 5
◎4 公称排量 Nominal displacement (M1/r)
◎5 安装形式 Mounting A:菱形法兰 0val
◎6 油口形式 Joining port L:螺纹联接 Screw
◎7 轴伸形式 Shaft en P:平键 Plain key H:矩形花键 Rectangle spline
◎8 旋向 Rotation L:左旋 Left (逆时针 Counterclockwise)
R:右旋 Right (顺时针 Clockwise is omittd) (省略)

外形图 Outline Dimensions

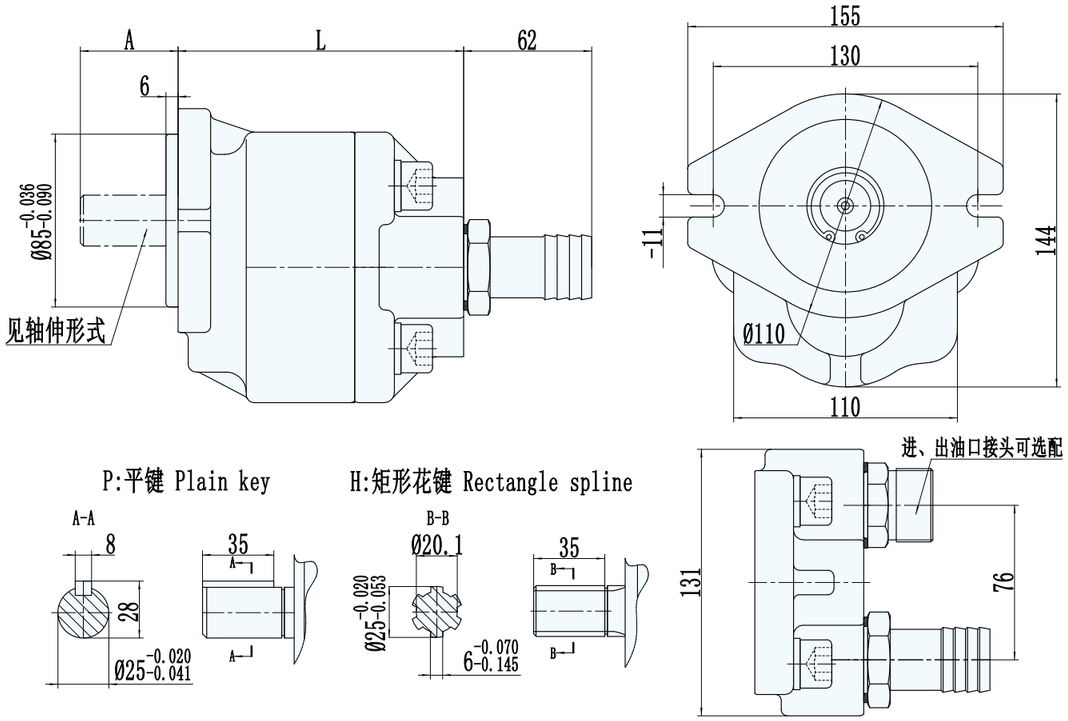

性能参数 Specification

型号	公称排量 ml/r	压力 Mpa		转速 r/min			容积效率 ≥%	L	A	重量 kg
		额定	最高	最低	额定	最高				
CBD-F510-AL**	10	20	25	600	2000	2500	90	120	48	4.2
CBD-F520-AL**	20						92	126		4.5
CBD-F525-AL**	25							130		4.7
CBD-F532-AL**	32							139		5.1
CBD-F550-AL**	50							151	51	5.8

CBD-F5 齿轮油泵 GEAR PUMP

CBD-F5系列齿轮泵采用新型高强度合金材料和液态模锻工艺，强度比普通材料提高一倍以上；盖和泵体的一体结构，提高了产品一体性和装配精度；为使产品提高加工精度及整体质量稳定性，加工设备使用了先进的数控加工中心；特别是内部结构的改进，改善了使用性能、体积小、流量大，在高温高压下也能正常工作，效率不受影响，延长了使用寿命。

齿轮油泵型号说明

CBD-F5 ** - CL **
① ②③ ④ ⑤⑥⑦⑧

◎1 产品代号 Product code
◎2 压力等级 Pressure F:20Mpa
◎3 齿轮模数 Gear modulus 5
◎4 公称排量 Nominal displacement (M1/r)
◎5 安装形式 Mounting C:矩形法兰 Rectangle
◎6 油口形式 Joining port L:螺纹联接 Screw
◎7 轴伸形式 Shaft. en P:平键 Plain key H:矩形花键 Rectangle spline
◎8 旋向 Rotation L:左旋 Left (逆时针 Counterc lockwise)
R:右旋 Right (顺时针 Clockwise is omittd) (省略)

外形图 Outline Dimensions

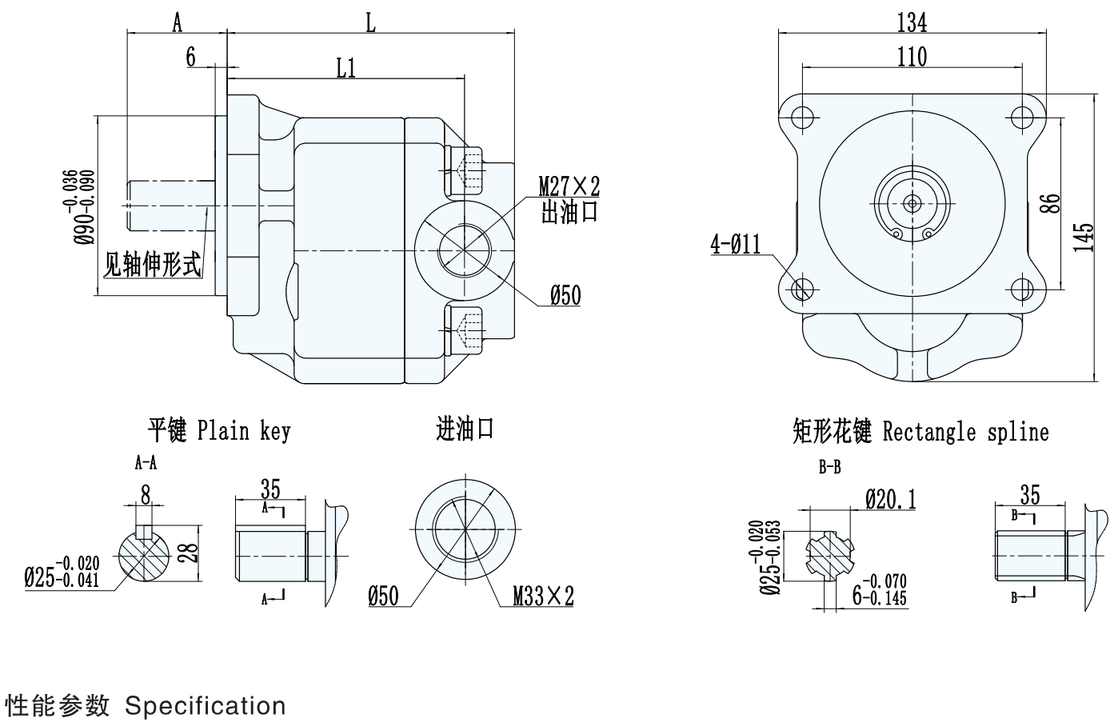

性能参数 Specification

型号	公称排量 ml/r	压力 Mpa		转速 r/min			容积效率 ≥%	L	A	L1	重量 kg
		额定	最高	最低	额定	最高					
CBD-F520-AL**	20	20	25	600	2000	2500	92	121	48	96	4.5
CBD-F525-AL**	25							125		100	4.7
CBD-F532-AL**	32							134		109	5.1
CBD-F550-AL**	50							146		121	5.8
CBD-F563-AL**	63							157	51	161	6.2
CBD-F580-AL**	80							163		167	6.5

CBD-F5 齿轮油泵 GEAR PUMP

CBD-F5系列齿轮泵采用新型高强度合金材料和液态模锻工艺，强度比普通材料提高一倍以上；盖和泵体的一体结构，提高了产品一体性和装配精度；为使产品提高加工精度及整体质量稳定性，加工设备使用了先进的数控加工中心；特别是内部结构的改进，改善了使用性能、体积小、流量大，在高温高压下也能正常工作，效率不受影响，延长了使用寿命。

齿轮油泵型号说明

CBD-F5 **-CL**
① ②③ ④ ⑤⑥⑦⑧

◎ 1产品代号 Product code
◎ 2压力等级 Pressure F:20Mpa
◎ 3 齿轮模数 Gear modulus 5
◎ 4公称排量 Nominal displacement(M1/r)
◎ 5安装形式 Mounting C:矩形法兰 Rectangle .
◎ 6油口形式 Joining port L:螺纹联接 Screw
◎ 7轴伸形式 Shaft en P:平键 Plain key H:矩形花键 Rectangle spline
◎ 8旋向 Rotation L:左旋 Left (逆时针 Counterclockwise)
R:右旋 Right (顺时针 Clockwise is omittd) (省略)

外形图 Outline Dimensions

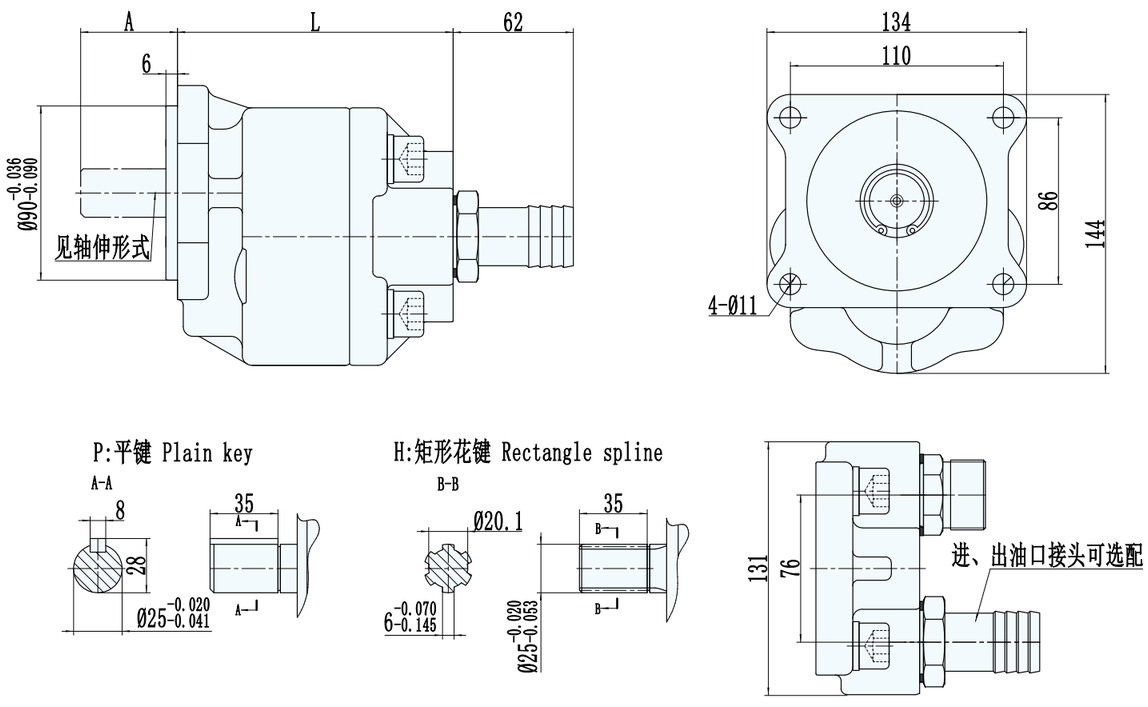

性能参数 Specification

型号	公称排量 ml/r	压力 Mpa		转速 r/min			溶积效率 ≥%	A	L	重量 kg
		额定	最高	最低	额定	最高				
CBD-F520-CL**	20	20	25	600	2000	2500	92	48	126	4.5
CBD-F525-CL**	25								130	4.7
CBD-F532-CL**	32								139	5.1
CBD-F550-CL**	50							51	152	5.8
CBD-F563-CL**	63								162	6.2
CBD-F580-CL**	80								168	6.5

CBD-G5 齿轮油泵 GEAR PUMP

CBD-G5系列齿轮泵采用新型高强度合金材料和液态模锻工艺，强度比普通材料提高一倍以上，盖和泵体的一体结构，提高了产品一体性和装配精度；为使产品提高加工精度及整体质量稳定性，加工设备使用了先进的数控加工中心；特别是内部结构的改进，改善了使用性能、体积小、流量大，在高温高压下也能正常工作，效率不受影响，延长了使用寿命。

齿轮油泵型号说明

CBD-G5 *** **-CF**
① ②③ ④ ⑤⑥⑦⑧

◎ 1 产品代号 Product code
◎ 2 压力等级 Pressure G:25Mpa
◎ 3 齿轮模数 Gear modulus 5
◎ 4 公称排量 Nominal displacement(MH/r)
◎ 5 安装形式 Mounting C:矩形法兰 Rectangle
◎ 6 油口形式 Joining port F:法兰联接 Flange
◎ 7 轴伸形式 Shaft en P:平键 Plain key H:矩形花键 Rectangle spline
◎ 8 旋向 Rotation L:左旋 Left (逆时针 Counterc lockwise)
R:右旋 Right (顺时针 Clockwise is omittd) (省略)

外形图 Outline Dimension

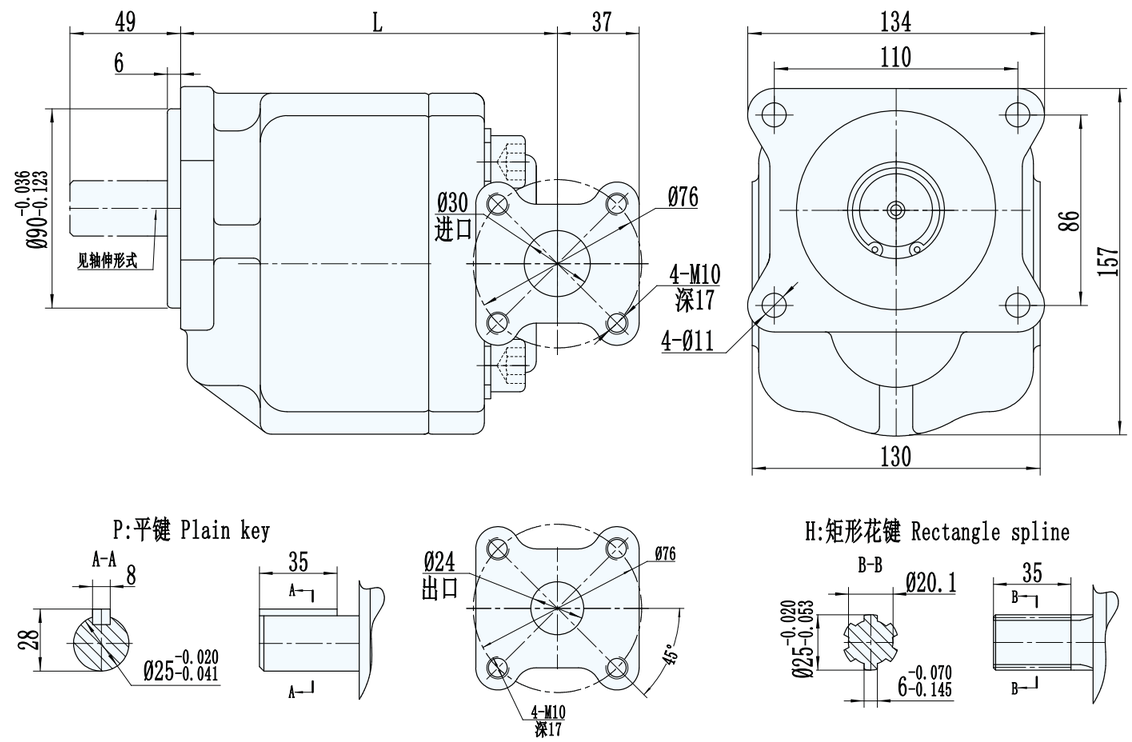

性能参数 Specification

型号	公称排量 ml/r	压力 Mpa		转速 r/min			溶积效率 ≥%	L	重量 kg
		额定	最高	最低	额定	最高			
CBD-G580-CF**	80	25	30	600	2000	2500	92	162	7.8
CBD-G5100-CF**	100							170	8.5
CBD-G5120-CF**	120							180	9.4

CBD-G5 齿轮油泵 GEAR PUMP

CBD-G5系列齿轮泵采用新型高强度合金材料和液态模锻工艺，强度比普通材料提高一倍以上；盖和泵体的一体结构，提高了产品一体性和装配精度；为使产品提高加工精度及整体质量稳定性，加工设备使用了先进的数控加工中心；特别是内部结构的改进，改善了使用性能、体积小、流量大，在高温高压下也能正常工作，效率不受影响，延长了使用寿命。

齿轮油泵型号说明

CBD－G5＊＊－CLH＊
① ②③ ④ ⑤⑥⑦⑧

◎ 1 产品代号 Product code
◎ 2 压力等级 Pressure G:25Mpa
◎ 3 齿轮模数 Gear modulus 5
◎ 4 公称排量 Nominal displacement(M1/r)
◎ 5 安装形式 Mounting C:矩形法兰 Rectangle .
◎ 6 油口形式 Joining port L:螺纹联接 Screw
◎ 7 轴伸形式 Shaft en key H:矩形花键 Rectangle spline
◎ 8 旋向 Rotation L:左旋 Left (逆时针 Counterclockwise)
R:右旋 Right (顺时针 Clockwise is omittd) (省略)

外形图 Outline Dimensions

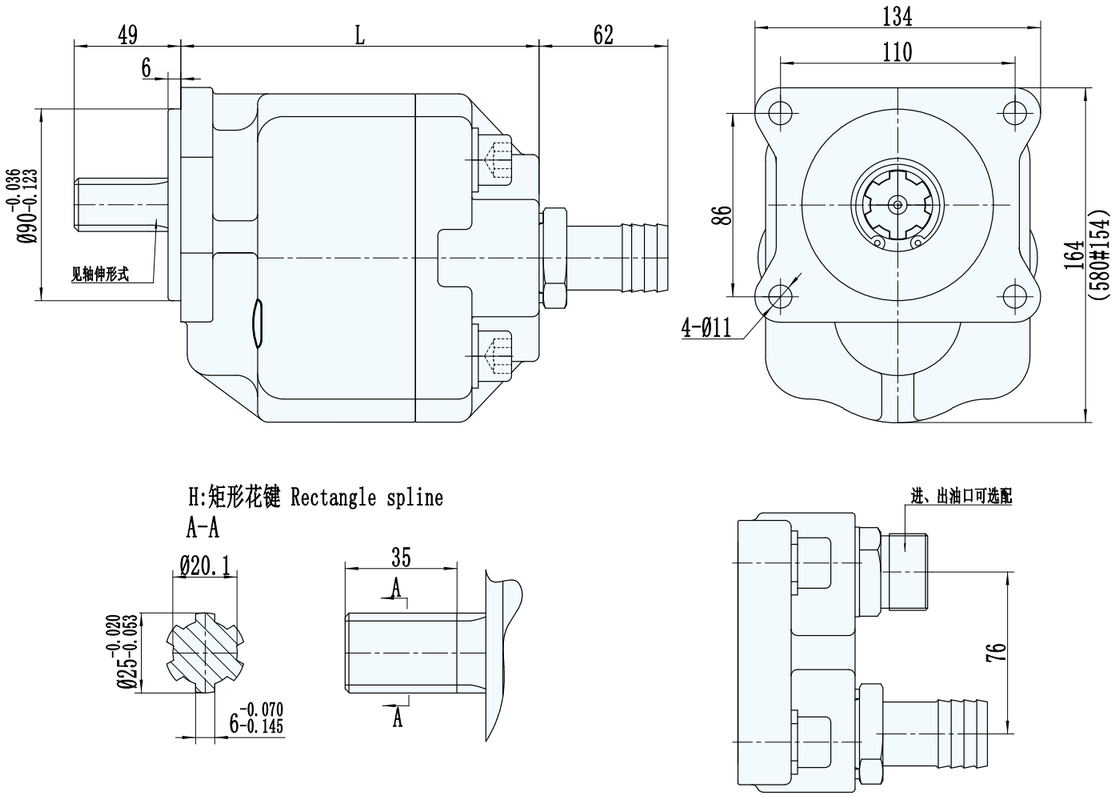

性能参数 Specification

型号	公称排量 ml/r	压力 Mpa		转速 r/min			溶积效率 ≥%	L	重量 kg
		额定	最高	最低	额定	最高			
CBD-G580-CL**	80	25	30	600	2000	2500	92	164	7.8
CBD-G5100-CL**	100							172	8.5
CBD-G5120-CL**	120							187	9.4

CBD-G5100A 齿轮油泵 GEAR PUMP

CBD-G5100A系列齿轮泵采用新型高强度合金材料和液态模锻工艺，强度比普通材料提高一倍以上；盖和泵体的一体结构，提高了产品一体性和装配精度；为使产品提高加工精度及整体质量稳定性，加工设备使用了先进的数控加工中心；特别是内部结构的改进，改善了使用性能、体积小、流量大，在高温高压下也能正常工作，效率不受影响，延长了使用寿命。

齿轮油泵型号说明

CBD－G5＊＊＊－BL＊＊
① ②③ ④ ⑤⑥⑦⑧

◎ 1 产品代号 Product code
◎ 2 压力等级 Pressure G:25Mpa
◎ 3 齿轮模数 Gear modulus 5
◎ 4 公称排量 Nominal displacement(M1/r)
◎ 5 安装形式 Mounting B:方形法兰 Square
◎ 6 油口形式 Joining port L:螺纹联接 Screw
◎ 7 轴伸形式 Shaft en P:平键 Plain key H:矩形花键 Rectangle spline
◎ 8 旋向 Rotation L:左旋 Left (逆时针 Counterc lockwise)
R:右旋 Right (顺时针 Clockwise is omittd) (省略)

外形图 Outline Dimensions

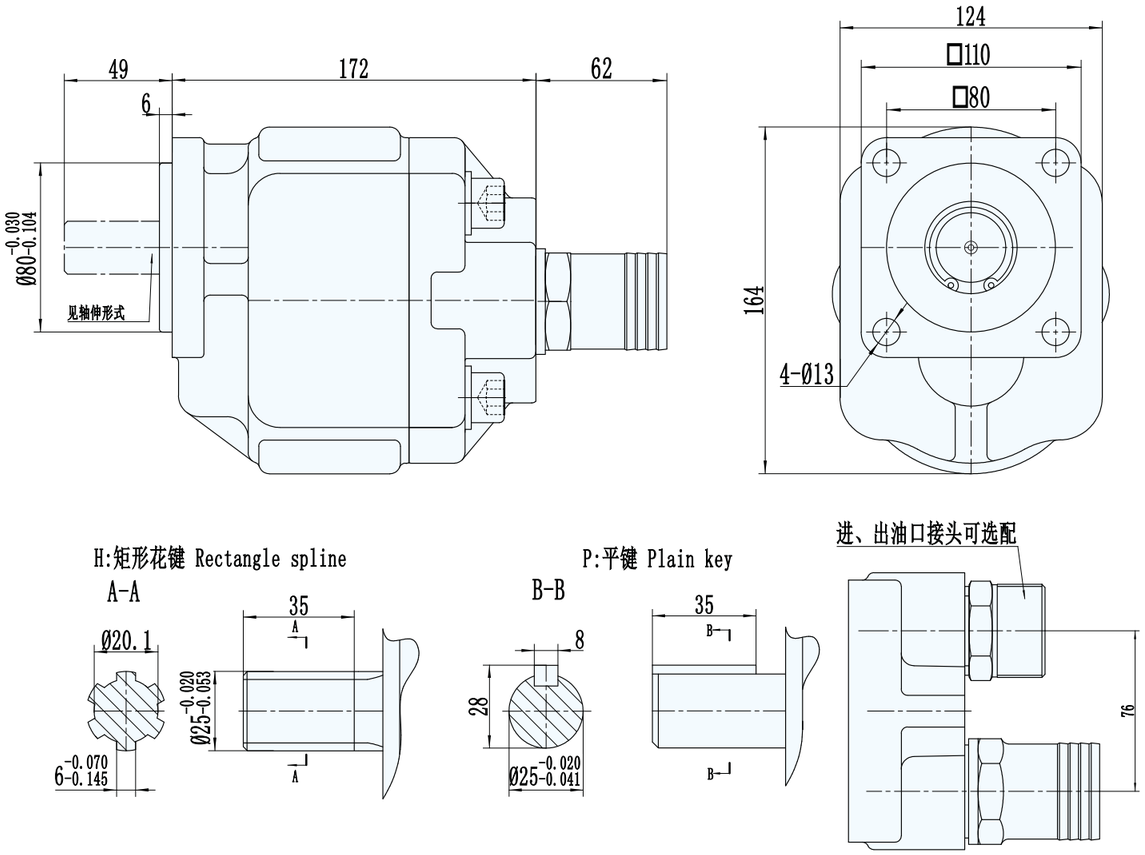

性能参数 Specification

型号	公称排量 ml/r	压力 Mpa		转速 r/min			溶积效率 ≥%	L	重量 kg
		额定	最高	最低	额定	最高			
CBD-G5100A-BL**	100	25	30	600	2000	2500	92	172	8.2

CBT-G5 齿轮油泵 GEAR PUMP

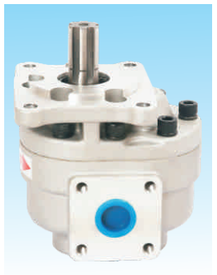

齿轮油泵型号说明

CBT-G5**-CF**

① ②③ ④ ⑤⑥⑦⑧

◎ 1 产品代号 Product code
◎ 2 压力等级 Pressure G:25Mpa
◎ 3 齿轮模数 Gear modulus 5
◎ 4 公称排量 Nominal displacement(M1/r)
◎ 5 安装形式 Mounting C:矩形法兰 Rectangle
◎ 6 油口形式 Joining port F:法兰联接 Flange
◎ 7 轴伸形式 Shaft en P:平键 Plain key H:矩形花键 Rectangle spline
◎ 8 旋向 Rotation L:左旋 Left (逆时针 Counterclockwise)
R:右旋 Right (顺时针 Clockwise is omittd) (省略)

外形图 Outline Dimensions

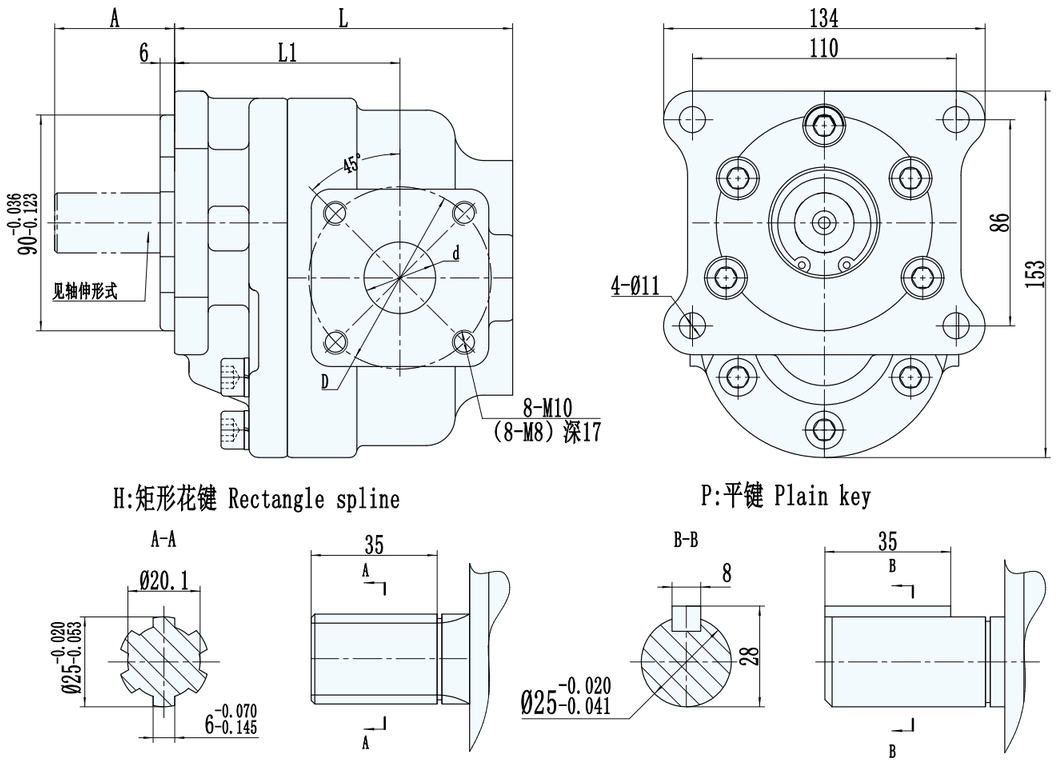

性能参数 Specification

型号	公称排量 ml/r	压力 Mpa		转速 r/min			溶积效率 ≥%	L	A	L1	D	法兰连接 d		重量 kg
		额定	最高	最低	额定	最高						进油口	出油口	
CBT-G532	32	25	30	600	2000	2500	92	122	48	89	Ø65	Ø24	Ø20	4.4
CBT-G550	50							132	51	95	Ø76	Ø30	Ø24	4.8
CBT-G563	63							142		95				5.4
CBT-G580	80							148		101				5.7

CBD-G2 齿轮油泵 GEAR PUMP

CBD-G2系列齿轮泵采用新型高强度合金材料和液态模锻工艺，强度比普通材料提高一倍以上；盖和泵体的一体结构，提高了产品一体性和装配精度；为使产品提高加工精度及整体质量稳定性，加工设备使用了先进的数控加工中心；特别是内部结构的改进，改善了使用性能、体积小、流量大，在高温高压下也能正常工作，效率不受影响，延长了使用寿命。

齿轮油泵型号说明

CBD-G2***-BL**

① ②③ ④ ⑤⑥⑦⑧

◎ 1 产品代号 Product code
◎ 2 压力等级 Pressure G:25Mpa
◎ 3 产品系列 Product series2
◎ 4 公称排量 Nominal displacement(M1/r)
◎ 5 安装形式 Mounting B:方形法兰 Square
◎ 6 油口形式 Joining port L:螺纹联接 Screw
◎ 7 轴伸形式 Shaft en P:平键 Plain key H:矩形花键 Rectangle spline
◎ 8 旋向 Rotation L:左旋 Left (逆时针 Counterc lockwise)
R:右旋 Right (顺时针 Clockwise is omittd) (省略)

外形图 Outline Dimensions

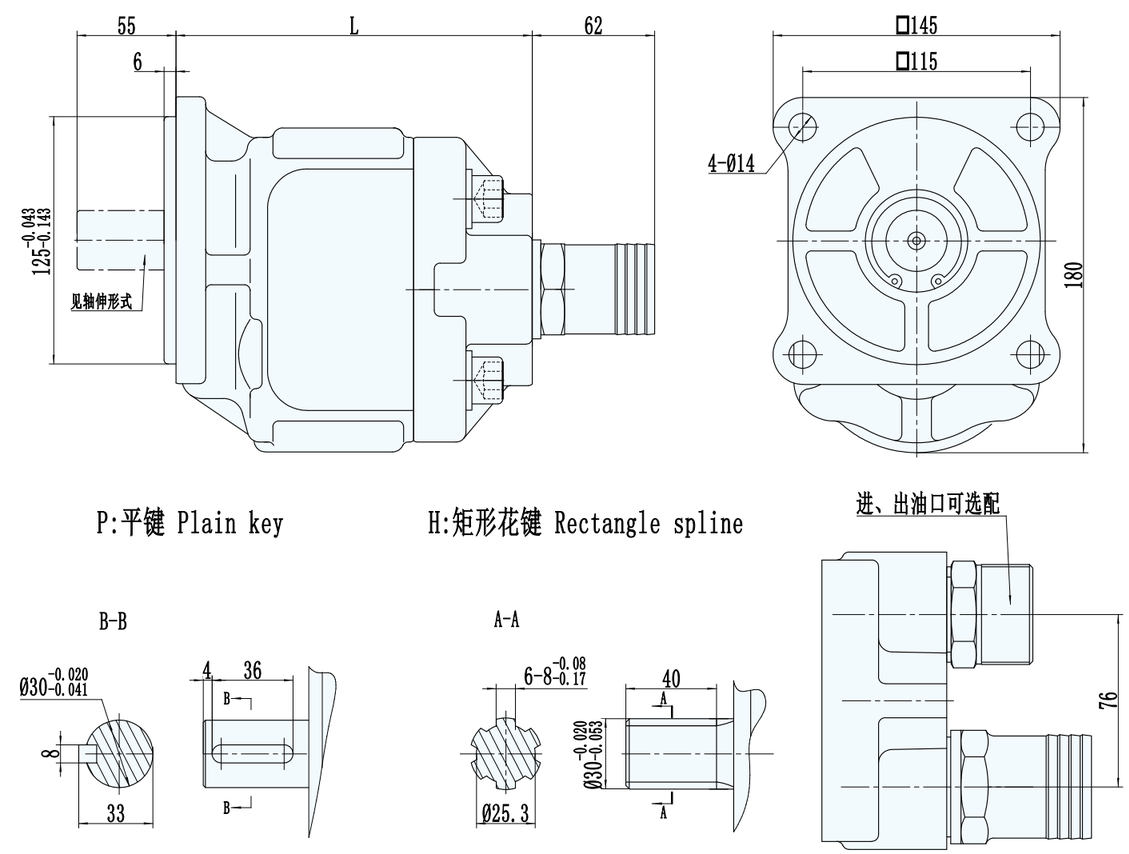

性能参数 Specification

型号	公称排量 ml/r	压力 Mpa		转速 r/min			溶积效率 ≥%	L	重量 kg
		额定	最高	最低	额定	最高			
CBD-G2100-BL**	100	25	30	600	2000	2500	92	178	9.5
CBD-G2080-BL**	80							168	8.8

CBD-G2 齿轮油泵 GEAR PUMP

CBD-G2系列齿轮泵采用新型高强度合金材料和液态模锻工艺，强度比普通材料提高一倍以上；盖和泵体的一体结构，提高了产品一体性和装配精度；为使产品提高加工精度及整体质量稳定性，加工设备使用了先进的数控加工中心；特别是内部结构的改进，改善了使用性能、体积小、流量大，在高温高压下也能正常工作，效率不受影响，延长了使用寿命。

齿轮油泵型号说明

C B D – G 2 * * – B F * *
① ②③ ④ ⑤⑥⑦⑧

◎ 1 产品代号 Product code
◎ 2 压力等级 Pressure G:25Mpa
◎ 3 产品系列 Prodct series2
◎ 4 公称排量 Nominal displacement(M1/r)
◎ 5 安装形式 Mounting B:方形法兰 Square
◎ 6 油口形式 Joining port F:法兰联接 Flange
◎ 7 轴伸形式 Shaft en P:平键 Plain key H:矩形花键 Rectangle spline
X:渐开线花键 Involute spline
◎ 8 旋向 Rotation L:左旋 Left (逆时针 Counterclockwise)
R:右旋 Right (顺时针 Clockwise is omittd) (省略)

外形图 Outline Dimensions

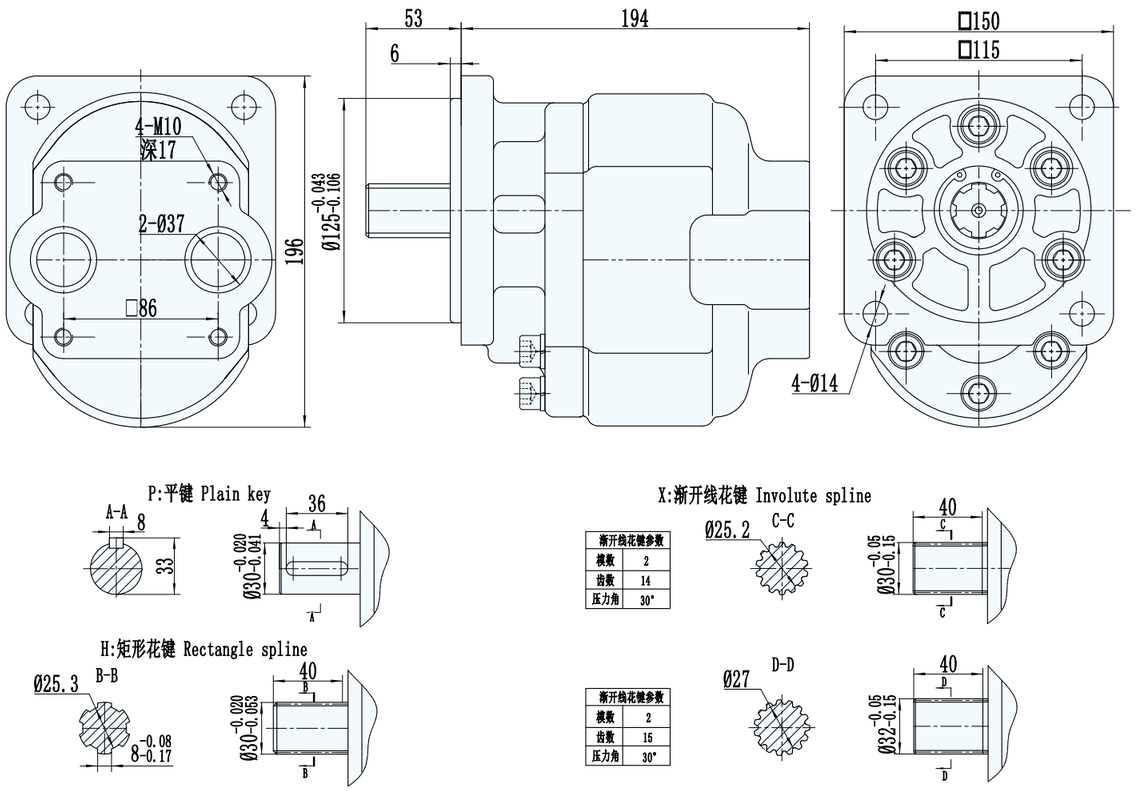

渐开线花键参数	
模数	2
齿数	14
压力角	30°

渐开线花键参数	
模数	2
齿数	15
压力角	30°

性能参数 Specification

型号	公称排量 ml/r	压力 Mpa		转速 r/min			溶积效率 ≥%	重量 kg
		额定	最高	最低	额定	最高		
CBD-G2120-BF**	120	25	30	600	2000	2500	92	11.5

CBD-G2 齿轮油泵 GEAR PUMP

齿轮油泵型号说明

C B D – G 2 * * * – B F * *
① ②③ ④ ⑤⑥⑦⑧

◎ 1 产品代号 Product code
◎ 2 压力等级 Pressure G:25Mpa
◎ 3 产品系列 Product series2
◎ 4 公称排量 Nominal displacement(M1/r)
◎ 5 安装形式 Mounting B:方形法兰 Square
◎ 6 油口形式 Joining port L: 法兰联接 Flange
◎ 7 轴伸形式 Shaft en P:平键 Plain key H:矩形花键 Rectangle spline
X:渐开线花键 Involute spline
◎ 8 旋向 Rotation L:左旋 Left (逆时针 Counterc lockwise)
R:右旋 Right (顺时针 Clockwise is omittd) (省略)

外形图 Outline Dimensions

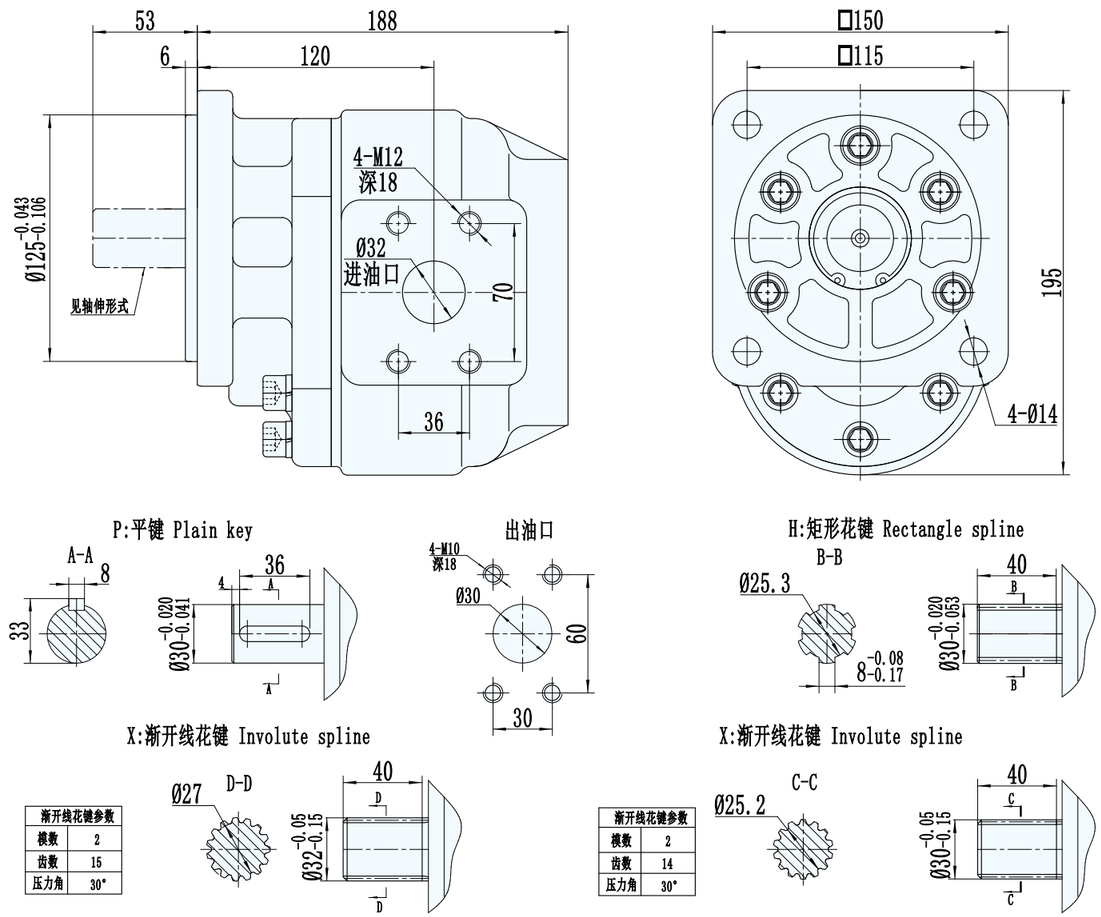

渐开线花键参数	
模数	2
齿数	15
压力角	30°

渐开线花键参数	
模数	2
齿数	14
压力角	30°

性能参数 Specification

型号	公称排量 ml/r	压力 Mpa		转速 r/min			溶积效率 ≥%	重量 kg
		额定	最高	最低	额定	最高		
CBD-G2120-BF**	120	25	30	600	2000	2500	92	10.6

CBD-G2 齿轮油泵 GEAR PUMP

齿轮油泵型号说明

CBD-G2**-BL**
① ②③ ④ ⑤⑥⑦⑧

◎ 1 产品代号 Product code
◎ 2 压力等级 Pressure G:25Mpa
◎ 3 产品系列 Product series2
◎ 4 公称排量 Nominal displacement(M1/r)
◎ 5 安装形式 Mounting B:方形法兰 Square
◎ 6 油口形式 Joining port L:螺纹联接 Screw
◎ 7 轴伸形式 Shaft en P:平键 Plain key H:矩形花键 Rectangle spline
X:渐开线花键 Involute spline
◎ 8 旋向 Rotation L:左旋 Left (逆时针 Counterclockwise)
R:右旋 Right (顺时针 Clockwise is omittd) (省略)

外形图 Outline Dimensions

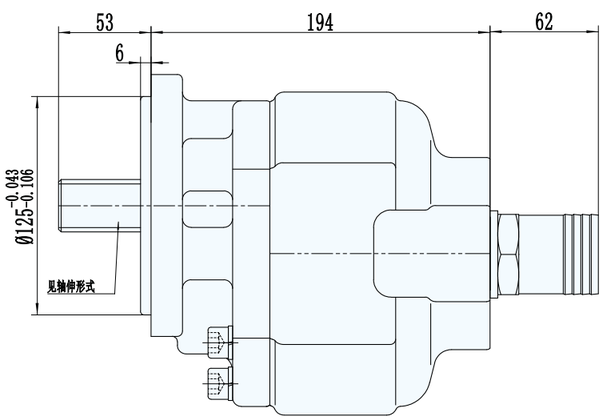

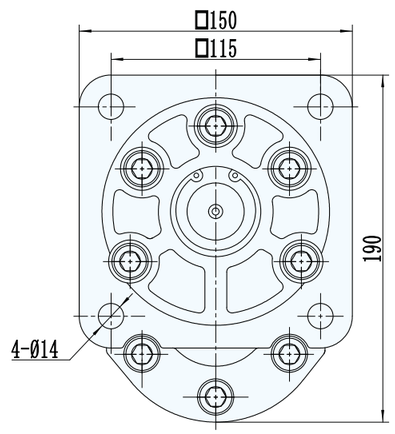

X:渐开线花键 Involute spline

渐开线花键参数	
模数	2
齿数	15
压力角	30°

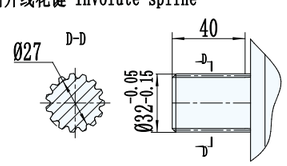

X:渐开线花键 Involute spline

渐开线花键参数	
模数	2
齿数	14
压力角	30°

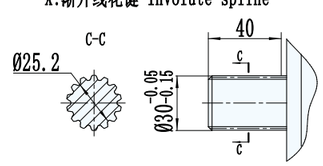

P:平键 Plain key

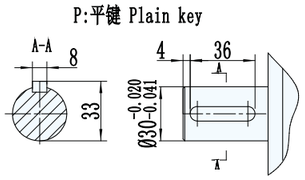

H:矩形花键 Rectangle spline

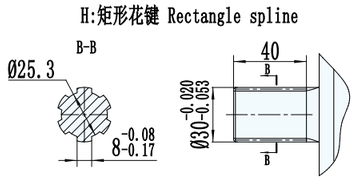

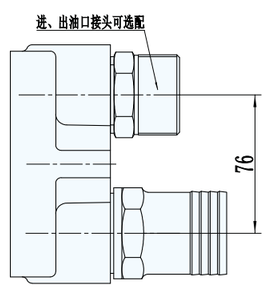

性能参数 Specification

型号	公称排量 ml/r	压力 Mpa		转速 r/min			溶积效率 ≥%	重量 kg
		额定	最高	最低	额定	最高		
CBD-G2120-BL**	120	25	30	600	2000	2500	92	12

CBF-F680 齿轮油泵 GEAR PUMP

CBF-F680系列齿轮泵采用新型高强度合金材料和液态模锻工艺，强度比普通材料提高一倍以上；盖和泵体的一体结构，提高了产品一体性和装配精度；为使产品提高加工精度及整体质量稳定性，加工设备使用了先进的数控加工中心；特别是内部结构的改进，改善了使用性能、体积小、流量大，在高温高压下也能正常工作，效率不受影响，延长了使用寿命。

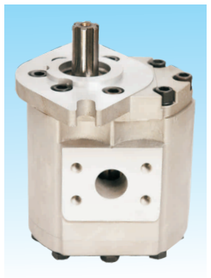

齿轮油泵型号说明

CBF-F680-AF**
① ②③ ④ ⑤⑥⑦⑧

◎1 产品代号 Product code
◎2 压力等级 Pressure F:20Mpa
◎3 齿轮模数 Gear modulus 6
◎4 公称排量 Nominal displacement (M1/r)
◎5 安装形式 Mounting A:菱形法兰 Oval
◎6 油口形式 Joining port F:法兰联接 Flange
◎7 轴伸形式 Shaft en H:矩形花键 Rectangle spline
◎8 旋向 Rotation L:左旋 Left (逆时针 Counterc lockwise)
R:右旋 Right (顺时针 Clockwise is omittd) (省略)

外形图 Outline Dimensions

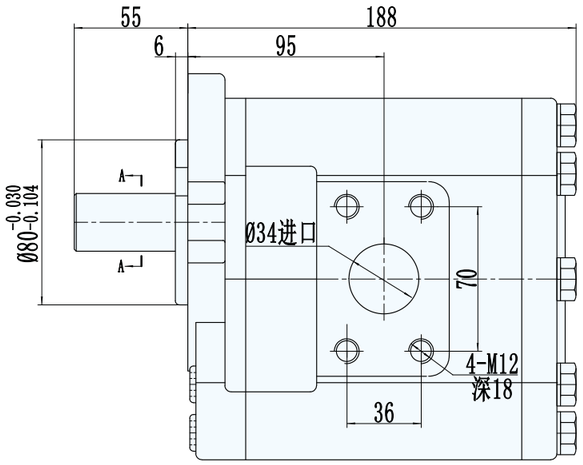

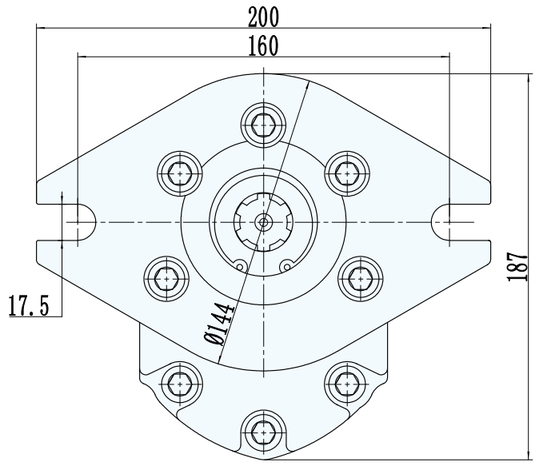

出油口

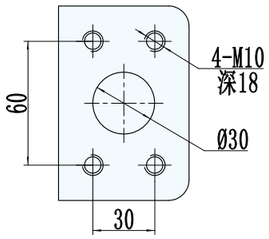

H:矩形花键 Rectangle spline

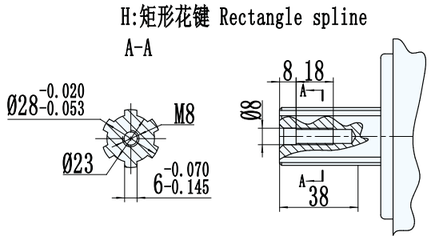

性能参数 Specification

型号	公称排量 ml/r	压力 Mpa		转速 r/min			溶积效率 ≥%	重量 kg
		额定	最高	最低	额定	最高		
CBF-F680-AF**	80	20	25	600	2000	2500	92	11.5

CBD-F100 齿轮油泵 GEAR PUMP

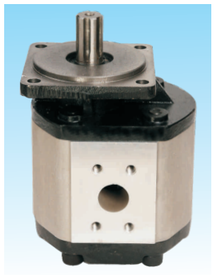

CBD-F100系列齿轮泵采用新型高强度合金材料和液态模锻工艺，强度比普通材料提高一倍以上；盖和泵体的一体结构，提高了产品一体性和装配精度；为使产品提高加工精度及整体质量稳定性，加工设备使用了先进的数控加工中心；特别是内部结构的改进，改善了使用性能、体积小、流量大，在高温高压下也能正常工作，效率不受影响，延长了使用寿命。

齿轮油泵型号说明

CBD－F 100 －B F H ＊
① ② ③ ④⑤⑥⑦

◎ 1 产品代号 Product code
◎ 2 产品系列 Product series2
◎ 3 公称排量 Nominal displacement(M1/r)
◎ 4 安装形式 Mounting B:方形法兰 Square
◎ 5 油口形式 Joining port F:法兰联接 Flange
◎ 6 轴伸形式 Shaft en H:矩形花键 Rectangle spline
◎ 7 旋向 Rotation L:左旋 Left (逆时针 Counterclockwise)
R:右旋 Right (顺时针 Clockwise is omittd) (省略)

外形图 Outline Dimensions

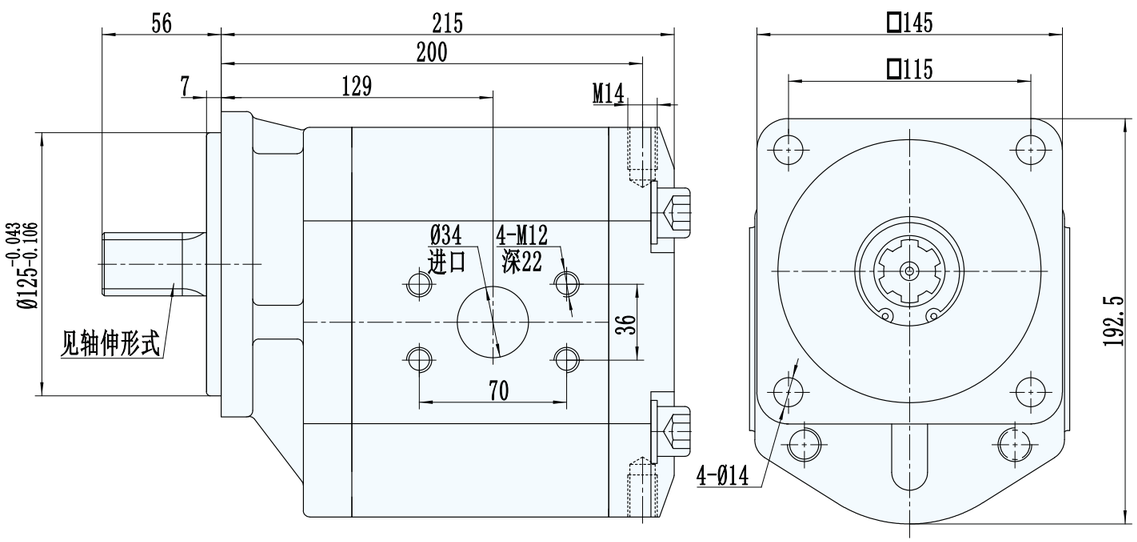

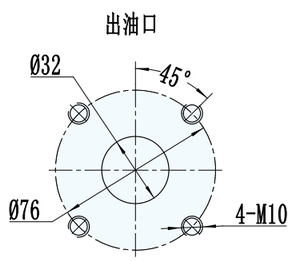

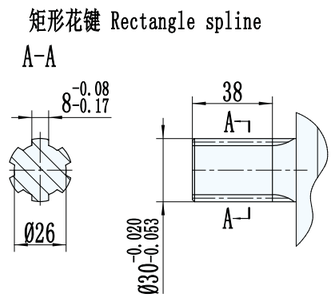

性能参数 Specification

型号	公称排量 ml/r	压力 Mpa		转速 r/min			溶积效率 ≥%	重量 kg
		额定	最高	最低	额定	最高		
CBD-F100-B***	100	20	25	600	2000	2500	92	21

CBD-F100 齿轮油泵 GEAR PUMP

CBD-F100系列齿轮泵采用新型高强度合金材料和液态模锻工艺，强度比普通材料提高一倍以上；盖和泵体的一体结构，提高了产品一体性和装配精度；为使产品提高加工精度及整体质量稳定性，加工设备使用了先进的数控加工中心；特别是内部结构的改进，改善了使用性能、体积小、流量大，在高温高压下也能正常工作，效率不受影响，延长了使用寿命。

齿轮油泵型号说明

CBD－F 100 －B ＊ H ＊
① ② ③ ④⑤⑥⑦

◎ 1 产品代号 Product code
◎ 2 压力等级 Pressure F:20Mpa
◎ 3 公称排量 Nominal displacement(M1/r)
◎ 4 安装形式 Mounting B:方形法兰 Square
◎ 5 油口形式 Joining port L:螺纹联接 Screw F:法兰联接 Flange
◎ 6 轴伸形式 Shaft end H:矩形花键 Rectangle spline
◎ 7 旋向 Rotation L:左旋 Left (逆时针 Counterclockwise)
R:右旋 Right (顺时针 Clockwise is omittd) (省略)

外形图 Outline Dimensions

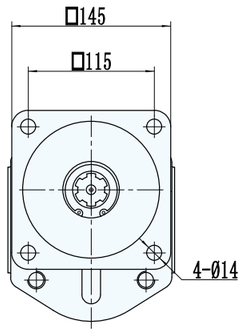

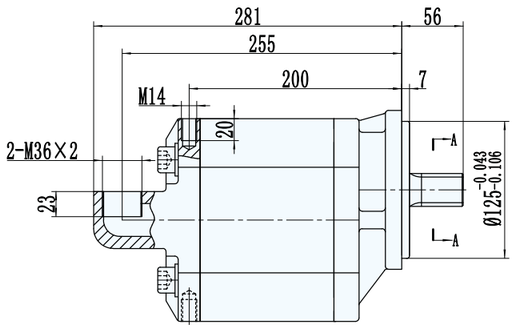

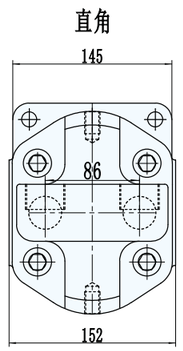

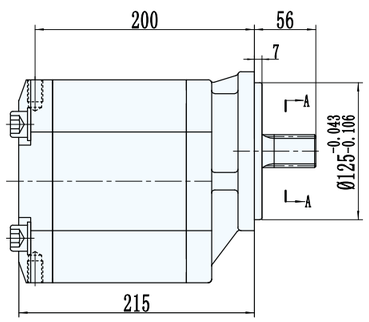

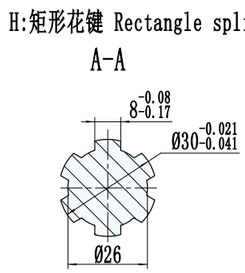

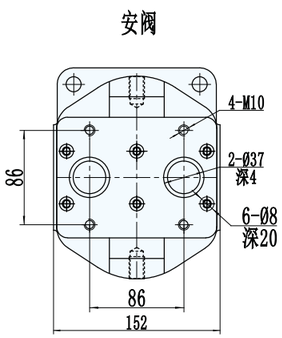

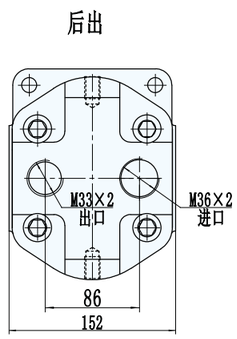

性能参数 Specification

型号	公称排量 ml/r	压力 Mpa		转速 r/min			溶积效率 ≥%	重量 kg
		额定	最高	最低	额定	最高		
CBD-F100-B***	100	20	25	600	2000	2500	92	22

CBF-F4 齿轮油泵 GEAR PUMP

齿轮油泵型号说明

CBF-F4**-A**

① ②③ ④ ⑤⑥⑦⑧

◎ 1产品代号 Product code

◎ 2压力等级 Pressure F:20Mpa

◎ 3 齿轮模数 Gear modulus 4

◎ 4公称排量 Nominal displacement(M1/r)

◎ 5安装形式 Mounting A:菱形法兰 Oval

◎ 6油口形式 Joining port L:螺纹联接 Screw

◎ 7轴伸形式 Shaft en H:矩形花键 Rectangle spline P:平键 Plain key

◎ 8旋向 Rotation L:左旋 Left (逆时针 Counterclockwise)

R:右旋 Right (顺时针 Clockwise is omittd) (省略)

外形图 Outline Dimensions

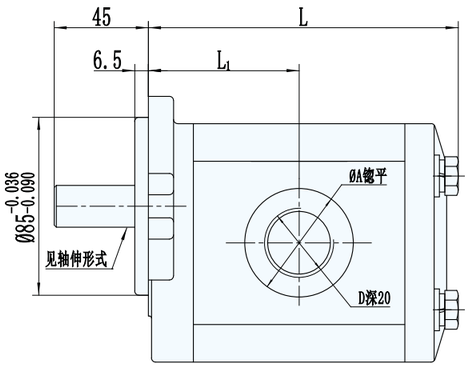

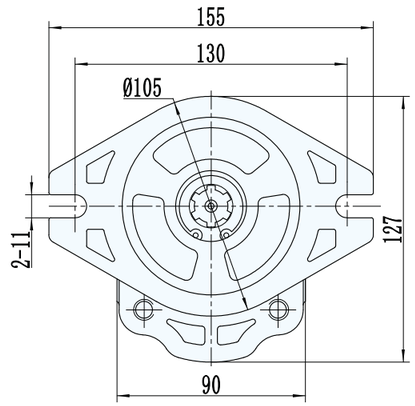

P:平键 Plain key

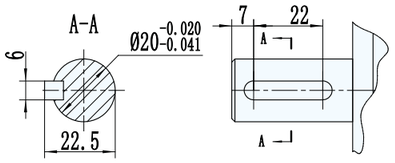

H:矩形花键 Rectangle spline

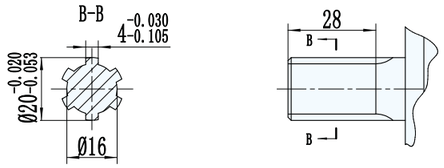

性能参数 Specification

型号	公称排量 ml/r	压力Mpa 额定	压力Mpa 最高	转速r/min 最低	转速r/min 额定	转速r/min 最高	溶积效率 ≥%	L1	L	进油口 D	进油口 A	出油口 D	出油口 A	重量 kg
CBF-F410-AL**	10	20	25	800	2500	3000	92	54.5	113	M22X1.5	50	M18X1.5	40	3.2
CBF-F412-AL**	12							55.8	115.5					3.3
CBF-F414-AL**	14							56.8	117.5					3.4
CBF-F416-AL**	16							57.8	119	M27X2		M22X1.5		3.5
CBF-F418-AL**	18			600				59	122					3.6
CBF-F420-AL**	20						93	60	124					3.7
CBF-F425-AL**	25							63	130.5	M33X2		M27X2		3.8
CBF-F432-AL**	32							67	138					4.1
CBF-F440-AL**	40	16	20					71.5	147					4.4
CBF-F450-AL**	50							76.5	157					4.7

CBW-F3 齿轮油泵 GEAR PUMP

齿轮油泵型号说明

CBW-F3**-***

① ②③ ④ ⑤⑥⑦⑧

◎1 产品代号 Product code

◎2 压力等级 Pressure F:20Mpa

◎3 齿轮模数 Gear modulus 3

◎4 公称排量 Nominal displacement (M1/r)

◎5 安装形式 Mounting A:菱形法兰 Oval C:矩形法兰 Rectangle T:特殊法兰 Special

◎6 油口形式 Joining port F:法兰联接 Flange L:螺纹联接 Screw T:特殊联接 Special

◎7 轴伸形式 Shaft en P:平键 Plain key H:矩形花键 Rectangle spline

Z:半圆键Woodruff B:扁口键 Flat end T:特殊Special

◎8 旋向 Rotation L:左旋 Left (逆时针 Counterc lockwise)

R:右旋 Right (顺时针 Clockwise is omittd) (省略)

外形图 Outline Dimensions

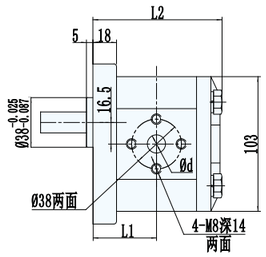

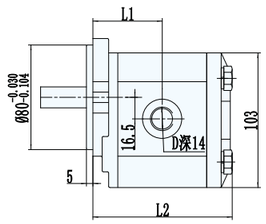

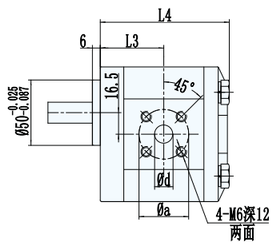

矩形法兰

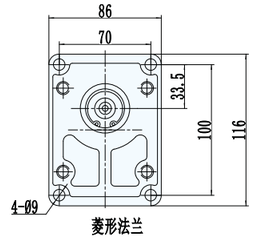

菱形法兰

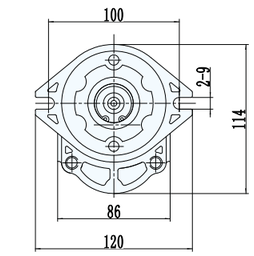

特殊法兰

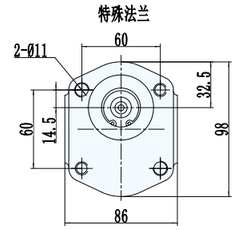

B:扁口键 Flat end

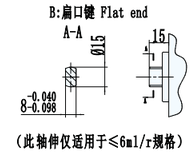

（此轴伸仅适用于≤6ml/r规格）

P:平键 Plain key

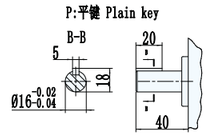

C-C H:矩形花键 Rectangle spline

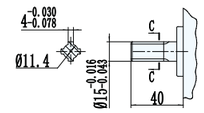

Z:半圆键 Woodruff

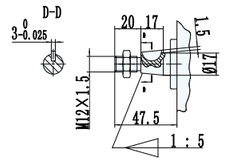

性能参数 Specification

型号	公称排量 ml/r	压力Mpa 额定	压力Mpa 最高	转速r/min 最低	转速r/min 额定	转速r/min 最高	溶积效率 ≥%	L1	L2	L3	L4	法兰联接 进油口 a	法兰联接 进油口 d	法兰联接 出油口 a	法兰联接 出油口 d	法兰联接 进油口 D	法兰联接 出油口 D	重量 kg
CBW-F304	4	20	25	800	2500	3000	90	43.3	93	45.3	95	40	14	35	10	M20X1.5 锪平 Ø36	M18X1.5 锪平 Ø30	2.3
CBW-F306	6							45	96.5	47	98.5							2.4
CBW-F310	10						91	48	102.5	50	104.5		18		14			2.6
CBW-F314	14							51	108.5	53	110.5							2.8
CBW-F316	16						92	53	112.5	55	114.5							2.9
CBW-E320	20	16	20					56.5	119.5	58.5	121.5		20		16			3.1

CB100-15Z 齿轮油泵 GEAR PUMP

CB100-15Z系列齿轮泵采用新型高强度合金材料和液态模锻工艺，强度比普通材料提高一倍以上；盖和泵体的一体结构，提高了产品一体性和装配精度；为使产品提高加工精度及整体质量稳定性，加工设备使用了先进的数控加工中心；特别是内部结构的改进，改善了使用性能、体积小、流量大，在高温高压下也能正常工作，效率不受影响，延长了使用寿命。

齿轮油泵型号说明

CB - 100 - 15Z BL*
① ② ③ ④⑤⑥

◎ 1 产品代号 Product code
◎ 2 公称排量 Nominal displacement(M1/r)
◎ 3 轴伸形式 Shaft en X:内渐开线花键 Involute spline
◎ 4 安装形式 Mounting B:方形法兰 Square
◎ 5 油口形式 Joining port L:螺纹联接 Screw
◎ 6 旋向 Rotation L:左旋 Left (逆时针 Counterclockwise)
R:右旋 Right (顺时针 Clockwise is omittd) (省略)

外形图 Outline Dimensions

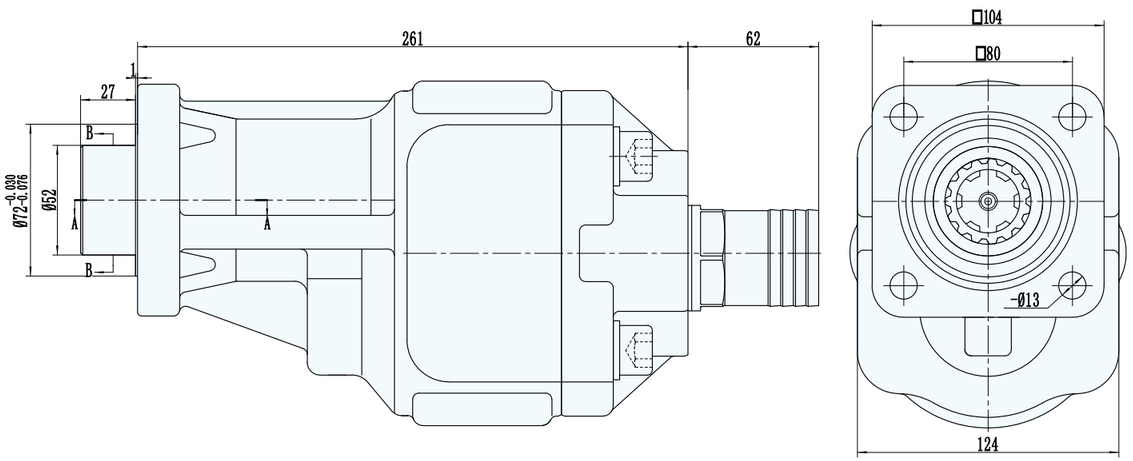

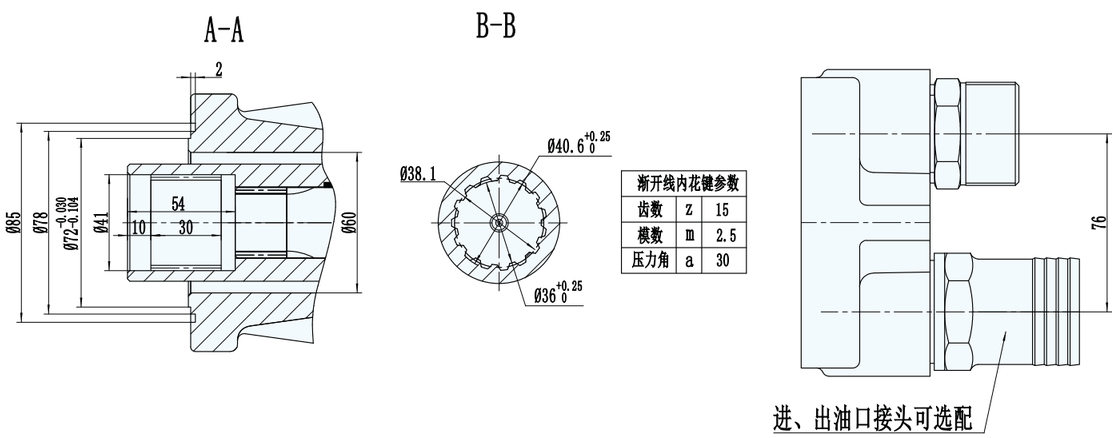

渐开线内花键参数		
齿数	z	15
模数	m	2.5
压力角	a	30

性能参数 Specification

型号	公称排量 ml/r	压力 Mpa		转速 r/min			溶积效率 ≥%	重量 kg
		额定	最高	最低	额定	最高		
CB-100-15Z	100	20	25	600	2000	2500	92	10.6

CB100-17Z 齿轮油泵 GEAR PUMP

CB100-17Z系列齿轮泵采用新型高强度合金材料和液态模锻工艺，强度比普通材料提高一倍以上；盖和泵体的一体结构，提高了产品一体性和装配精度；为使产品提高加工精度及整体质量稳定性，加工设备使用了先进的数控加工中心；特别是内部结构的改进，改善了使用性能、体积小、流量大，在高温高压下也能正常工作，效率不受影响，延长了使用寿命。

齿轮油泵型号说明

CB - 100 - 17Z TL*
① ② ③ ④⑤⑥

◎ 1 产品代号 Product code
◎ 2 公称排量 Nominal displacement(M1/r)
◎ 3 轴伸形式 Shaft en X:内渐开线花键 Involute spline
◎ 4 安装形式 Mounting T:特殊法兰 Special
◎ 5 油口形式 Joining port L:螺纹联接 Screw
◎ 6 旋向 Rotation L:左旋 Left (逆时针 Counterclockwise)
R:右旋 Right (顺时针 Clockwise is omittd) (省略)

外形图 Outline Dimensions

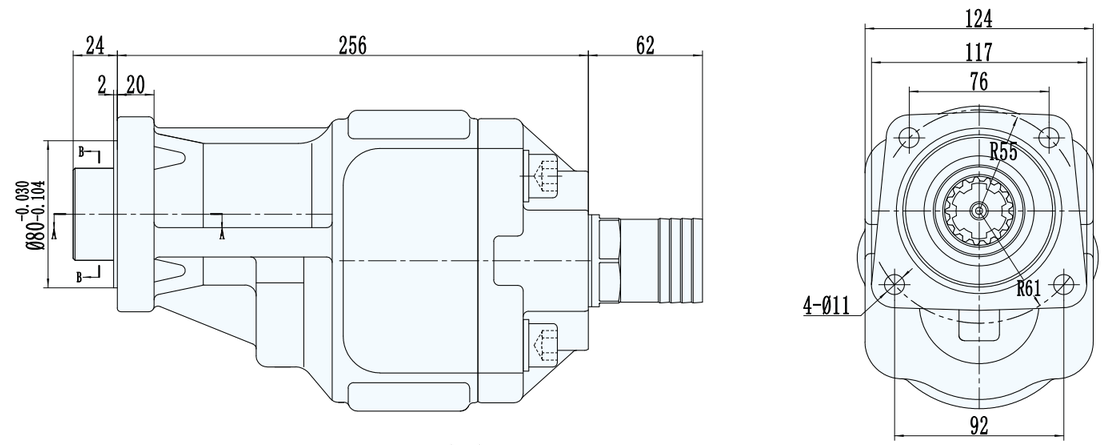

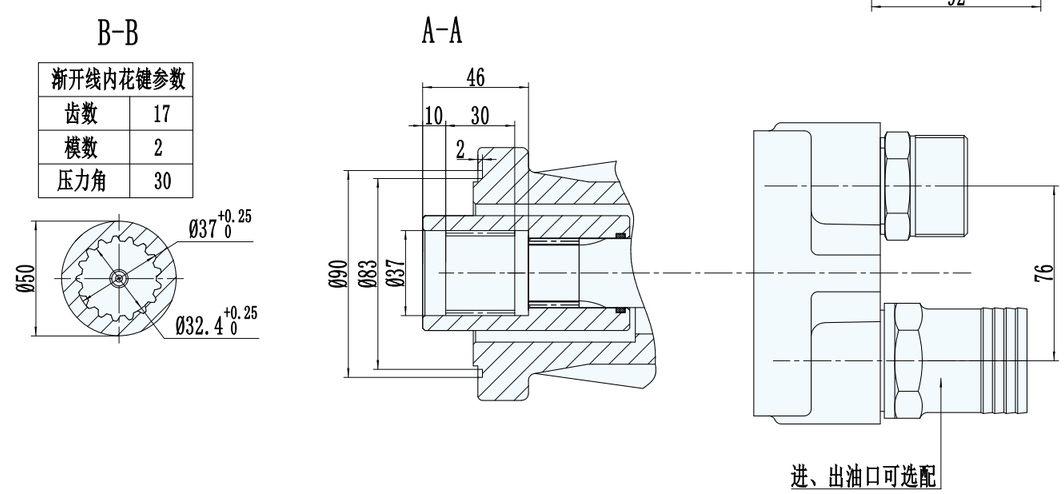

渐开线内花键参数	
齿数	17
模数	2
压力角	30

性能参数 Specification

型号	公称排量 ml/r	压力 Mpa		转速 r/min			溶积效率 ≥%	重量 kg
		额定	最高	最低	额定	最高		
CB-100-17Z	100	20	25	600	2000	2500	92	10.4

CB100/20 齿轮油泵 GEAR PUMP

CB100/20系列齿轮泵采用新型高强度合金材料和液态模锻工艺，强度比普通材料提高一倍以上；盖和泵体的一体结构，提高了产品一体性和装配精度；为使产品提高加工精度及整体质量稳定性，加工设备使用了先进的数控加工中心；特别是内部结构的改进，改善了使用性能、体积小、流量大，在高温高压下也能正常工作，效率不受影响，延长了使用寿命。

齿轮油泵型号说明

CB－100/20－BLH*

① ② ③ ④⑤⑥⑦

◎ 1 产品代号 Product code
◎ 2 前泵公称排量 Nominal displacement(M1/r)
◎ 3 后泵公称排量 Nominal B:方形法兰 Square/r
◎ 4 安装形式 Mounting L:螺纹联接 Screw
◎ 5 油口形式 Joining port
◎ 6 轴伸形式 Shaft end H:矩形花键 Rectangle spline
◎ 7 旋向 Rotation L:左旋 Left (逆时针 Counterclockwise)
R:右旋 Right (顺时针 Clockwise is omittd) (省略)

外形图 Outline Dimensions

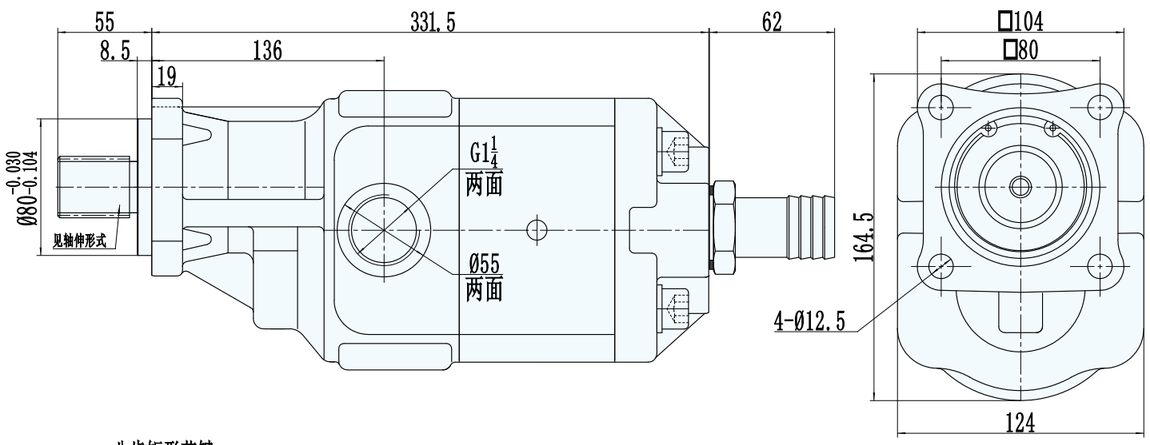

八齿矩形花键
Eight-tooth rectangular spline

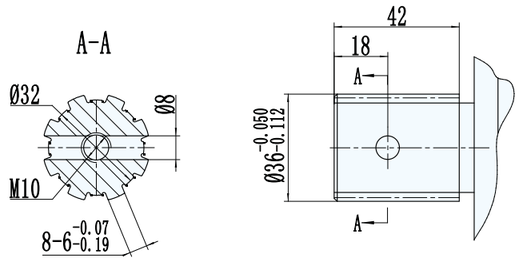

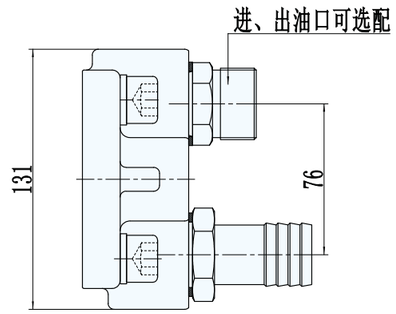

性能参数 Specification

型号	公称排量 ml/r		压力 Mpa		转速 r/min			容积效率 ≥%	旋向	重量 kg
	前泵	后泵	额定	最高	最低	额定	最高			
CB100/20	100	20	20	25	800	2000	2500	92	右	15

CBDL-F5/F5 齿轮油泵 GEAR PUMP

齿轮油泵型号说明

CBDL－F5**/F5** * L * *

① ②③④ ②③⑤ ⑥⑦⑧⑨

◎ 1 产品代号 Product code
◎ 2 压力等级 Pressure F:20Mpa
◎ 3 齿轮模数 Gear modulus 5
◎ 4前泵公称排量 Nominal displacement(M1/r)
◎ 5后泵公称排量Nominal displacement(M1/r)
◎ 6安装形式 Mounting A:菱形法兰 C:矩形法兰 Rectangle
◎ 7 油口形式 Joining port L:螺纹联接 Screw
◎ 8 轴伸形式 Shaft end P:平键 Plain key
H:矩形花键 Rectangle spline
◎9 旋向 Rotation L:左旋 Left (逆时针 Counterclockwise)
R:右旋 Right (顺时针 Clockwise is omittd) (省略)

外形图 Outline Dimensions

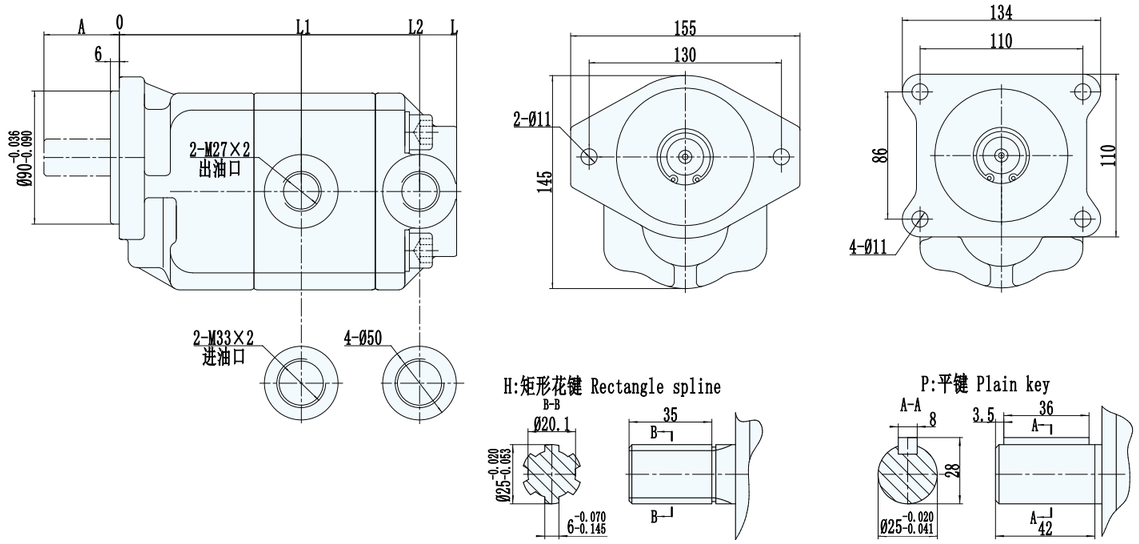

性能参数 Specification

型号	公称排量 ml/r	压力 Mpa		转速 r/min			容积效率 ≥%	L1	L2	L	A	重量 kg
		额定	最高	最低	额定	最高						
CBDLF580/F563-*L**	80/63	20	25	600	2000	2500	90/92	139	239	262	51	
CBDLF580/F550-*L**	80/50								233	256		
CBDLF580/F540-*L**	80/40								228	251		
CBDLF563/F550-*L**	63/50							133	227	250		
CBDLF563/F540-*L**	63/40								222	245		
CBDLF563/F532-*L**	63/32								215	238		
CBDLF550/F540-*L**	50/40							123	212	235		
CBDLF550/F532-*L**	50/32								205	228		
CBDLF550/F525-*L**	50/25								201	224		
CBDLF540/F532-*L**	40/32							118	200	223		
CBDLF540/F525-*L**	40/25								196	219		
CBDLF540/F520-*L**	40/20								192	215		
CBDLF532/F532-*L**	32/32							111	193	216	48	
CBDLF532/F525-*L**	32/25								189	212		
CBDLF532/F520-*L**	32/20								185	208		
CBDLF532/F510-*L**	32/10								179	202		

CBNL-F5/F5 齿轮油泵 GEAR PUMP

齿轮油泵型号说明

C B N L – F 5 * * / F 5 * * C F * *
① ②③④ ②③⑤ ⑥ ⑦ ⑧ ⑨

◎ 1 产品代号 Product code
◎ 2 压力等级 Pressure grade F:20Mpa
◎ 3 齿轮模数 Gear modulus 5
◎ 4 前泵公称排量 Nominal displacement(M1/r)
◎ 5 后泵公称排量 Nominal displacement(M1/r)
◎ 6 安装形式 Mounting C:矩形法兰 Rectangle
◎ 7 油口形式 Joining port F:法兰联接 Flange
◎ 8 轴伸形式 Shaft end P:平键 Plain key
H:矩形花键 Rectangle spline
◎9 旋向 Rotation L:左旋 Left (逆时针 Counterclockwise)
R:右旋 Right (顺时针 Clockwise is omittd) (省略)

外形图 Outline Dimensions

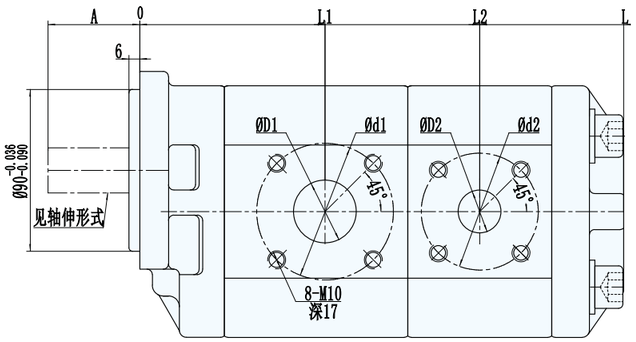

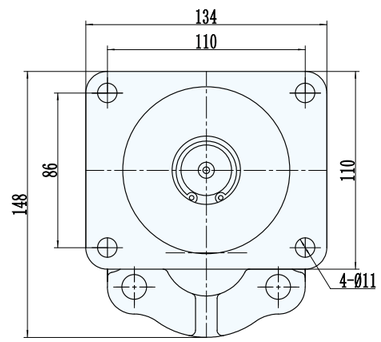

H:矩形花键 Rectangle spline

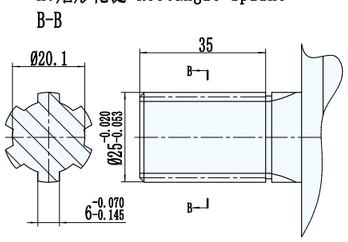

出油口

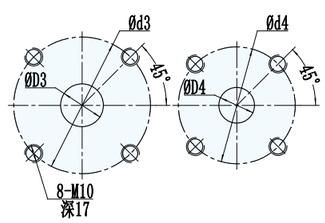

P:平键 Plain key

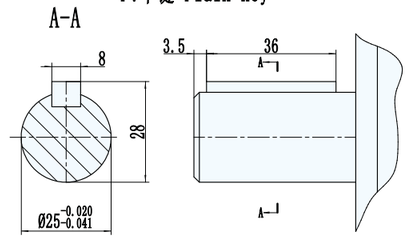

性能参数 Specification

型号	公称排量 ml/r 前泵/后泵	压力Mpa 前泵/后泵 额定	压力Mpa 前泵/后泵 最高	转速r/min 最低	转速r/min 额定	转速r/min 最高	容积效率 ≥% 前泵/后泵	L1	L2	L	A	D1	d1	D2	d2	D3	d3	D4	d4	重量 kg
CBNL-F563/F520-CF**	63/20	20	25	600	2000	2500	92/92	103	189	269	51	35	76	25	65	24	76	20	65	
CBNL-F563/F510-CF**	63/10																			
CBNL-F550/F520-CF**	50/20							93	179	259										
CBNL-F550/F510-CF**	50/10																			
CBNL-F540/F525-CF**	40/25															20				
CBNL-F540/F520-CF**	40/20																			
CBNL-F540/F510-CF**	40/10																			
CBNL-F532/F510-CF**	32/10							87	167	247	48	30	65				65			

CBQL-*5/*5 齿轮油泵 GEAR PUMP

齿轮油泵型号说明

C B Q L – * 5 * * / * 5 * * C F H *
① ②③④ ②③⑤ ⑥ ⑦ ⑧ ⑨

◎ 1 产品代号 Product code
◎ 2 压力等级 Pressure grade F:20Mpa E:16Mpa
◎ 3 齿轮模数 Gear modulus 5
◎ 4前泵公称排量 Nominal displacement(M1/r)
◎ 5后泵公称排量 Nominal displacement(M1/r)
◎ 6安装形式 Mounting C:矩形法兰 Rectangle
◎ 7 油口形式 Joining port F:法兰联接 Flang
◎ 8 轴伸形式 Shaft end H:矩形花键 Rectangle spline
◎9 旋向 Rotation L:左旋 Left (逆时针 Counterclockwise)
R:右旋 Right (顺时针 Clockwise is omittd) (省略)

外形图 Outline Dimensions

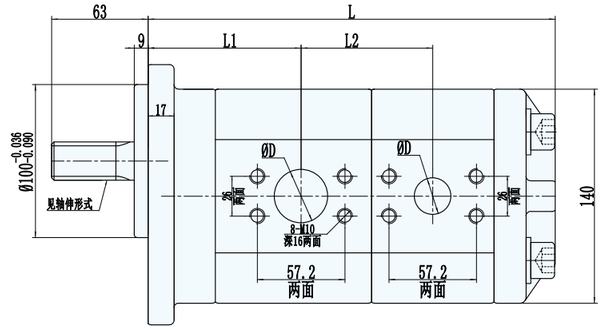

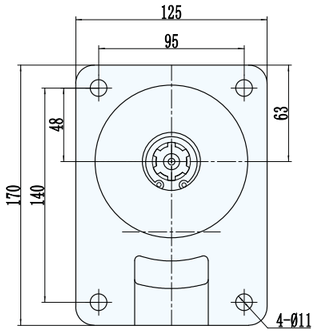

矩形花键 Rectangle spline

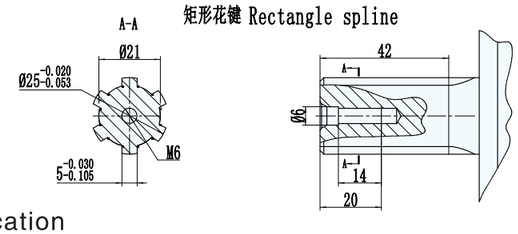

性能参数 Specification

型号	公称排量 ml/r 前泵/后泵	压力 Mpa 额定	压力 Mpa 最高	转速 r/min 最低	转速 r/min 额定	转速 r/min 最高	容积效率 ≥% 前泵/后泵	L1	L2	L	D 进油口 前泵/后泵	D 出油口 前泵/后泵	重量 kg
CBQL-E563/F520-CFH**	63/20	16/20	20/25	600	2000	2500	93/92	100	86	266	35/24	24/20	
CBQL-E563/F525-CFH**	63/25												
CBQL-E563/F532-CFH**	63/32						93/93				35/30		
CBQL-E563/F540-CFH**	63/40								92	278	35/35		
CBQL-E563/F550-CFH**	63/50											24/24	
CBQL-F550/F520-CFH**	50/20	20/20	25/25	600	2500	3000	93/92	90	86	256	35/24	24/20	
CBQL-F550/F525-CFH**	50/25												
CBQL-P550/F532-CFH**	50/32						93/93				35/30		
CBQL-F550/F540-CFH**	50/40								92	268	35/35		
CBQL-F550/F550-CFH**	50/50											24/24	
CBQL-P540/P520-CFH**	40/20						93/92		86	256	35/24	20/20	
CBQL-F540/F525-CFH**	40/25												
CBQL-F540/F532-CFH**	40/32						93/93				35/30		
CBQL-F540/F540-CFH**	40/40								92	268	35/35		
CBQL-F532/F520-CFH**	32/20						93/92	84	80	244	30/24	20/20	
CBQL-P532/F525-CFH**	32/25												
CBQL-F532/F532-CFH**	32/32						93/93				30/30		
CBQL-F525/F520-CFH**	25/20						92/92				24/24		
CBQL-P525/F525-CFH**	25/25												
CBQL-F520/F520-CFH**	20/20												

CBG2-2 双联齿轮油泵 GEAR PUMP

齿轮油泵型号说明

CBG－2 ＊＊＊/2＊＊＊ B F ＊ ＊
① ② ③ ② ④ ⑤ ⑥ ⑦ ⑧

◎ 1 产品代号 Product code
◎ 2 产品系列 Product series
◎ 3 前泵公称排量 Nominal displacement(M1/r)
◎ 4 后泵公称排量 Nominal displacement(M1/r)
◎ 5 安装形式 Mounting B:方形法兰 Square
◎ 6 油口形式 Joining port F:法兰联接 Flange
◎ 7 轴伸形式 Shaft end X:渐开线花键 Involute spline
P:平键 Plain key H:矩形花键 Rectangle spline
◎ 8 旋向 Rotation L:左旋 Left (逆时针 Counterclockwise)
R:右旋 Right (顺时针 Clockwise is omittd) (省略)

外形图 Outline Dimensions

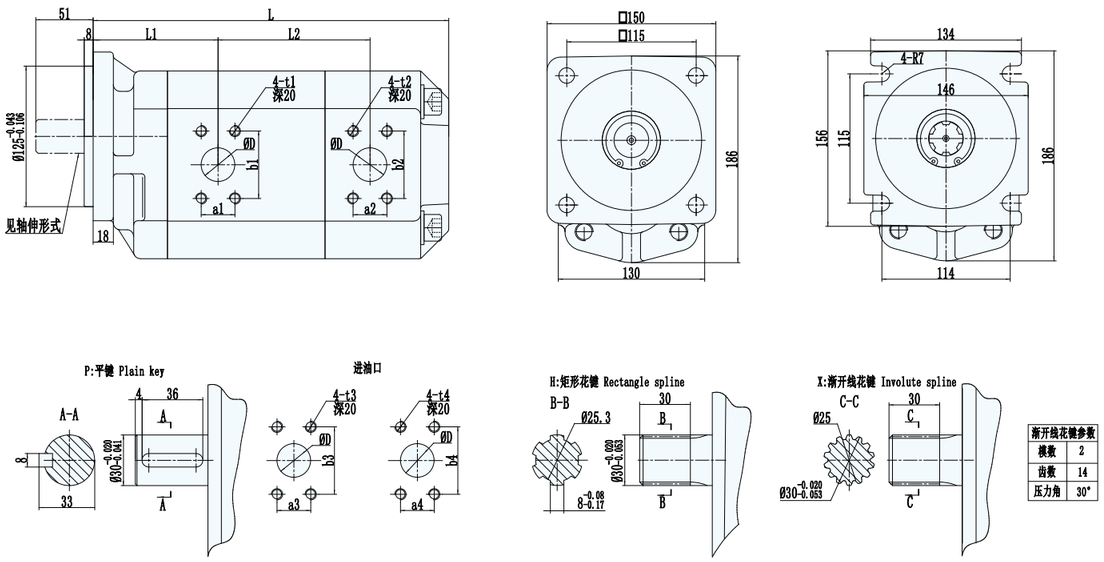

渐开线花键参数	
模数	2
齿数	14
压力角	30°

性能参数 Specification

型号	公称排量 ml/r 前泵/后泵	压力Mpa 前泵/后泵 额定	压力Mpa 前泵/后泵 最高	转速r/min 最低	转速r/min 额定	转速r/min 最高	容积效率 ≥% 前泵/后泵	L1	L2	L	a1/a2	b1/b2	a3/a4	b3/b4	t1/t2	t3/t4	D 进油口 前泵/后泵	D 出油口 前泵/后泵	重量 kg
CBG2040/2040-BF**	40/40	20	25	600	2000	3000	92/92	111	91	254	22	48	22	48	M8	M8	20	20	
CBG2050/2040-BF**	50/40								97	260	22	48	26/22	52/48	M8	M10/M8	25/20	20	
CBG2050/2050-BF**	50/50								103	266	22	48	26	52	M8	M10	25	20	
CBG2063/2040-BF**	63/40								105	268	26/22	52/48	30/22	60/48	M10/M8	M10/M8	32/20	25/20	
CBG2063/2050-BF**	63/50								111	274	26/22	52/48	30/26	60/52	M10/M8	M10	32/25	25/20	
CBG2063/2063-BF**	63/63								113	282	26	52	30	60	M10	M10	32	25	
CBG2080/2032-BF**	80/32								115	276	30/22	60/48	36/22	70/48	M10/M8	M12/M8	35/20	32/20	
CBG2080/2040-BF**	80/40								117	280	30/22	60/48	36/22	70/48	M10/M8	M12/M8	35/20	32/20	
CBG2080/2050-BF**	80/50								123	286	30/22	60/48	36/26	70/52	M10/M8	M12/M10	35/20	32/20	
CBG2080/2063-BF**	80/63								125	294	30/26	60/52	36/30	70/60	M10	M12/M10	35/32	32/25	
CBG2080/2080-BF**	80/80								125	306	30	60	36	70	M10	M12	35	32	
CBG2100/2080-BF**	100/80								135	316	30	60	36	70	M10	M12	35	32	

CBKP 双联齿轮油泵 GEAR PUMP

齿轮油泵型号说明

CBKP－＊＊/＊＊ － B F ＊ ＊
① ② ③ ④ ⑤ ⑥ ⑦

◎ 1 产品代号 Product code
◎ 2 前公称排量 Nominal displacement(M1/r)
◎ 3 后公称排量 Nominal displacement(M1/r)
◎ 4 安装形式 Mounting B:方形法兰 Square
◎ 5 油口形式 Joining port F:法兰联接 Flang
◎ 6 轴伸形式 Shaft end P:平键 Plain key
H:矩形花键 Rectangle spline
X:渐开线花键 Involute spline Ø:SAE花键SAE spline
◎ 7 旋向 Rotation L:左旋 Left (逆时针 Counterclockwise)
R:右旋 Right (顺时针 Clockwise is omittd) (省略)

外形图 Outline Dimensions

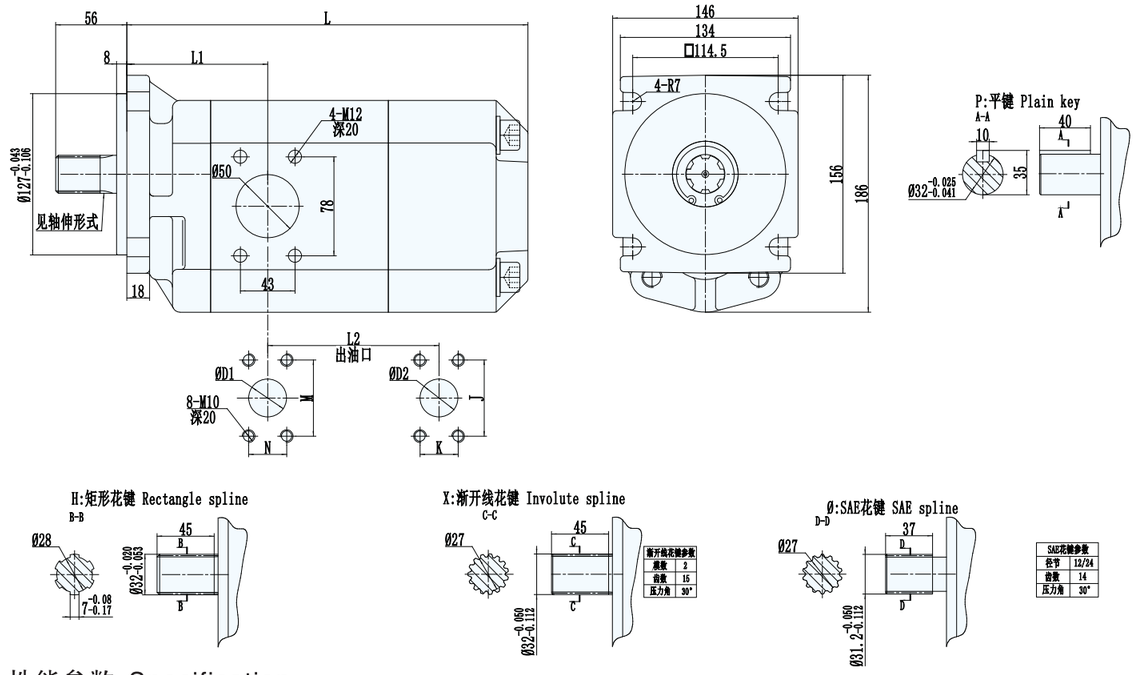

渐开线花键参数	
模数	2
齿数	15
压力角	30°

SAE花键参数	
径节	12/24
齿数	14
压力角	30°

性能参数 Specification

型号	公称排量 ml/r 前泵/后泵	压力 Mpa 额定	压力 Mpa 最高	转速 r/min 最低	转速 r/min 额定	转速 r/min 最高	容积效率 ≥% 前泵/后泵	L1	L2	L	D1	M×N	D2	J×K	重量 kg
CBKP40/32-BF**	40/32	20	25	600	2000	3000	91	111	89	250	Ø25	52×26	Ø25	52×26	
CBKP40/40-BF**	40/40								91	254					
CBKP50/32-BF**	50/32								95	256					
CBKP50/40-BF**	50/40								97	260					
CBKP50/50-BF**	50/50								103	266					
CBKP63/32-BF**	63/32								103	264					
CBKP63/40-BF**	63/40								105	268					
CBKP63/50-BF**	63/50								111	274					
CBKP63/63-BF**	63/63								113	282					
CBKP80/32-BF**	80/32								115	276					
CBKP80/40-BF**	80/40								117	280					
CBKP80/50-BF**	80/50								123	286					
CBKP80/63-BF**	80/63								125	294					
CBKP80/80-BF**	80/80								125	306	Ø32	60×30	Ø32	60×30	
CBKP100/50-BF**	100/50								113	296			Ø25	52×26	
CBKP100/80-BF**	100/80								135	316			Ø32	60×30	
CBKP100/100-BF**	100/100								145	326					

CBZ2-2 双联齿轮油泵 GEAR PUMP

齿轮油泵型号说明

CBZ－2 ＊＊＊/2＊＊＊ B F ＊ ＊
① ② ③ ② ④ ⑤ ⑥ ⑦ ⑧

◎ 1 产品代号 Product code
◎ 2 产品系列 Product series
◎ 3 前泵公称排量 Nominal displacement(M1/r)
◎ 4 后泵公称排量 Nominal displacement(M1/r)
◎ 5 安装形式 Mounting B:方形法兰 Square
◎ 6 油口形式 Joining port F:法兰联接 Flange
◎ 7 轴伸形式 Shaft end P:平键 Plain key H:矩形花键 Rectangle spline
X:渐开线花键 Involute spline
◎ 8 旋向 Rotation L:左旋 Left (逆时针 Counterclockwise)
R:右旋 Right (顺时针 Clockwise is omittd) (省略)

外形图 Outline Dimensions

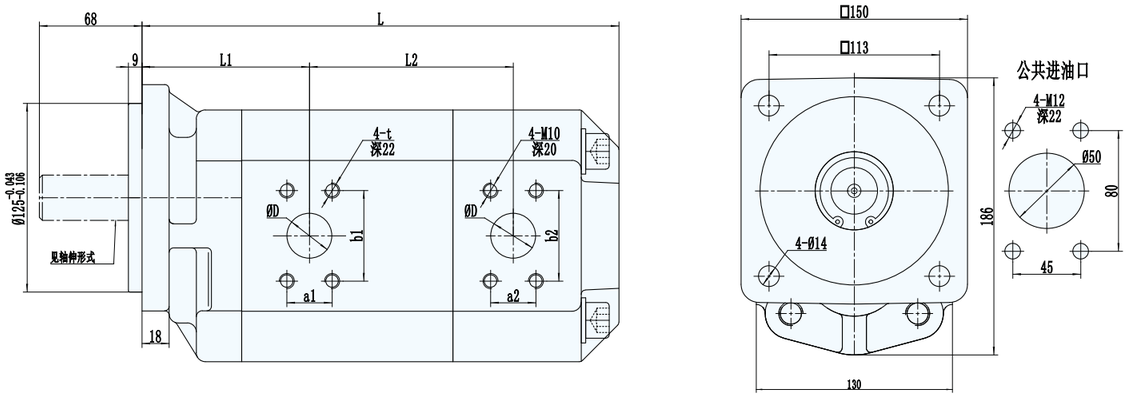

P:平键 Plain key

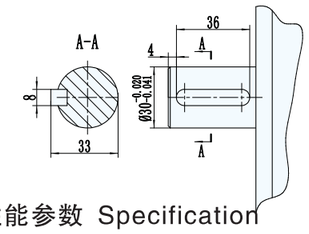

H:矩形花键 Rectangle spline

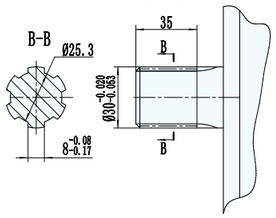

X:渐开线花键 Involute spline

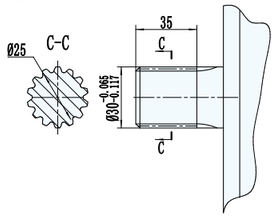

渐开线花键参数	
模数	2
齿数	14
压力角	30°

性能参数 Specification

型号	公称排量 ml/r 前泵/后泵	压力Mpa 前泵/后泵 额定	压力Mpa 前泵/后泵 最高	转速 r/min 最低	转速 r/min 额定	转速 r/min 最高	容积效率 ≥% 前泵/后泵	t	L1	L2	L	a1	b1	a2	b2	D 出油口 前泵/后泵	重量 kg
CBZ2080/2063-BF**	80/63	20/20	25/25	600	2000	3000	92/92	M12	111	125	294	36	70	60	30	40/32	
CBZ2080/2050-BF**	80/50									123	286						
CBZ2080/2040-BF**	80/40									117	280			52	26	40/25	
CBZ2080/2032-BF**	80/32									115	276						
CBZ2080/2020-BF**	80/20									113	282						
CBZ2063/2063-BF**	63/63											30	60	60	30	32/32	
CBZ2063/2050-BF**	63/50							M10		111	274						
CBZ2063/2040-BF**	63/40									105	268			52	26	32/25	
CBZ2063/2032-BF**	63/32									103	264						
CBZ2050/2050-BF**	50/50									103	266			60	30	32/32	
CBZ2050/2040-BF**	50/40									97	260			52	26	32/25	
CBZ2050/2032-BF**	50/32									95	256						

CBQT 双联齿轮油泵 GEAR PUMP

齿轮油泵型号说明

CBQT－＊＊ ＊＊/＊5＊＊ ＊ F ＊ ＊
① ②③ ④ ②③⑤ ⑥ ⑦ ⑧ ⑨

◎ 1 产品代号 Product code
◎ 2 压力等级 Pressure grade F:20Mpa E:16Mpa
◎ 3 齿轮模数 Gear modulus 5
◎ 4 前泵公称排量 Nominal displacement(M1/r)
◎ 5 后泵公称排量Nominal displacement(M1/r)
◎ 6 安装形式 Mounting C:矩形法兰 Rectangle A:菱形法兰 Oval
◎ 7 油口形式 Joining port F:法兰联接 Flange
◎ 8 轴伸形式 Shaft end H:矩形花键 Rectangle spline P:平键 Plain key
◎9 旋向 Rotation L:左旋 Left (逆时针 Counterclockwise)
R:右旋 Right (顺时针 Clockwise is omittd) (省略)

外形图 Outline Dimensions

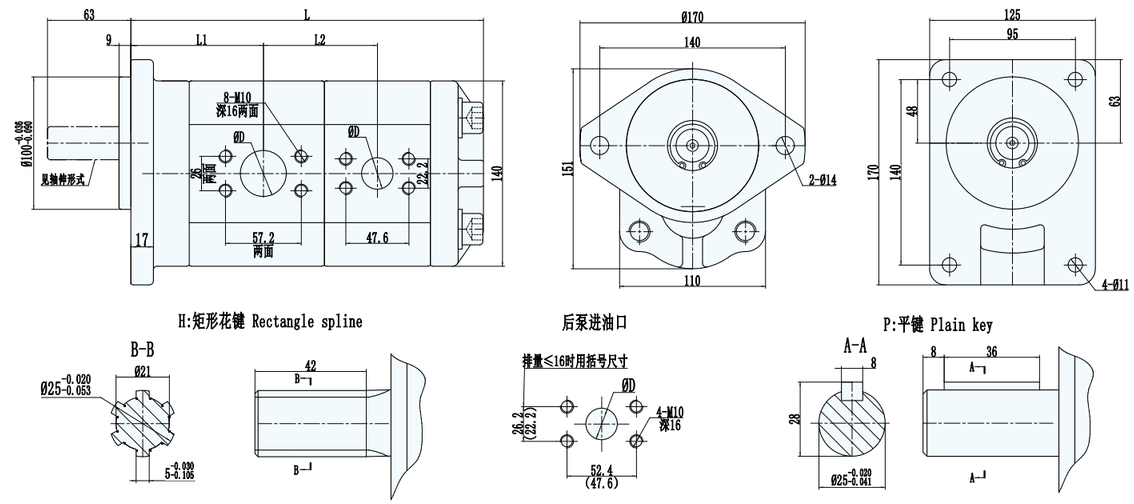

性能参数 Specification

型号	公称排量 ml/r 前泵/后泵	压力 Mpa 额定	压力 Mpa 最高	转速 r/min 最低	转速 r/min 额定	转速 r/min 最高	容积效率 ≥% 前泵/后泵	L1	L2	L	D 进油口 前泵/后泵	D 出油口 前泵/后泵	重量 kg
CBQT-E563/F510-*F**	63/10	16/20	20/25	800	2000	2500	93/91	100	86	266	35/24	24/20	
CBQT-B563/F516-*F**	63/16												
CBQT-E563/F520-*F**	63/20			600									
CBQT-E563/F525-*F**	63/25						93/92						
CBQT-B563/F532-*F**	63/32												
CBQT-P550/F510-*F**	50/10	20/20	25/25	800	2500	3000	93/91	90	86	256	30/24		
CBQT-F550/F516-*F**	50/16												
CBQT-F550/F520-*F**	50/20			600									
CBQT-F550/F525-*F**	50/25						93/92						
CBQT-F550/F532-*F**	50/32												
CBQT-P540/F510-*F**	40/10			800			93/91						
CBQT-F540/F516-*F**	40/16												
CBQT-F540/F520-*F**	40/20			600									
CBQT-F540/F525-*F**	40/25						93/92						
CBQT-P540/F532-*F**	40/32												
CBQT-F532/F510-*F**	32/10			800			92/91	84	80	244	24/24	20/20	
CBQT-P532/F516-*F**	32/16												
CBQT-F532/F520-*F**	32/20			600									
CBQT-F532/F525-*F**	32/25						92/92						
CBQT-F532/F532-*F**	32/32												
CBQT-F525/F510-*F**	25/10			800			92/91						
CBQT-F525/F516-*F**	25/16												
CBQT-P520/F520-*F**	25/20			600									
CBQT-F525/F525-*F**	25/25						92/92						

CBQTF-F5/F4 双联齿轮油泵 GEAR PUMP

齿轮油泵型号说明

CBQTf-F5**/F4** A F * *
① ②③④ ②③⑤ ⑥ ⑦ ⑧ ⑨

◎ 1 产品代号 Product code
◎ 2 压力等级 Pressure grade F:20Mpa
◎ 3 齿轮模数 Gear modulus 4/5
◎ 4 前泵公称排量 Nominal displacement(M1/r)
◎ 5 后泵公称排量 Nominal displacement(M1/r)
◎ 6 安装形式 Mounting A:菱形法兰 Oval
◎ 7 油口形式 Joining port F:法兰联接 Flange
◎ 8 轴伸形式 Shaft end H:矩形花键 Rectangle spline P:平键 Plain key
◎ 9 旋向 Rotation L:左旋 Left (逆时针 Counterclockwise)
R:右旋 Right (顺时针 Clockwise is omittd) (省略)

外形图 Outline Dimensions

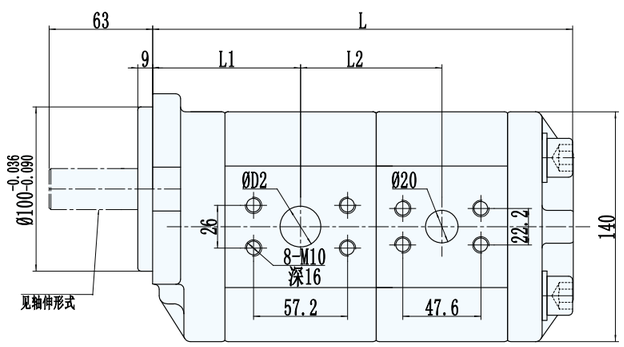

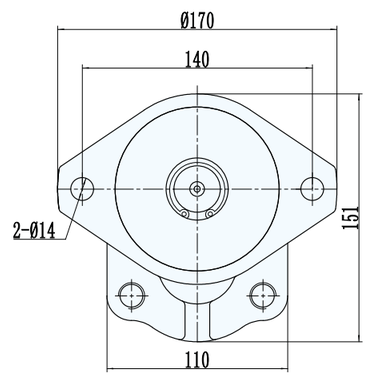

H:矩形花键 Rectangle spline

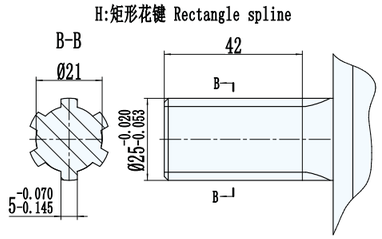

公共进油口

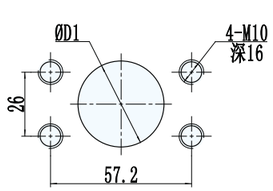

P:平键 Plain key

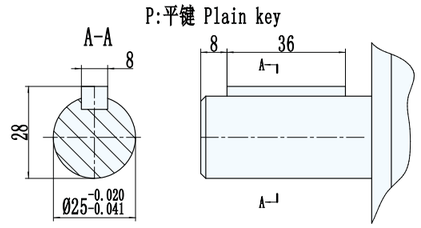

性能参数 Specification

型号	公称排量 ml/r 前泵/后泵	压力 Mpa 前泵/后泵 额定	压力 Mpa 前泵/后泵 最高	转速 r/min 最低	转速 r/min 额定	转速 r/min 最高	容积效率 ≥% 前泵/后泵	L1	L2	L	D1 公共进油口	D2 进油口	重量 kg
CBQTr-F550/F416-AF**	50/16	20	25	800	2000	3000	92/91	90	86	256	35	24	
CBQTr-F550/F420-AF**	50/20			600									
CBQTr-F540/F416-AF**	40/16			800								20	
CBQTr-F540/F420-AF**	40/20			600									
CBQT-F532/F416-AF**	32/16			800				84	80	244	30		
CBQTr-F532/F420-AF**	32/20			600									
CBQTr-F525/F410-AF**	25/10			800									
CBQTr-F525/F416-AF**	25/16												

CBTL-F4/F4 双联齿轮油泵 GEAR PUMP

齿轮油泵型号说明

CBTL-F4**/F4** A F * *
① ②③④ ②③⑤ ⑥ ⑦ ⑧ ⑨

◎ 1 产品代号 Product code
◎ 2 压力等级 Pressure grade F:20Mpa
◎ 3 齿轮模数 Gear modulus 4
◎ 4 前泵公称排量 Nominal displacement(M1/r)
◎ 5 后泵公称排量Nominal displacement(M1/r)
◎ 6 安装形式 Mounting A:菱形法兰
◎ 7 油口形式 Joining port F:法兰联接 Flange
◎ 8 轴伸形式 Shaft end P:平键 Plain key
H:矩形花键 Rectangle spline Ø:SAE花键 SAE spline
◎9 旋向 Rotation L:左旋 Left (逆时针 Counterclockwise)
R:右旋 Right (顺时针 Clockwise is omittd) (省略)

外形图 Outline Dimensions

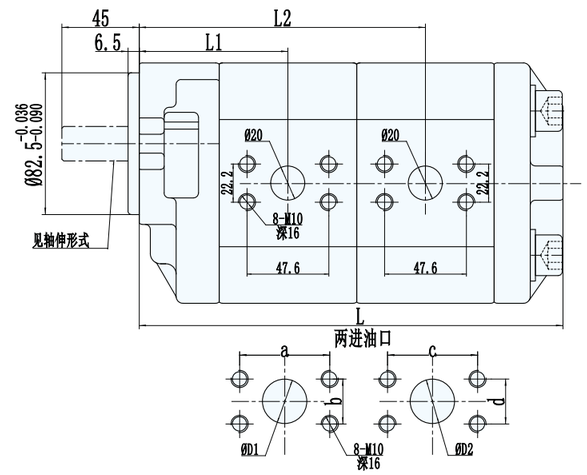

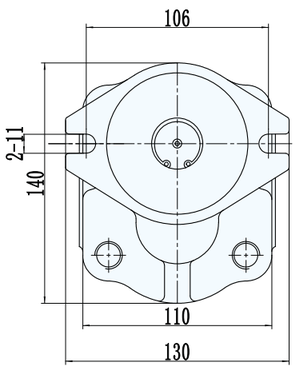

SAE花键参数	
径节	16/32
齿数	10
压力角	30°

P:平键 Plain key

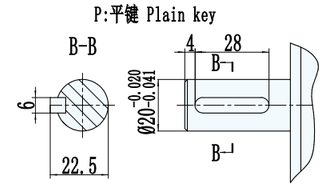

H:矩形花键 Rectangle spline

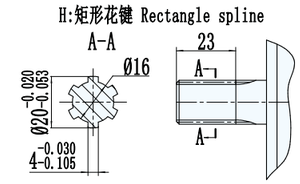

Ø:SAE花键 SAE spline

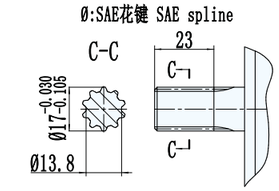

性能参数 Specification

型号	公称排量 ml/r 前泵/后泵	压力 Mpa 前泵/后泵 额定	压力 Mpa 前泵/后泵 最高	转速 r/min 最低	转速 r/min 额定	转速 r/min 最高	容积效率 ≥% 前泵/后泵	L1	L2	L	进油口法兰 前泵 D1	前泵 a	前泵 b	后泵 D2	后泵 c	后泵 d	重量 kg
CBQTL-F410/F410-AF**	10/10	20/20	25/25	800	2000	3000	92/91	86	166	206	23	47.6	22.2	23	47.6	22.2	
CBQTL-F416/F410-AF**	16/10																
CBQTL-F416/F416-AF**	16/16																
CBQTL- F420/F410-AF**	20/10																
CBQTL-F420/F416-AF**	20/16																
CBQTL-F420/F420-AF**	20/20	16/16	20/20	600							26	52.4	26.2	26	52.4	26.2	
CBQTL-F425/F410-AF**	25/10	20/20	25/25	800										23	47.6	22.2	
CBQTL-F425/F416-AF**	25/16	16/16	20/20														
CBQTL-F425/F420-AF**	25/20			600										26	52.4	26.2	
CBQTL-F430/F410-AF**	32/10			800										23	47.6	22.2	
CBQTL-F430/F416-AF**	32/16																

CBDL-F5/F5/F5 三联齿轮油泵 GEAR PUMP

齿轮油泵型号说明

CBDL-F5**/F5**/F5**-*L**

① ②③④ ②③⑤ ②③⑥ ⑦ ⑧ ⑨⑩

◎ 1 产品代号 Product code
◎ 2 压力等级 Pressure grade F:20Mpa
◎ 3 齿轮模数 Gear modulus 5
◎ 4 前泵公称排量 Nominal displacement(M1/r)
◎ 5 中泵公称排量 Nominal displacement(M1/r)
◎ 6 后泵公称排量 Nominal displacement(M1/r)
◎ 7 安装形式 Mounting C:矩形法兰 Rectangle A:菱形法兰 Oval
◎ 8 油口形式 Joining port L:螺纹联接 Screw
◎ 9 轴伸形式 Shaft end P:平键 Plain key H:矩形花键 Rectangle spline
◎ 10 旋向 Rotation L:左旋 Left (逆时针 Counterclockwise)
R:右旋 Right (顺时针 Clockwise is omittd) (省略)

外形图 Outline Dimensions

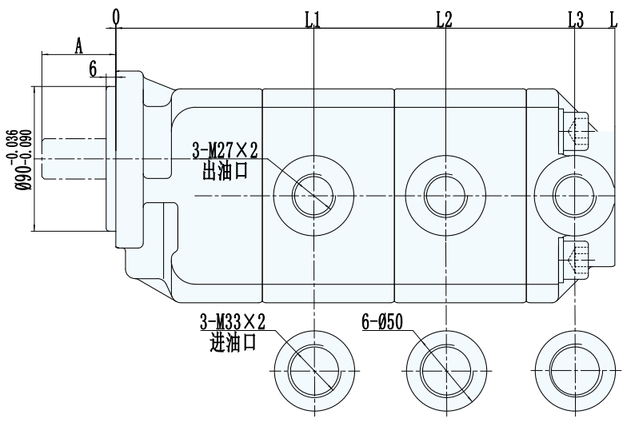

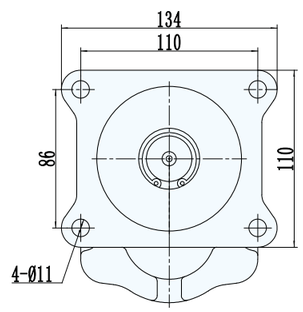

H:矩形花键 Rectangle spline

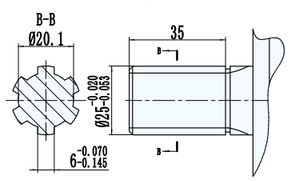

P:平键 Plain key

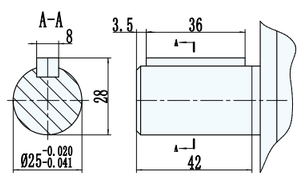

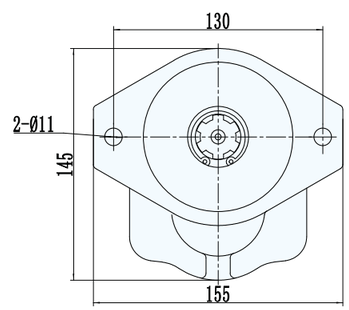

性能参数 Specification

型号	公称排量 ml/r 前泵/后泵	压力 Mpa 前泵/后泵 额定	压力 Mpa 前泵/后泵 最高	转速 r/min 最低	转速 r/min 额定	转速 r/min 最高	容积效率 ≥% 前泵/后泵	L1	L2	L3	L	A	重量 kg
CBDL-F580/F563/F550-*L**	80/63/50	20	25	600	2000	2500	92/92	139	239	333	356	51	
CBDL-F580/F550/F540-*L**	80/50/40								233	322	345		
CBDL-F580/F540/F532-*L**	80/40/32								228	310	333		
CBDL-F563/F550/F540-*L**	63/50/40							133	227	316	339		
CBDL-F563/F540/F532-*L**	63/40/32								222	304	327		
CBDL-F563/F532/F520-*L**	63/32/20								215	289	312		
CBDL-F550/F540/F532-*L**	50/40/32							123	212	294	317		
CBDL-F550/F532/F525-*L**	50/32/25								205	283	306		
CBDL-F550/F525/F520-*L**	50/25/20								201	275	298		
CBDL-F540/F532/F525-*L**	40/32/25							118	200	278	301		
CBDL-F540/F525/F520-*L**	40/25/20								196	270	293		
CBDL-F532/F520/F510-*L**	32/20/10							111	185	253	276	48	

CBNL-F5/F5/F5 三联齿轮油泵 GEAR PUMP

齿轮油泵型号说明

CBNL-F5**/F5**/F5**-C F * *

① ②③④ ②③⑤ ②③⑥ ⑦ ⑧ ⑨ ⑩

◎ 1 产品代号 Product code
◎ 2 压力等级 Pressure grade F:20Mpa
◎ 3 齿轮模数 Gear modulus 5
◎ 4 前泵公称排量 Nominal displacement(M1/r)
◎ 5 中泵公称排量Nominal displacement(M1/r)
◎ 6 后泵公称排量Nominal displacement(M1/r)
◎ 7 安装形式 Mounting C:矩形法兰 Rectangle
◎ 8 油口形式 Joining port F:法兰联接 Flange
◎ 9 轴伸形式 Shaft end P:平键 Plain key
H:矩形花键 Rectangle spline
◎ 10 旋向 Rotation L:左旋 Left (逆时针 Counterclockwise)
R:右旋 Right (顺时针 Clockwise is omittd) (省略)

外形图 Outline Dimensions

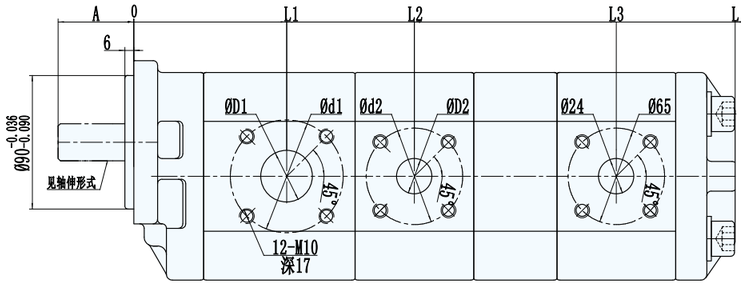

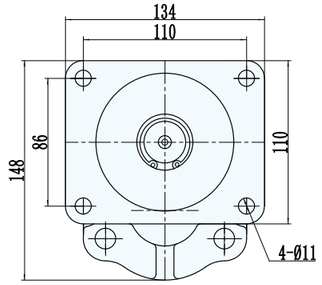

H:矩形花键 Rectangle spline

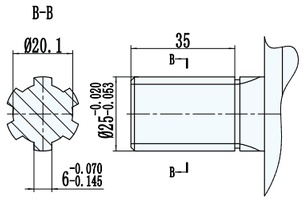

出油口

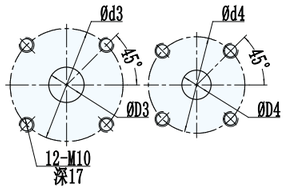

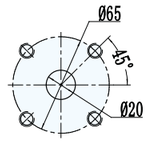

P:平键 Plain key

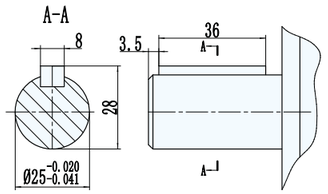

性能参数 Specification

型号	公称排量 ml/r 前泵/后泵	压力 Mpa 前泵/后泵 额定	压力 Mpa 前泵/后泵 最高	转速 r/min 最低	转速 r/min 额定	转速 r/min 最高	容积效率 ≥% 前泵/后泵	L1	L2	L3	L	A	D1	d1	D2	d2	D3	d3	D4	d4	重量 kg
CBNL-F563/F540/F520-CF**	63/40/20	20	25	600	2000	2500	92	103	195	337	417	51	30	76	30	76	24	76	30	76	
CBNL-F563/F532/F510-CF**	63/32/10								189	325	405				24	65			24	65	
CBNL-F550/F540/F520-CF**	50/40/20							93	185	327	407				30	76			30	76	
CBNL-F550/F532/F510-CF**	50/32/10								179	315	395				24	65			20	65	
CBNL-F540/F532/F520-CF**	40/32/20																				
CBNL-F540/F525/F510-CF**	40/25/10																				
CBNL-F540/F520/F510-BF**	40/20/10																				
CBNL-F532/F520/F510-BF**	32/20/10							87	167	303	383	48	24	65			20	65			

CBG2/2/2 三联齿轮油泵 GEAR PUMP

齿轮油泵型号说明

CBG－2＊＊＊/2＊＊＊/2＊＊＊－BF＊＊
① ② ③ ② ④ ② ⑤ ⑥ ⑦ ⑧ ⑨

◎ 1 产品代号 Product code
◎ 2 产品系列 Product series 2
◎ 3 前泵公称排量 Nominal displacement(M1/r)
◎ 4 中泵公称排量 Nominal displacement(M1/r)
◎ 5 后泵公称排量 Nominal displacement(M1/r)
◎ 6 安装形式 Mounting B:方形法兰 Square
◎ 7 油口形式 Joining port F:法兰联接 Flange
◎ 8 轴伸形式 Shaft end X:渐开线花键 Iinvolute spline
P:平键 Plain key
H:矩形花键 Rectangle spline
◎9 旋向 Rotation L:左旋 Left (逆时针 Counterclockwise)
R:右旋 Right (顺时针 Clockwise is omittd) (省略)

外形图 Outline Dimensions

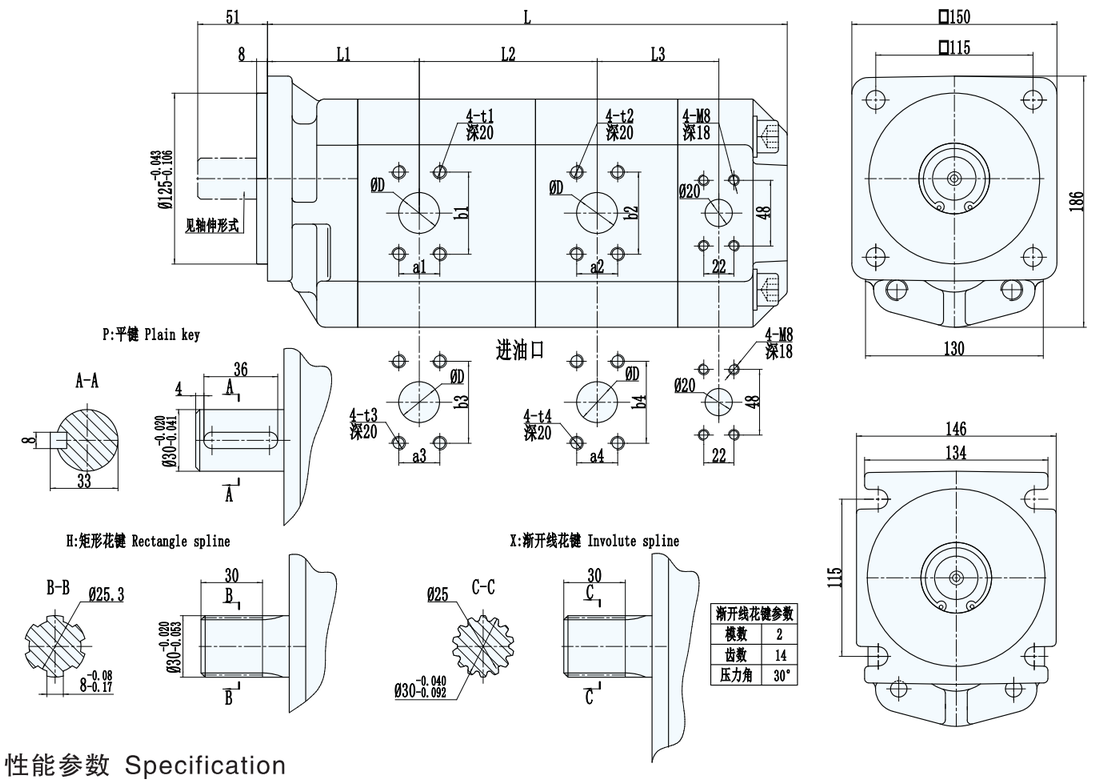

渐开线花键参数	
模数	2
齿数	14
压力角	30°

性能参数 Specification

型号	公称排量 ml/r 前泵/后泵	压力Mpa 前泵/后泵 额定	压力Mpa 前泵/后泵 最高	转速r/min 最低	转速r/min 额定	转速r/min 最高	容积效率 ≥%	L1	L2	L3	L	a1/a2	b1/b2	a3/a4	b3/b4	t1/t2	t3/t4	D 进油口 前泵/二联	D 出油口 前泵/二联	重量 kg
CBG2050/2040/2032-BF**	50/40/32	20	25	600	2000	3000	92	111	110	89	360	22	48	26/22	52/48	M8	M10/M8	25/20	20	
CBG2063/2040/2032-BF**	63/40/32								118	89	368	26/22	52/48	30/22	60/48	M10/M8	M10/M8	32/20	25/20	
CBG2063/2050/2040-BF**	63/50/40								118	97	378	26/22	52/48	30/26	60/52	M10/M8	M10	32/25	25/20	
CBG2080/2040/2032-BF**	80/40/32								130	89	380	30/22	60/48	36/22	70/48	M10/M8	M12/M8	35/20	32/20	
CBG2080/2050/2040-BF**	80/50/40								130	97	388	30/22	60/48	36/26	70/52	M10/M8	M12/M10	35/25	32/20	
CBG2080/2063/2032-BF**	80/63/32								130	103	392	30/26	60/52	36/30	70/60	M10	M12/M10	35/32	32/25	
CBG2080/2080/2032-BF**	80/80/32								130	115	406	30	60	36	70	M10	M12	35	32	
CBG2100/2080/2040-BF**	100/80/40								140	117	420	30	60	36	70	M10	M12	35	32	

CBKP 三联齿轮油泵 GEAR PUMP

齿轮油泵型号说明

CBKP－＊＊/＊＊/＊＊－BF＊＊
① ② ③ ④ ⑤ ⑥ ⑦ ⑧

◎ 1 产品代号 Product code
◎ 2 前泵公称排量 Nominal displacement(M1/r)
◎ 3 中泵公称排量Nominal displacement(M1/r)
◎ 4 后泵公称排量Nominal displacement(M1/r)
◎ 5 安装形式 Mounting B:方形法兰 Square
◎ 6 油口形式 Joining port F:法兰联接 Flange
◎ 7 轴伸形式 Shaft end 0:SAE花键SAE spline
P:平键 Plain key
H:矩形花键 Rectangle spline
X:渐开线花键 Involute spline
◎ 8 旋向 Rotation L:左旋 Left (逆时针 Counterclockwise)
R:右旋 Right (顺时针 Clockwise is omittd) (省略)

外形图 Outline Dimension

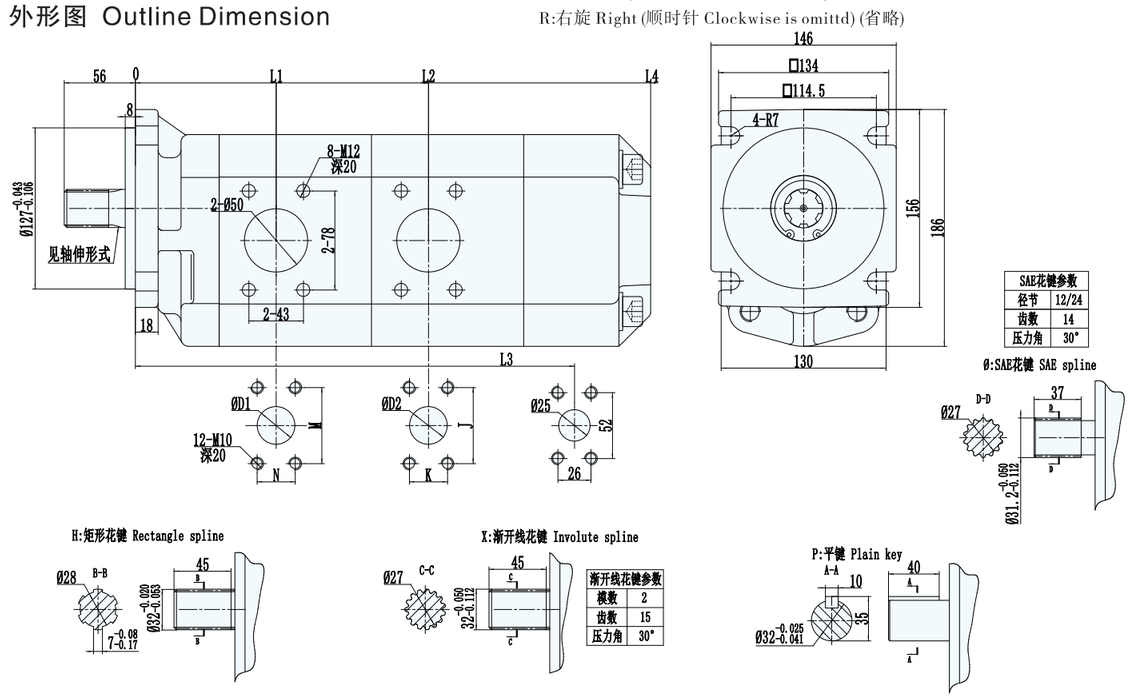

性能参数 Specification

型号	公称排量 ml/r 前泵/后泵	压力 Mpa 额定	压力 Mpa 最高	转速 r/min 最低	转速 r/min 额定	转速 r/min 最高	容积效率 ≥% 前泵/后泵	L1	L2	L3	L4	D1	M×N	D2	J×K	重量 kg
CBKP50/50/40-BF**	50/50/40	20	25	500	2000	2500	91	111	221	318	370	Ø25	52×26	Ø25	52×26	
CBKP63/40/32-BF**	63/40/32								229	318	368					
CBKP63/50/32-BF**	63/50/32									324	374					
CBKP63/63/32-BF**	63/63/32									332	382					
CBKP63/63/40-BF**	63/63/40									334	386					
CBKP80/50/32-BF**	80/50/32								241	336	386	Ø32	60×30			
CBKP80/50/50-BF**	80/50/50									336	396					
CBKP80/63/32-BF**	80/63/32									344	394					
CBKP80/63/40-BF**	80/63/40									346	398					
CBKP80/80/32-BF**	80/80/32									356	406			Ø32	60×30	
CBKP80/80/40-BF**	80/80/40								251	358	410					
CBRP100/63/40-BF**	100/63/40									356	408					
CBKP100/63/50-BF**	100/63/50									362	414			Ø25	52×26	
CBRP100/80/32-BF**	100/80/32									366	416					
CBRP100/80/40-BF**	100/80/40									368	420			Ø32	60×30	
CBKP100/80/63-BF**	100/80/63									376	434					

CBTL-F4/F4/F4 三联齿轮油泵 GEAR PUMP

齿轮油泵型号说明

CBTL－F4**/F4**/F4** － A F **
① ②③④ ②③⑤ ②③⑥ ⑦ ⑧ ⑨ ⑩

◎ 1 产品代号 Product code
◎ 2 压力等级 Pressure grade F:20Mpa
◎ 3 齿轮模数 Gear modulus 4
◎ 4 前泵公称排量 Nominal displacement(M1/r)
◎ 5 中泵公称排量 Nominal displacement(M1/r)
◎ 6 后泵公称排量 Nominal displacement(M1/r)
◎ 7 安装形式 Mounting A:菱形法兰 Oval
◎ 8 油口形式 Joining port F:法兰联接 Flange
◎ 9 轴伸形式 Shaft end Ø:SAE花键SAE spline
P:平键 Plain key
H:矩形花键 Rectangle spline
◎10 旋向 Rotation L:左旋 Left (逆时针 Counterclockwise)
R:右旋 Right (顺时针 Clockwise is omittd) (省略)

外形图 Outline Dimensions

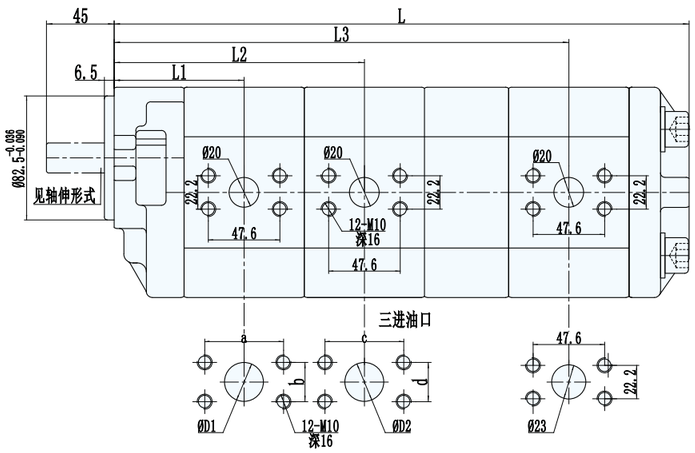

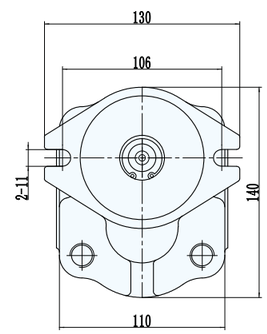

SAE花键参数	
径节	16/32
齿数	10
压力角	30°

H:矩形花键 Rectangle spline

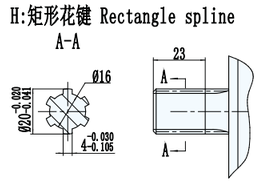

P:平键 Plain key

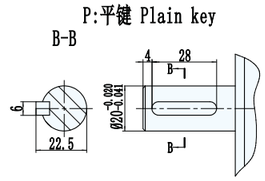

Ø:SAE花键 SAE spline

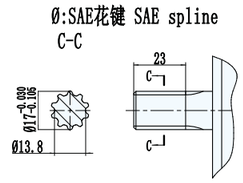

性能参数 Specification

型号	公称排量 ml/r 前泵/后泵	压力 Mpa 前泵/后泵 额定	压力 Mpa 前泵/后泵 最高	转速 r/min 最低	转速 r/min 额定	转速 r/min 最高	容积效率 ≥% 前泵/后泵	L1	L2	L3	L	进油口法兰 前泵 D1	前泵 a	前泵 b	二联 D2	二联 c	二联 d	重量 kg
CBTL-F420/F416/F410-AF**	20/16/10	20	25	800	2000	3000	92/91	86	166	302	382	23	47.6	22.2	23	47.6	22.2	
CBTL-F420/F416/F416-AF**	20/16/16																	
CBTL-F420/F420/F416-AF**	20/20/16																	
CBTL-F425/F416/F410-AF**	25/16/10																	
CBTL-F425/F420/F416-AF**	25/20/16	16	20									26	52.4	26.2				
CBTL-F425/F425/F420-AF**	25/25/20			600											26	52.4	26.2	
CBTL-F432/F420/F410-AF**	32/20/10			800											23	47.6	22.2	
CBTL-F432/F425/F416-AF**	32/25/16																	
CBTL-F432/F425/F420-AF**	32/25/20			600											26	52.4	26.2	

安装、使用注意事项

1.工作介质

1)建议夏季选用L-HM46或粘度相近的液压油，冬季选用L-HM32或粘度相近的液压油。
2)工作油温范围-20℃～80℃。
3)系统清洁度直接影响液压元件的可靠性，加油前应对油箱、管路充分清洗，一般泵吸入常用过滤精度 100 目的滤油器（其额定通流量应不小于泵流量的两倍），回油管路接过滤精度不低于25μn的滤油器。

2.泵的安装

1)油泵(马达)支架座结构要牢同,刚性好,并能充分吸收振动。
2)油泵(马达)可安装成任何方向(最好水平放置）。泵和电机轴必须对正,同轴度应控制在φ0.1mm 以内。请注意,泵轴上不得施加径向或轴向载荷，不允许刚性联接,必须通过挠性联轴节驱动。
3)吸入阻力不应太高,以防产生空蚀现象。油泵允许吸入真空度为 110mm 水银柱。安装应尽量接近油箱，吸入高度不得大于 500mm 。
4)注意进油口处连接法兰、接头以及整个吸油管道心须严格密封,防止漏气,否则将会引起噪声、系统振动,并使油箱内产生大量泡沫,降低泵的寿命。
5)油泵的吸油管道通径应不小于泵入口通径。
6)油箱应设有隔板,用来分隔回油带来的气泡与赃物。回油管应伸到油面以下(不得直接和泵的入口连接),防止回油飞溅引起气泡。

3. 启动

1)油泵启动前，应检查进、出油口,切勿搞错方向,泵旋转方向应与标牌指示方向一致(订货时未注明旋向者,一律按顺时针旋向供货)。
2)启动时，应在尽量无负荷工况下经点动运转正常后再正式启动。
3) 由于泵装配后或长时间停运转再启动,会发生吸空现象,故应在排油口安装放气阀,或松动出口法兰、接头，以便放出空气。

4. 维护

1)用户购回油泵(马达)后,如不及时使用,必须将内部注入防锈油,并将外露加工表面涂防锈油脂，妥善保存。
2)要定期检查油液性能,达不到规定要求时要及时予以更换，并清洗油箱。
3) 滤油器应经常清洗,以保证油液吸入通畅。
4)保持正常油面高度。配管和油缸的容量很大时 ,最初虽然放入足够数量的油 ,在启动之后,由于油进入管道和油缸 ,也会发生油面下降,滤油器露出油面,因此必须再一次补油。在使用过程中 ,还会发生泄露,应该在油箱中设置油面计,以便经常观察和补油。
5)配管时,残留在油箱与管道中的铁屑与残碴，尤其是布条,往往会引起油泵发生故障,必须注意清洁。
6)安全阀调节压力不应过高，一般为泵额定压力的1.25 倍。
7) 保持油温在-20～80℃范围内，最佳为35～50℃。必要时设置加热器和冷却器予以调节油温。
8) 油泵(马达)工作一段时期后,(由于振动)安装螺钉或进出油口法兰螺钉可能松动，要注意检查，并拧紧防松。

5. 常见故障及排除方法

用户在使用中,如发现异常现象,请先按照《常见故障及排除方法一览表》查找原因，并予以排除。如仍不能解决问题，则可能是油泵发生了故障。此时 ,请不要盲目拆修油泵,应及时与本厂销售处或本厂驻外销售门市部取得联系,予以修理。以免处理不当影响用户正常使用，造成不必要的损失。

常见故障及排除方法一览表

现象 Phenomenon	产 生 原 因 Generating reasons	排 除 方法 Exclusion method
油泵吸不上油或无压力 Oil Pump Breathe Not On Oil Or No Press Force	原动机与油泵旋向不一致 The prime mover and thepump rotation is inconsistent	纠正原动机旋向 rotation of the prime mover
	油泵传动健脱落 Oil pump drive off Kin	重新安装传动键 Reinstall the drive key
	进出油口接反 Oil inlet connected in reverse	按说明书选用正确接法 Choose the correct connection according to the instructions
	油箱内油面过低，吸人管口露出液面 Tank oil level is too low, exposing the liquid suction nozzle	补充油液至最低油标线以上 Supplementary marking fluid to above minimum oil
	转速太低吸力 Inadequate suction speed is too low	提高转速达到油泵最低转速以上 Increase the speed to achieve more than the minimum speed pump
	油粘度过高 Oil viscosity is too high	选用推荐粘度的工作油 Choose the recommended oil viscosity work
	油温过低，使油粘度过高 Oil temperature is too low, the oil viscosity is too high	加温至推荐正常工作油温 Recommended oil heating to work
	吸入管道或过滤装置堵塞造成吸油不畅 Suction pipe or filter blockage caused by poor oil	清洗管道或过滤装置，除去堵塞物，更换或过滤油箱内油液 Cleaning pipes or filtration means to remove the blockage, Replace or filtered the oil tank
	吸入口过滤器过滤精度过高造成吸油不畅 Suction filters, poor accuracy caused by excessive oil	按说明书正确选用过滤器 The correct selection of the filter according to the instructions
	吸入管道漏气 Suction pipe leak	检查管道各连接处，并予以密封、坚固。 Check the connection pipe and seal it, strong.
流量不足达不到额定值 Flow Amount Not Foot Reach Not To Amount Fixed Value	转速未达到额定转速 Speed does not reach the rated speed	按说明书指定额定转速选用电机转速 Rated speed selected according to the instructions specified motor speed
	系统中有泄漏 The system for leaks	检查系统，修补泄漏点 Check the system and repair leaks
	由于油泵长时间工作、振动使泵盖螺钉松动 Since the oil pump to work long hours, vibration of the pump cover screws loose	适当拧紧螺钉 Tighten the screws properly
	吸入管道漏气 Suction pipe leak	检查各连接处，并予以密封、坚固。 Check all connections and seal, strong.
	吸油不充分 Oil is not sufficient	
	油箱内油面过低 tank oil level is too low	补充油液至最低油标线以上 Supplementary marking fluid to above minimum oil
	入口滤油器堵塞或通流量过小 pass flow inlet filter clogged or too small	清洗过滤器或选用通流量为油泵流量2 倍以上的滤油器 Clean filter or an optional pass flow pump flow oil filter more than 2 times
	吸入管道堵塞或通径小 suction line clogged or small diameter	清洗管道 , 选用不小于油泵入口通径的吸入管 Cleaning pipes, the choice is not less than the pump inlet diameter of the suction pipe
	油粘度过高或过低 oil viscosity is too high or too low	选用推荐粘度工作油 Choose the recommended oil viscosity work
压力升不上去 Press Force Liter Not On Go	油泵不上油或流量不足 Not oiled or insufficient flow pump	同前述排除方法With the foregoing Remedy
	溢流阀调整压力太低或出现故障 Adjust the pressure relief valve is too low or faulty	重新调试溢流阀压力或修复溢流阀 Re-commissioning or repair therelief valve pressure relief valve
	系统中有泄露 System has leaked	检查系统、修补泄漏点Check the system and repair leaks
	由于油泵长时间工作振动，使象盖螺钉松动 As long working pump vibration,so as cover screws loose	适当拧紧螺钉 Tighten the screws properly
	吸入管道漏气 Suction pipe leak	检查各连接处，并予以密封、紧固 Check all connections and seal, fastening
	吸油不充分 Oil is not sufficient	同前述排除方法 With the foregoing Remedy

常见故障及排除方法一览表

现象 Phenomenon	产 生 原 因 Generating reasons	排 除 方法 Exclusion method
外渗漏 Outside Seep Leak	密封老化或损伤 Seal aging or injury	更换密封 Replace the seal
	进出油口连接部位松动 Loose parts, oil inlet and outlet connections	紧固螺钉或管接头 Fastening screws or fittings
	密封面磕碰 Sealing surface bump	修磨密封面 Sealing surface reground
	外壳体砂眼Outer casing trachoma	更换外壳体Replace outer casing
噪声过大 Excessive noise	吸入管道漏气 Suction pipe leak	检查管道各连接处，并予以密封、紧固Check the connection pipe and seal, fastening
	吸油不充分 Oil is not sufficient	同前述排除方法 With the foregoing Remedy
	泵轴和原动机轴不同心 Pump and prime mover shaft misalignment	重新安装达到说明书要求精度 Reinstall meet the specification required accuracy
	油中有气泡 Air bubbles in the oil	补充油液或采取结构措施把回油口浸入油面以下 Supplementary fluids or structural measures to be taken back to the oil port dipped below the oil surface
	泵转速过高 Pump speed too high	选用推荐转速范围 Choose the recommended speed range
	泵压力过高 Pump pressure is too high	降压至额定压力以下 The following step-down to the rated pressure
	轴密封处漏气 Shaft seal leak	更换油封 Replace oil seal
过度发热 Cross Degree Hair Hot	油温过高 High oil temperature	改善油箱散热条件或增设冷却器使油温控制在推荐正常工作油温范围内 Improve the fuel tank or add cooler cooling conditions the oil temperature control within the recommended range of normal operating oil temperature
	油粘度太低，内泄过大 Oil viscosity is too low, too large within the vent	选用推荐粘度工作油 Choose the recommended oil viscosity work
	工作压力过高Working pressure is too high	降压至额定压力以下 The following step-down to the rated pressure
	回油口直接接到油泵 Pump oil return port directly to the population	回油口接至油箱液面以下 Oil return port connected to the tank below the liquid level
振动过大 Shake Move Cross Large	泵轴和电机轴不同心 Pump shaft and motor shaft misalignment	重新安装达到说明书要求精度 Reinstall meet the specification required accuracy
	安装螺钉松动 Mounting screws loose	拧紧螺钉 Tighten the screws
	转速或压力过高 Speed or pressure is too high	调整至许用范围以内 Adjusted to within the range of allowable
	吸入管道漏气 Suction pipe leak	检查管道各连接处，并予以密封、紧固Check the connection pipe and seal, fastening
	吸油不充分 Oil is not sufficient	同前述排除方法 With the foregoing Remedy
	油液中有气泡 The oil bubbles	补充油液或采取结构措施把回油口浸入油面以下 Supplementary fluids or structural measures to be taken back to the oil port dipped below the oil surface

订货须知：

1. 订货时要考虑如下因素：产品用途及使用环境、压力（常用压力、瞬时最高压力、及使用压力一时间曲线状况 ）、转速及转向、扭矩、排量(流量)，发动机种类、安装位置及方式，使用油液的种类等。
2. 订货时必须详细写明型号规格。例如：(CBT—G550)
3. 从我厂发货之日起三个月内，用户按本说明书规定使用，如有因制造质量不良而发生损坏，不能正常工作，并有完整的使用记录，我厂负责无偿更换、修理或退货。

Ordering Information:

1. Ordering to consider when the following factors: product uses and use of the environmentpressure (normal pressure, the instantaneous maximum pressure, and the use of pressure- time curve status), speed and steering, torque, emissions (fow rate), engine types location and in such manner installation , the kinds used oil.
2. When ordering, specify the model must be detailed Spec. For example: (CBT-G550)
3. From our factory within three months from the date of shipment, the user presses the requirement to use this manual, if due to poor manufacturing quality is damaged, do not Can work, and a complete record of usage, our factory is responsible for free replacement, repair or our return.