SK840A&SK960A 精装书壳机 • Hardcover Making Machine

自动包边 热熔上胶 定量补水 吸附定位 封面裁角 程序控制 光纤检测 分体设计 220V用电

由热熔上胶、自动包边、自动定量补水、封面吸附定位、封面裁角等多功能系统组合而成。
PLC程序系统控制，加热型动物蛋白胶和水性乳胶均可单独使用，无需专业人员，单人操作就能够快速制作各种精装书、相册、活页簿、日记本、台历、文件夹等封壳，适合多品种、中小批量书壳制作。

最大可达A3横装尺寸
可自动包边的精装书壳机

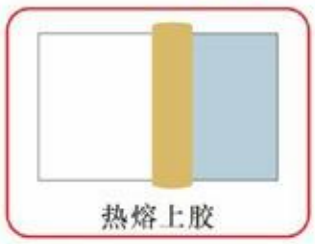

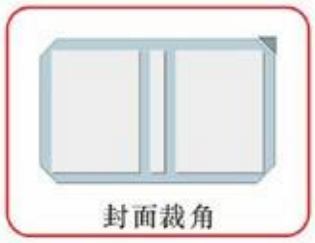

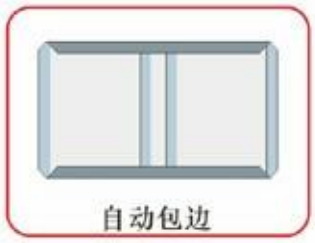

- 封面热熔上胶，恒温隔水加热，无级调速，加热型动物胶和水性乳胶均可。
- 上胶辊、胶盘、加热水盘和防卷曲挡片等主要部件采用铜合金材料，导热均匀，加热快。
- 上胶部装有防水汽蒸发装置，避免封面受潮造成进纸卷曲缠辊。
- 防卷曲档片自适应设计，无需调整。涂胶厚薄可根据需要随意调整。
- 自动包边，双向往复式自动包边系统可一次完成两边的包边操作。
- 插片式包边压力快捷调整，适应不同厚度的纸板。可依要求调节包边位置。
- 定量补水，补水量可自由调节控制，保持胶水适合的粘稠度。
- 工作台面封面吸附力大，不易发生位移，柔光反射中心定位。
- 分体式机型可通过电梯、楼梯进出办公室门。
- 快装型金属铝制定位挡块易更换、增加，可制作台历架、多板片函套等。
- 配以简单辅件即可完成蝴蝶装对裱操作。

■ 技术参数 Technical Parameters

型　号	SK840A	SK960A
最大制壳尺寸	840×460mm	**960**×460mm
最小制壳尺寸	150×150mm	150×150mm
操作台尺寸	980×466mm	**1090**×466mm
上胶幅面	500mm	500mm
包边辊长度	840mm	**960**mm
适用纸板厚度	1.5~4mm	1.5~4mm
适用封面厚度	80~400gsm	80~400gsm
机器用电	220V	220V
机器用气	0.6MPa	0.6MPa
机器重量	500kg	**545**kg
外形尺寸	1650×1460×1110mm	**1760**×1460×1110mm

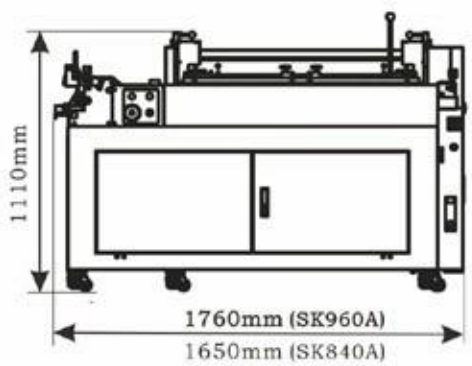

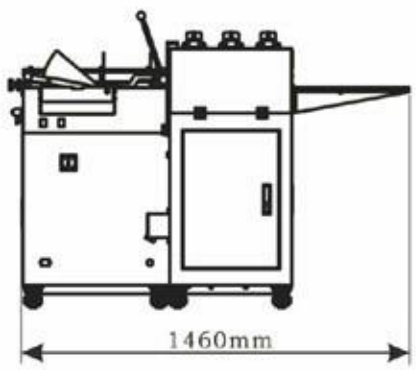

※ 机器气源为选配，设备预留Φ8mm外接气源气管接口。
※ 标配10mm长中缝定位挡块，可选配定制不同宽度和长度的定位挡块。
※ 可选配台历架套件完成台历架制作。
※ 可选配蝴蝶装整理台完成内芯对裱制作。

※ 机器设计和规格参数颜色在不断改进，如有变动恕不另行通知，以实际产品为准。

北京恒印机械制造有限公司
www.beijing-hengyin.com

QSK840 气动型自动精装书壳机 • Hardcover Making Machine

自动上板 自动包边 热熔上胶 定量补水 吸附定位 封面裁角 程序控制 光纤检测 分体设计 220V用电

由热熔上胶、自动输送纸板、自动包边、定量补水、封面吸附定位、封面裁角等多功能系统组合而成。PLC程序系统控制，加热型动物蛋白胶和水性乳胶均可单独使用，无需专业人员，单人操作就能够快速制作各种精装书、相册、活页簿、日记本、台历、文件夹等封壳，适合多品种、中小批量书壳制作。

最大可达A3横装尺寸

可自动包边的精装书壳机

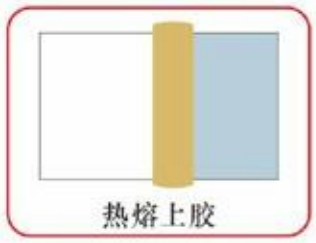

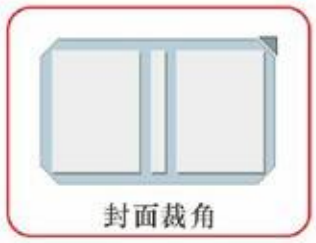

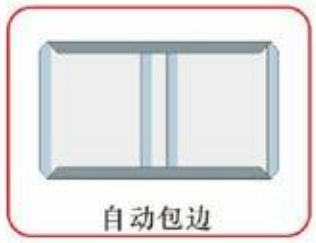

- 自动输送定位纸板和中径纸板，线性导轨与电磁气吸装置控制纸板自动取送。
- 自动包边，双向往复式自动包边系统可一次完成两边的包边操作。
- 封面热熔上胶，恒温隔水加热，无级调速，加热型动物胶和水性乳胶均可。
- 上胶辊、胶盘、加热水盘和防卷曲挡片等主要部件采用铜合金材料，导热均匀，加热快。
- 上胶部装有防水汽蒸发装置，避免封面受潮造成进纸卷曲缠辊。
- 防卷曲档片自适应设计，无需调整。涂胶厚薄可根据需要随意调整。
- 定量补水，补水量可自由调节控制，保持胶水适合的粘稠度。
- 插片式包边压力快捷调整，适应不同厚度的纸板。可依要求调节包边位置。
- 纸板定位设有点动工作模式，方便调节。清洁压辊设有点动运行模式。
- 包边压辊机构配有磁性卷帘防尘罩，防止纸毛、纸板掉落压辊。
- 工作台面封面吸附力大，不易发生位移，柔光反射中心定位。
- 分体式机型可通过电梯、楼梯进出办公室门。
- 配以简单辅件即可完成蝴蝶装对裱操作。

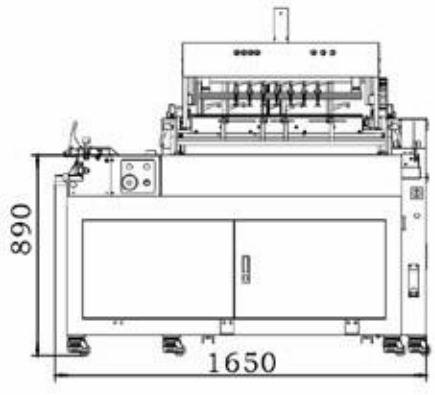

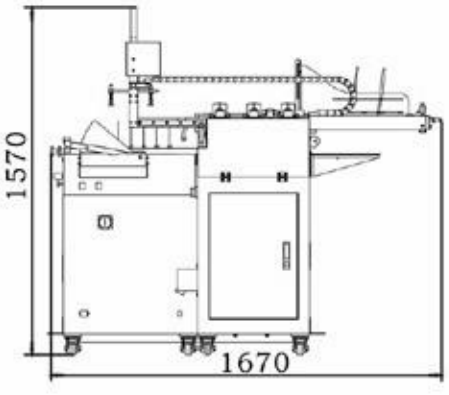

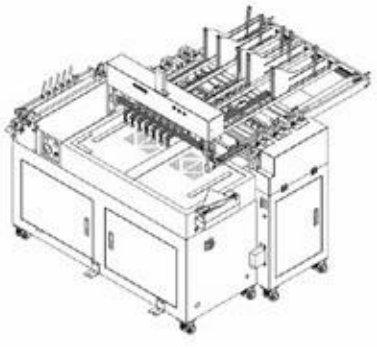

技术参数 Technical Parameters

最大制壳尺寸	700×430mm	最小制壳尺寸	150×150mm	操作台尺寸	980×466mm
上胶幅面	500mm	包边辊长度	840mm	适用封面厚度	80~400gsm
适用纸板厚度	1.5~4mm	机器用电	220V	机器用气	0.6MPa
机器重量	730kg	外形尺寸	1650×1670×1570mm		

※ 机器气源为选配，设备预留Φ8mm外接气源气管接口。
※ 可定制加配手动定位机构，选配定制不同宽度和长度的定位挡块。
※ 可选配台历架套件完成台历架制作。

※ 机器设计和规格参数颜色在不断改进，如有变动恕不另行通知，以实际产品为准。

北京恒印机械制造有限公司
www.beijing-hengyin.com

SSK360A 精装上书壳机 • Casing-in Machine

只需输入书本厚度
书芯与书壳套合操作调整自动完成
方背、圆背均可(两用机型)

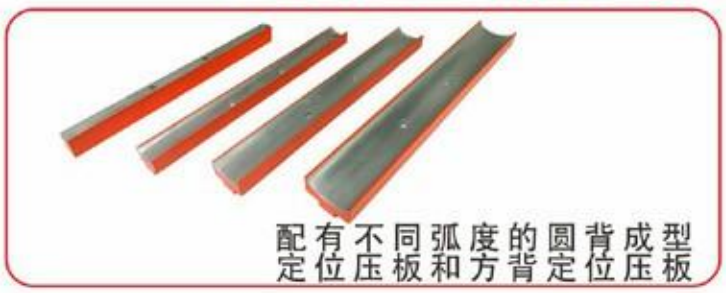

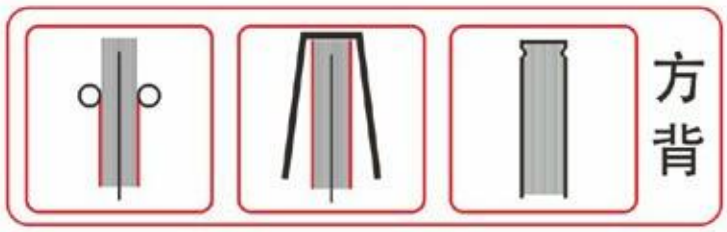

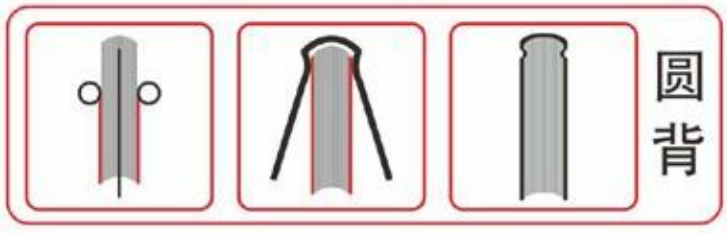

适用于多品种和中小型批量的精装书、相册等精装套合制作。
操作简单、一致性和成品率高，自动完成两面均匀涂胶扫衬和套合。方便调整扫衬时的涂胶厚度和书本厚度。

- 人机界面触控屏操作，更换不同尺寸的本册只需输入书芯厚度即可完成各工序位置调整。
- 更换多种不同弧度的圆背成型定位压板可完成不同规格圆背书壳与书芯套合。
- PLC程序控制系统，改变了旧款机型需要多部位手动调整设置的繁琐不便。
- 配有红外线光栅安全防护装置。
- 高速光纤检测书芯位置，自主控制运行。
- 自动、手动、点动，多工作模式选择变换。
- 书芯输送双导轨运行，快速准确稳定。
- 多点位联动设计，方便操作，保证安全。
- 机器底座配备高承载方便调整水平、支撑和移动的脚轮。

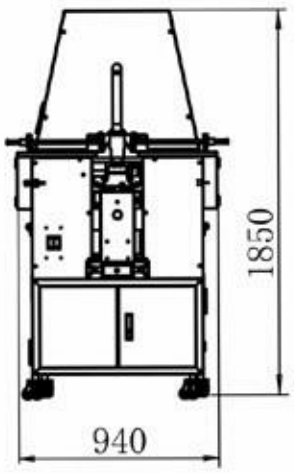

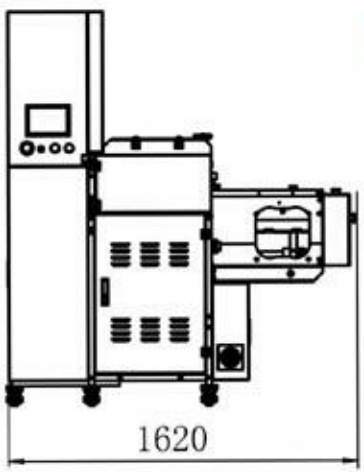

技术参数 Technical Parameters

书本最大尺寸	360×300mm	书本最小尺寸	90×60mm
书本厚度	5~65mm	胶辊长度	360mm
机器用电	220V	机器用气	0.6MPa(两用机型)
机器重量	570kg	外形尺寸	1620×1050×1850mm

※ 标准机型为制作方背精装，不需气源。
※ 可根据需要选配方背和圆背精装都适用的两用机型。
※ 方背和圆背两用型机器需使用气源。
※ 标配不包含气源，设备预留Φ8mm气管接口。

压平压槽机 Joint Pressing Machine

恒印 HENGYIN

PJ360A&PJ360B 自动压平压槽机 • Pressing and Joint Pressing Machine

仅需输入书本厚度 压槽压平自动搞定
方背、圆背均适用

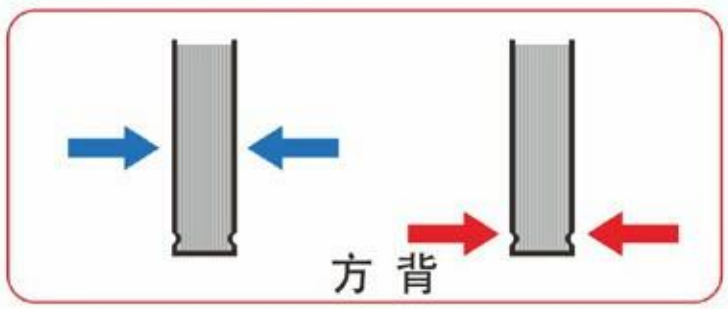

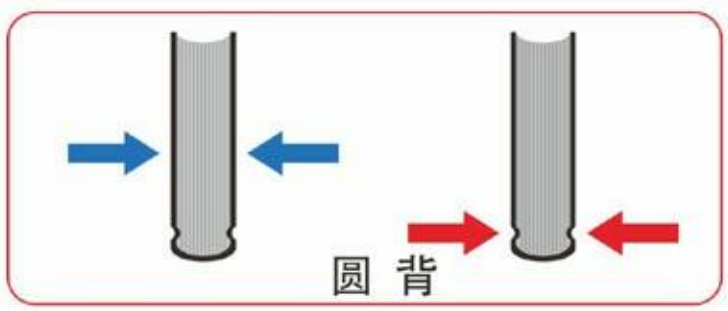

- 人机界面触摸屏操作，改换不同尺寸的本册只需要两秒钟，输入书本厚度即可。
- 通过更换多种圆弧度托板满足不同规格尺寸方背和圆背精装本册的制作(两用机型)。
- 通过触控显示屏可选择方背或圆背工作界面，有误操作警示提醒(两用机型)。
- 可自由设定压槽固型时间，选择压平、压槽及加热等不同工作模式。
- PLC 程控系统控制，改变了旧款机型需要多部位手动调整设置的繁杂不便。
- 配有红外线光栅安全防护装置，保证安全。高速光纤检测感应式连续自动运行。
- 外置压力调节和显示设计，压力大小均匀可调。
- 占地空间小，可方便进出电梯、楼梯及办公室门。
- 底座配备高承载脚轮，方便调整、移动和支撑固定。
- PJ360A为气动型，运行平稳，无噪音污染。 PJ360B为液压机型。

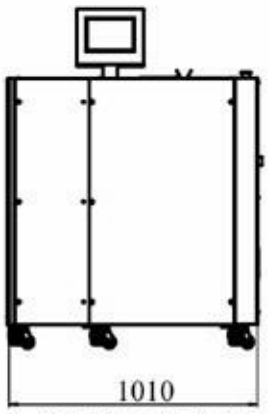

PJ360A 气动型

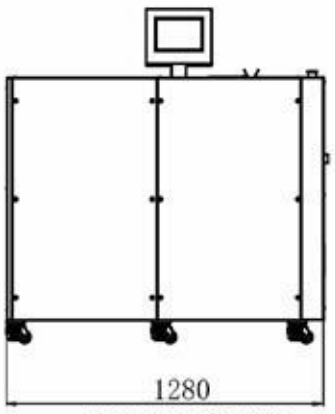

PJ360B 液压型

■技术参数 Technical Parameters

型号	PJ360A	PJ360B
最大压平面积	380×360mm	380×360mm
最大压槽幅宽	370mm	370mm
书本厚度	8～65mm	8～65mm
机器重量	330kg	470kg
外形尺寸	920×670×1350mm	920×670×1350mm

※ 机器标配不包含气源，设备预留Φ10mm气管接口。
※ 标准机型为制作方背精装。
※ 可根据需要选配方背和圆背精装都适用的两用机型。

※ 机器设计和规格参数颜色在不断改进，如有变动恕不另行通知，以实际产品为准。

北京恒印机械制造有限公司
www.beijing-hengyin.com

FQ80 封面切角机 • Cover Corner Cutting Machine

用于制作精装书壳前将封面四个角裁切出适合的包边角，以达到更佳的效果。
气动型，通过脚踏开关控制，无需用电。

- 上下两把裁角刀自磨交错式裁切。裁切大小可调。
- 大尺寸操作台面，便于操作。裁切部配有透明安全防护罩。
- 适用于纸张、硬纸板、皮料、布料等多种类材料。

技术参数 Technical Parameters

最大裁切宽度	80mm	最大裁切厚度	45mm
操作台面尺寸	1000×700mm	机器用气	0.6MPa
机器重量	85Kg	外形尺寸	1000×700×1345mm

BCR50 精装书壳压圆机 • Book Case Rounding Machine

将做好书壳的中经板烫压出与书芯厚度相匹配的圆弧形，以利于与扒圆后的书芯进行套合。
也适用非常规尺寸和个性化圆脊精装书，可解决多品种、小批量和个性化圆背精装书壳制作。

- 标配四种不同弧形的圆背模具加热定型，适应不同厚度的圆背精装书制作。
- 圆背模具加热温度可调。
- 书壳烫压定型时间可依需求调节设定。
- 脚踏阀控制气动施压，压力可调。
- 更换不同弧度模具，燕尾槽结构设计，通过气动定位杆控制松开和固定。

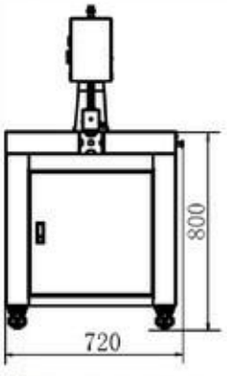

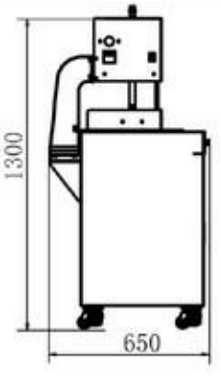

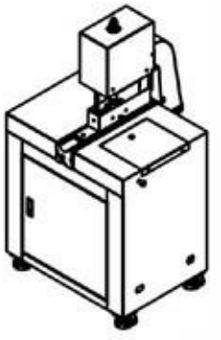

技术参数 Technical Parameters

工作台尺寸	690×500mm	温度调节范围	0~100℃	机器用电	220V 300W
机器用气	0.6MPa	机器重量	130Kg	外形尺寸	720×650×1300mm

※ 机器设计和规格参数颜色在不断改进，如有变动恕不另行通知，以实际产品为准。

北京恒印机械制造有限公司
www.beijing-hengyin.com

SK950L 精装书壳机 • Hardcover Making Machine

热熔上胶　电动包边　碾压定型
定量补水　柔光反射　负压吸附

- 封面热熔上胶，恒温隔水加热，无级调速，加热型动物胶和水性乳胶均可。
- 上胶辊、胶盘、加热水盘和防卷曲挡片等主要部件采用铜合金材料，导热均匀，加热快。
- 上胶部装有防蒸发水汽装置，避免封面受潮造成进纸卷曲缠辊。
- 防卷曲档片自适应设计，无需调整。涂胶厚薄可根据需要随意调整。
- 电动包边，将纸板放入包边机构，即可自动完成，包边后自动上行复位。
- 包边压力可调，适应不同厚度的纸板。可依要求调节包边位置。
- 定量补水，补水量可自由调节控制，保持胶水适合的粘稠度。
- 碾压定型，将书壳放入碾压系统，通过适度的压力，完成书壳的定型。
- 工作台面封面吸附定位，不易发生位移，柔光反射中心定位。
- 内置式柔光反射中心定位参考网线可方便观测到书脊位置。
- 快装型金属铝制中缝定位挡块，方便更换、增加不同厚度、长度的定位挡块，可制作台历架、多板片函套等。
- 配以简单辅件即可完成蝴蝶装对裱操作。

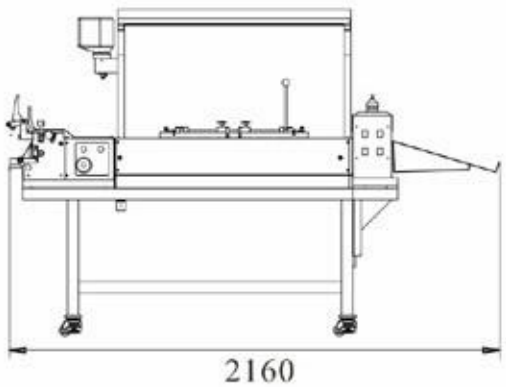

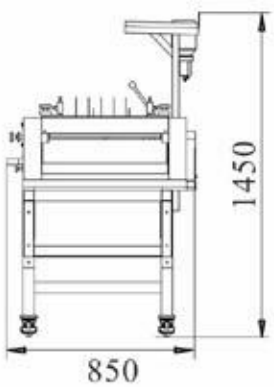

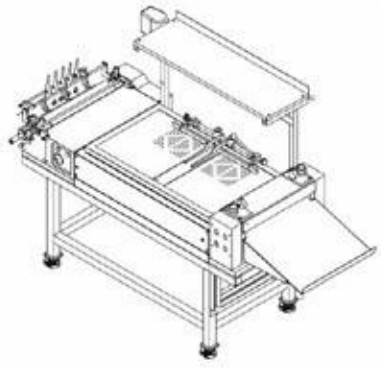

■ 技术参数 Technical Parameters

最大制壳尺寸	960×460mm	最大成品尺寸	A3+ 横装
操作台尺寸	980×466mm	上胶幅面	500mm
包边幅面	500mm	碾压幅面	500mm
适用纸板厚度	1.5~4mm	适用封面厚度	80~400g/㎡
机器用电	220V	机器重量	265kg
外形尺寸	2160×850×1450mm		

※ 标配10mm长中缝定位挡块，可选配定制不同宽度和长度的定位挡块。
※ 可选配台历架套件完成台历架制作。
※ 可选配蝴蝶装整理台完成内芯对裱制作。

※ 机器设计和规格参数颜色在不断改进，如有变动恕不另行通知，以实际产品为准。

北京恒印机械制造有限公司
www.beijing-hengyin.com

SK950C 精装书壳机 • Hardcover Making Machine

柔光透射、负压吸附、中心定位、多规格中缝定位、封面裁角、电动包边全功能。
适用于多品种小批量的各种封面材质的精装书壳制作，制作标准规范、精准快速。

SKJ950C

SK530C

- 快速拆装型金属铝制定位挡块，通过更换不同厚度、长度的定位挡块，可制作精装书壳、相册封套、CD盒、菜谱等各种精装封壳。
- 柔光透射式中心定位，标注不同规格尺寸的定位参考网线。
- 强力负压吸附装置，定位准确、不易跑位，避免封面与纸板粘合时气泡的出现。
- 自适应封面裁角装置，对不同厚度的纸板无需调节即可裁切出符合规范标准的封面裁角。
- 电动包边功能更是对精装书壳制作标准化、人性化的集中体现。万向脚轮设计，移动灵活；
- 配合恒印精装尺寸在线计算系统使精装书壳的制作更加标准、规范、精准、快速。最大限度避免以往精装书壳制作人为因素起决定的弊端，逐步走向以标准的制作设备和工艺规范标准，保证品质。

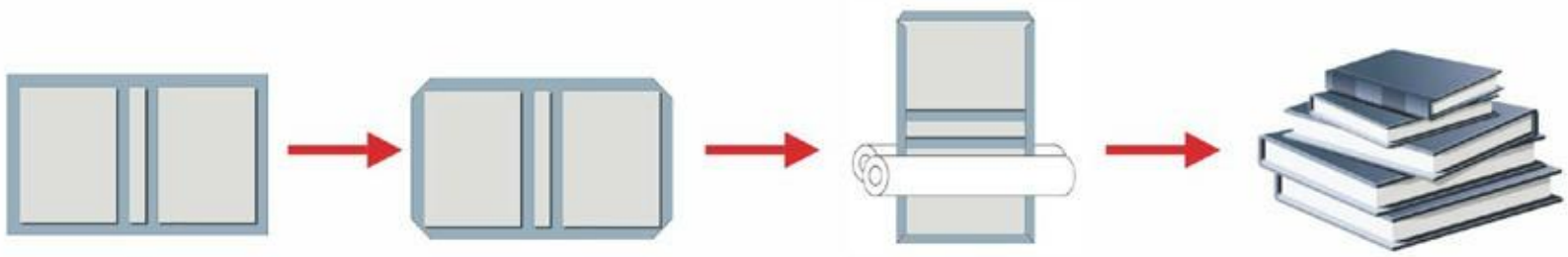

技术参数 Technical Parameters

型　号	SK950C	SKJ950C	SK530C
操作台尺寸	980×466mm	980×466mm	530×420mm
最大成品尺寸	A3+ 横装	A3+ 横装	A4竖装
机器用电	220V	220V	220V
机器重量	112kg	82kg	45kg
外形尺寸	1140×680×1060mm	1140×680×380mm	850×550×350mm

※ 标配8mm长中缝定位挡块，可选配定制不同宽度和长度的定位挡块。
※ 可选配台历架套件完成台历架制作。
※ 可选配蝴蝶装整理台完成内芯对裱制作。

JY520 精装压槽机• Joint Pressing Machine

用于精装书的加热定型压沟槽。
立式机型，脚踏操作，温度控制采用八位微电脑芯片，三位显示的数显调节仪。
采用气簧结构运动，运行平稳，压力均匀，避免采用弹簧等其它简易运动方式造成的对封面纸张纤维造成破坏而易出现断裂、脱离的现象的出现。
温度、压力、压槽位置均可调整设定，具有压槽位置光线指示功能。
标配有工作台调整垫板。

■技术参数 Technical Parameters

压槽幅宽	520mm	加热功率	2×250W
机器重量	50kg	外形尺寸	630×425×1150mm

JY520E 电动精装压槽机 • Joint Pressing Machine

适用于精装书籍的定型压沟槽。
桌面型设计，运行采用电机与高精度丝杠传动，确保压力均衡，减少压槽时的冲击力。温度控制采用八位微电脑芯片，三位显示的数显调节仪。温度、压力、压槽位置均可调整设定，具有压槽位置光线指示功能。
标配有工作台调整垫板。

■技术参数 Technical Parameters

压槽幅宽	520mm	加热功率	2×250W
机器重量	45kg	外形尺寸	630×425×590mm

QJY520 气动精装压槽机• Joint Pressing Machine

适用于精装书籍的定型压沟槽。
在JY520基础上将脚踏方式改为气动，通过机器面板上的旋钮更方便调整压力，运行采用电磁阀控制。
整机温度控制采用八位微电脑芯片，三位显示的数显调节仪。温度、压力、压槽位置均可调整设定，具有压槽位置光线指示功能。
标配有工作台调整垫板。

■技术参数 Technical Parameters

压槽幅宽	520mm	加热功率	2×250W
机器重量	50kg	外形尺寸	630×425×1150mm

※ QJY520机器标配不含气源，设备预留Φ8mm气管接口。

PJ360A&PJ360B 自动压平压槽机 • Pressing and Joint Pressing Machine

仅需输入书本厚度，压槽压平自动搞定。 方背、圆背均适用。

可同时完成精装本册加热压沟槽定型和压紧压平，仅需输入书本厚度，压平压槽自动搞定！
PLC程控系统控制，改变了旧款机型需要多部位手动调整设置的繁杂不便。可单独选择压平、压槽及加热等工作模式。占地空间小，可方便进出电梯、楼梯及办公室门。

■技术参数 Technical Parameters

型号	PJ360A	PJ360B
最大压平面积	380×360mm	380×360mm
最大压槽幅宽	370mm	370mm
书本厚度	8～65mm	8～65mm
机器重量	330kg	470kg
外形尺寸	920×670×1350mm	920×670×1350mm

※ 机器标配不包含气源，设备预留Φ10mm气管接口。