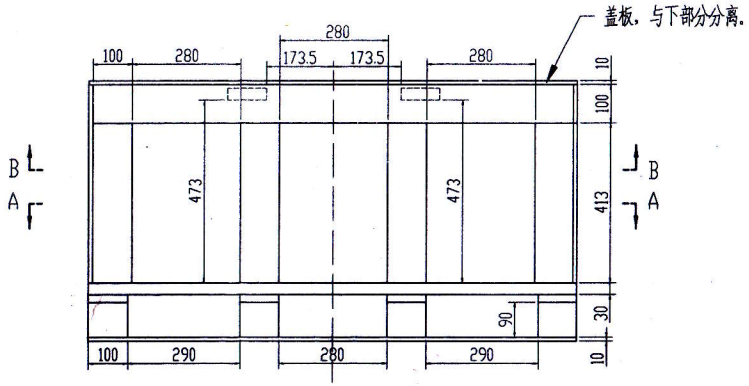

A-A

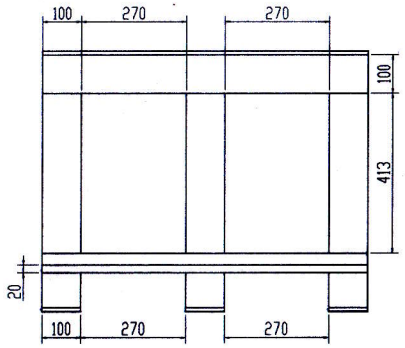

技术要求：

1、材质：出口用熏蒸层板。

2、包装箱4个直角处上下分别用金属片固定（共8个）。

3、包装箱牢固稳定。

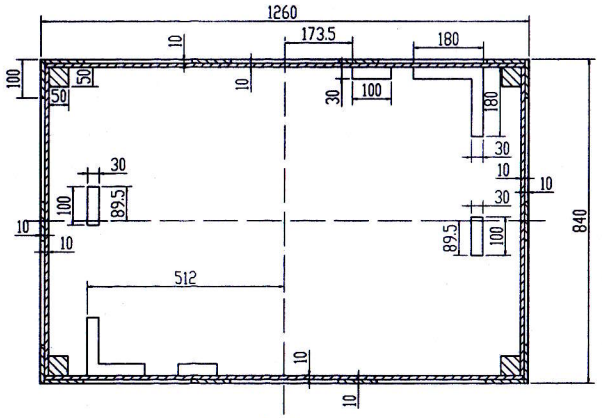

B-B

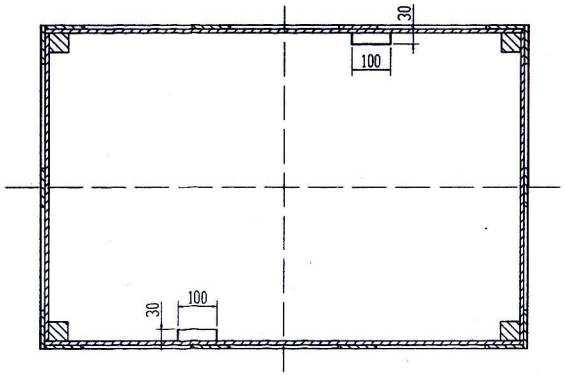

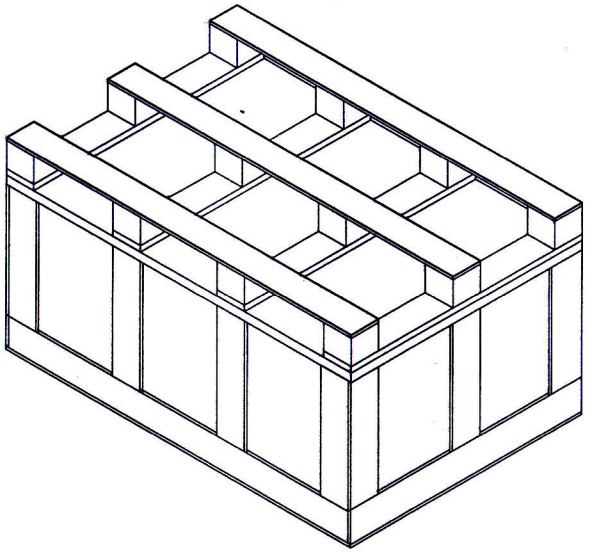

标记	处数	分区	更改文件号	签名	年 月 日				重庆长征重工有限责任公司
设计			标准化			阶段标记	重量	比例	连接板包装箱
校对			会签						
审核									Z-19-21-00-00
工艺			批准			共1页 第1页			

描图	
校对	
审核	
批准	
图纸来源	
底图总号	