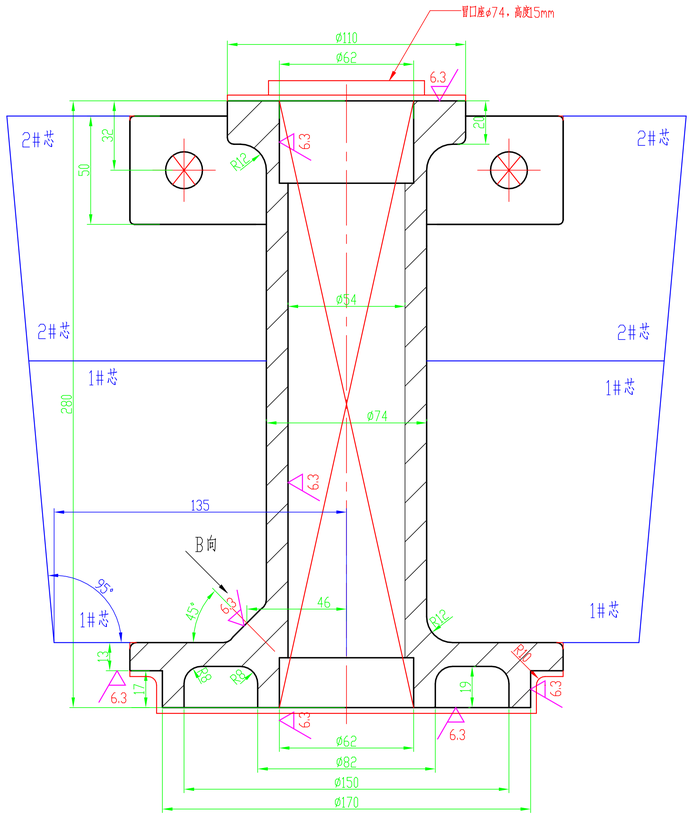

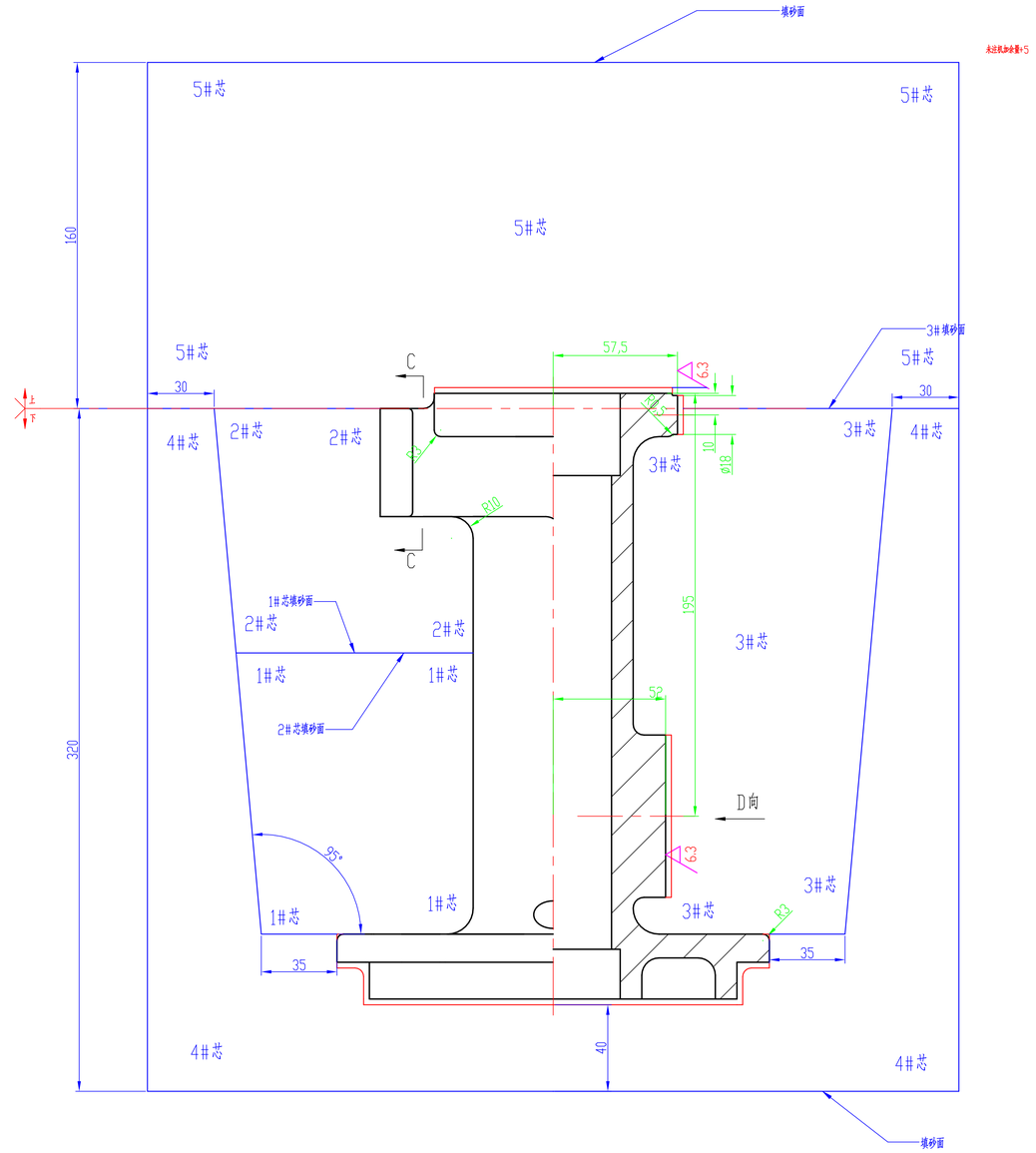

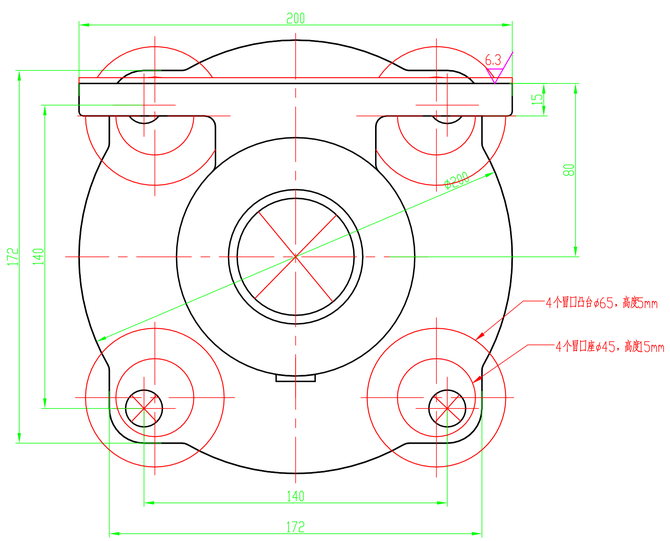

技术要求：
1、铸件公差CT7。
2、铸件未注拔模斜度α3°，未注铸造圆角R5。
3、模具共5个芯盒，分别为1#、2#、3#、4#、5#芯盒；

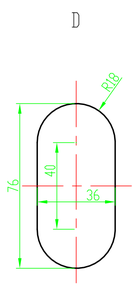

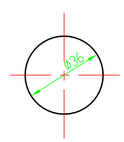

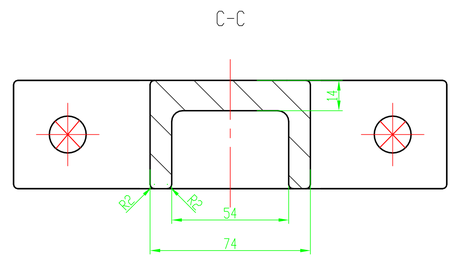

标记	处数	分区	更改文件号	签名	年 月 日	ZG270-500 GB/T11352-2009			重庆长征重工有限责任公司
设计		2021.12.02	标准化			阶段标记	重量	比例	齿轮支架模具图
校对			会签						
审核		2021.12.02				共 页 第 页			2875Q49-101-2-5-13
工艺			批准		2021.12.02				

描图		
校对		
审核		
批准		
图纸来源		
底图总号		