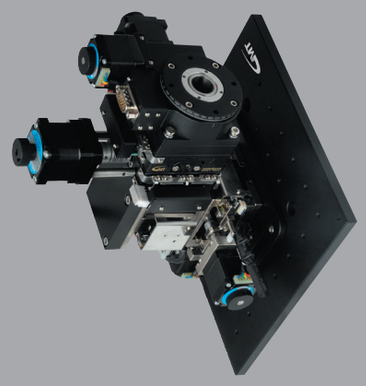

標準型電動滑台

Standard Motorized Positioning Stage

電動滑台注意事項

此產品屬於高精密度產品，在規格書內容或其他方面有許多使用上注意事項，為了能正確的使用產品，使用前請先熟悉各項注意事項。

拆封注意事項

拆封前，請先檢查外觀是否有損傷、螺絲鬆脫、組件鬆脫；
如有結構、外觀相關疑慮，請拍照存證，E-mail 至原業務負責單位。

到貨時，請確認規格和內容物是否與訂單內容相符，
周邊零件有無短缺。

如有任何問題，請聯絡原業務負責單位。

安全注意事項

放置及使用前，請先確保周遭有足夠的作業空間，避免造成因墜落、滾落之危險。
→ 敬告：若違反此事項可能導致人員傷害或產品損壞。

安裝與轉運時請注意電氣安全規範，請勿使用於爆炸性環境、
引火性環境、腐蝕性環境、容易沾水的潮濕環境以及易燃物
附近使用，否則有火災、感電、受傷之危險。
→ 敬告：若違反此事項可能導致人員重大傷害或產品損壞。

產品運作中，請注意馬達周圍及機構周圍是否有足夠的動作空間，
身體任何部位及衣物飾品不得進入滑台內或靠近滑台工作範圍，
避免造成因捲、夾、拉扯之危險。
→ 敬告：若違反此事項可能導致人員傷害或產品損壞。

產品保養時先請斷電，避免造成因感電之危險。
→ 注意：若違反此事項可能會對人體造成重大傷害及物品的損壞。

若產品使用於Z軸垂直方向時，請用安全裝置進行預防
(因上板負荷過載自然滑動下降或斷電時)。
→ 注意：若違反此事項，可能導致人員傷害或產品損壞。

安裝注意事項

敬告

發生異常現象時 (如異常聲音、有異常振動)，請立即停止機械運轉。
→ 若違反此事項可能導致人員傷害或產品損壞。

請勿強行任意拉扯或彎曲電線並依照接線圖正確接線。
→ 若違反此事項可能導致人員傷害或產品損壞。

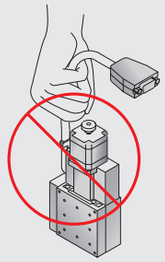

鎖固螺絲時，請依螺絲規格使用扭力扳手鎖固。
→ 若違反此事項可能造成鬆動等疑慮。

請勿將機械設定超出最高速度，造成機械不安定
(避免極端的設定變更、參數調整)。
→ 若違反此事項可能導致人員傷害或產品損壞。

當故障或損壞時，請勿繼續使用。
→ 若違反此事項可能導致人員傷害或產品損壞。

確實牢固電器設備的配線與連接、確認參數等設定。
→ 若違反此事項可能會發生火災、觸電等異常現象，導致人員傷害或產品損壞的危險。

注意

當有異物如：粉塵、金屬粉進入螺桿或滑軌時，會導致壽命降低與異常磨損。
→ 若有此疑慮，請在此場合加入防塵措施。

若將本產品當成機械加工的基準，可能會對壽命、性能、精度產生影響。
→ 若有此使用場合，請安裝到剛性足夠的基底上。

本產品是依據目錄所示之方向作設計與規劃，若其他使用方向，請洽詢GMT。
→ 若使用在水平方向以外的場合，會降低壽命與提高故障機率。

安裝本公司產品前，請仔細確認安裝面無雜物，並用酒精擦拭、確認，以免影響安裝精度。
→ 若違反此事項可能導致產品安裝後精度達不到目錄規範。

請勿對產品施加不當外力及敲撞，以免造成損傷
影響精度、保固。
→ 若違反此事項可能導致產品損害或精度達不到目錄規範。

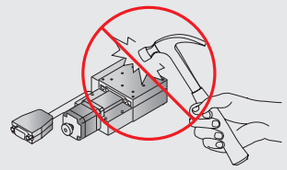

安裝注意事項

請勿在使用時關閉極限行程感測器信號，以致極限行程感測器無動作。
在轉動馬達後方旋鈕時，請勿將移動行程做超行程使用。
→ 若違反此事項可能導致人員傷害或產品損壞。

於產品上板／下板安裝周邊機構時，請將滑台保持水平放置並固定。
(確保平台安裝面的平面度在 0.01mm 內，滑台安裝面的傾斜角在1°以下，
以避免滑台變形造成精度不佳。)
→ 若違反此事項可能導致產品損害或精度達不到目錄規範。

電動滑台任何部位，不得自行拆解，以免失去精度和保固；如需維修，
洽銷售人員。
→ 若違反此事項可能導致產品損害或精度達不到目錄規範。

螺絲孔位如有不符或需另增加螺絲孔位，請聯絡銷售人員協助處理，
切勿自行加工，以避免因污染影響精度及保固。
→ 若違反此事項可能導致產品損害或精度達不到目錄規範。

產品及所屬之零、配件，並非為防水或防塵之設計，
請勿直接使用在有油霧、灰塵、潮濕環境。
→ 若違反此事項可能導致產品損害或精度達不到目錄規範。

注意

安裝步驟：

1.確保安裝表面沒有任何毛邊、灰塵、和安裝表面上的凹痕。
2.請將產品放置到安裝面上。
3.依安裝孔位調整位置 (對正螺絲孔)。
4.建議使用標準規範上的螺絲規格鎖固。
5.使用扭力扳手鎖固螺絲。
6.承載體積限制如右圖。

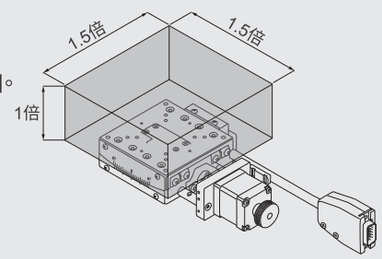

產品使用環境注意事項：

搬運溫度	-10℃ ~ 70℃
搬運濕度	90%RH以下 (非結露)
設置溫度	0℃ ~ 40℃
設置濕度	20% ~ 80%RH以下 (非結露)
環境氣體	室內 (不含腐蝕性氣體，易燃性氣體、油氣及粉塵)

系統構成示意圖

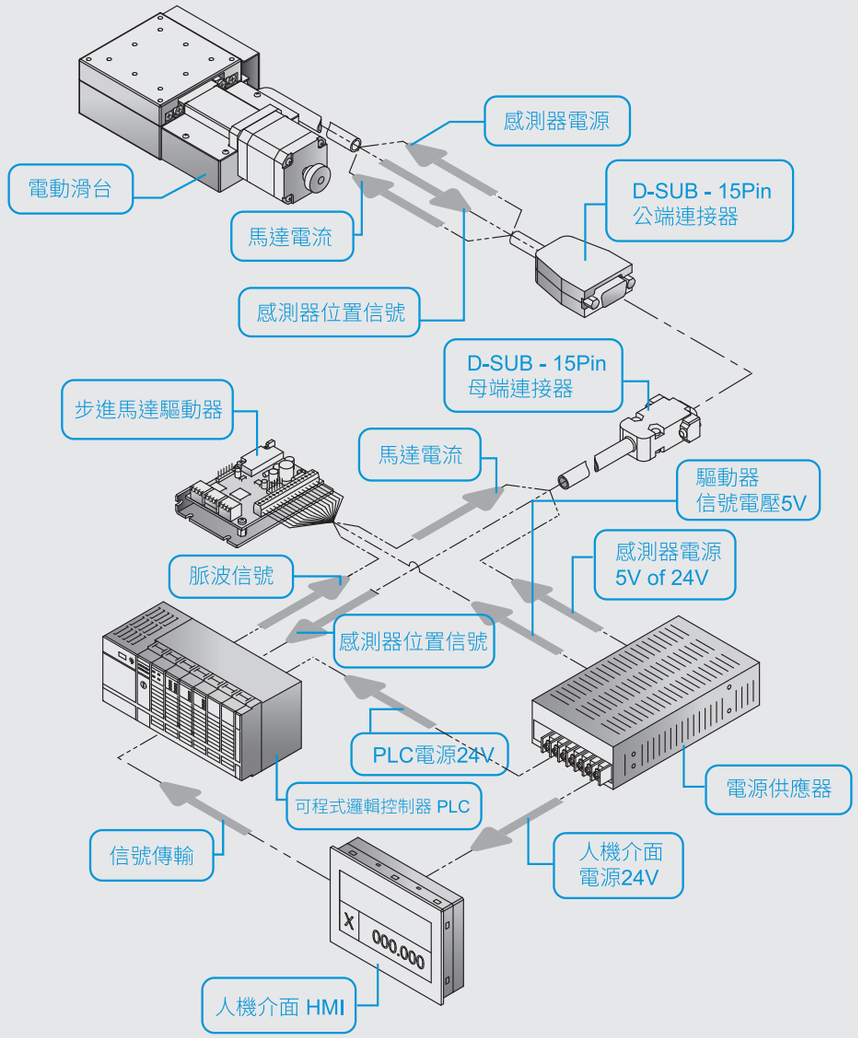

- 連接線之詳細規格請參閱 頁次P.0849~P.0850之滑台與連接線說明。
- 驅動器之選用建議參閱 頁次P.0681之標準型電動滑台 馬達 / 驅動器對照表，或參閱GMT馬達及驅動器目錄之驅動器建議選用。
- 驅動器為GMT所選的最佳搭配之常備品！若另有不同需求，請依實際所需功能自行選用適合的驅動器。

產品保固注意事項

- 產品保固期間，若為合乎規定使用下而故障，本公司將免費維修該產品。
- 自產品運達指定場所時起算，產品保固三年。
- 若有下列事由，恕本公司不列入保固：

1.不符產品使用的環境和方法而產生故障。
2.未經授權而擅自改造或修理所造成故障。
3.因天然災害、不當使用造成之損害。
4.客戶購買後因搬運、移動時摔落、撞擊等而造成異常、損傷。
5.因連接其他機器而造成故障、損害。
6.違反說明書上的指示方式及注意事項，而造成故障、損傷。

故障排除政策

- 馬達、機構若遭外力撞擊，請檢查螺桿順暢度是否會影響滑台工作。
- 請勿隨意調整左右極限位置、原點位置，避免發生撞機，影響保固。
- 極限開關之纜線、插座需注意牢固，防止鬆脫。
- 不得隨意鬆開聯軸器以及傳動結構，以免影響精度與保固。
- 機台作動中，任何異常噪音、異常振動，請先斷電，再進行檢查。
- 滑台使用問題Q&A請查詢GMT網站。

X軸 (XY軸)

AX□-A2N	AX□-F2N	CXS□-S2N	CXN(C)□-S2N
			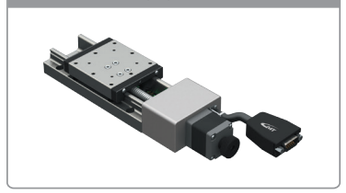
材質	材質	材質	
鋁合金	碳素鋼	不銹鋼	
導引方式-交叉滾柱	導引方式-線性滾珠		
V型軌道	哥德式軌道		
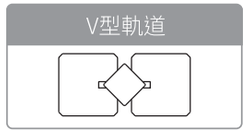			
傳動方式-滾珠螺桿	傳動方式-滾珠螺桿	傳動方式-滾珠螺桿	
		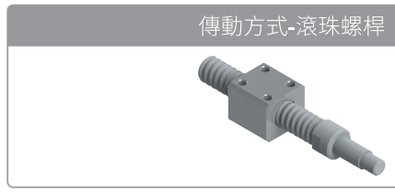	
台面尺寸(mm)	台面尺寸(mm)	台面尺寸(mm)	台面尺寸(mm)
□40 □60 □80 □100 □120	□40 □60 □80	□50 □60 □80	□50 □60 □80
移動行程(mm)	移動行程(mm)	移動行程(mm)	移動行程(mm)
15 20 30 40 70	15	20 30 20 30 50 20 30 50	30 50 75 100 150 200 30 50 75 100 150 200 250 300
荷重(Kgf)	荷重(Kgf)	荷重(Kgf)	荷重(Kgf)
6 21 23 25	10 12 14	6 7 8	10 14 16
反復定位精度			
±1 μm			
頁次	頁次	頁次	頁次
P.12 ~ P.15	P.20 ~ P.23	P.28 ~ P.33	P.40 ~ P.63
電氣規格頁次	電氣規格頁次	電氣規格頁次	電氣規格頁次
P.90 ~ P.91	P.92	P.93	P.94

Z軸	α軸	θ軸
AZV□-F	AXG□-CS	AR□-A3N
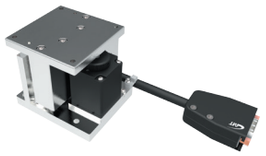	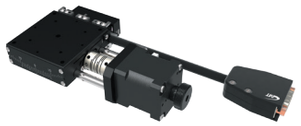	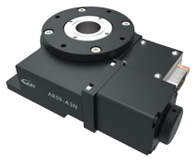
材質	材質	材質
碳素鋼	銅合金	鋁合金
導引方式-線性滾珠	導引方式-鳩尾槽	導引方式-滾珠軸承
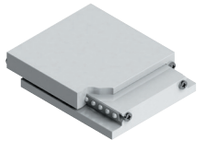	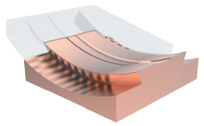	
哥德式軌道	鳩尾槽	滾珠軸承
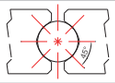		
傳動方式-滾珠螺桿	傳動方式-蝸桿蝸輪	傳動方式-蝸桿蝸輪
	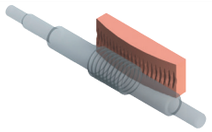	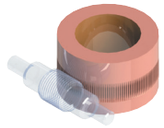
台面尺寸(mm)	台面尺寸(mm)	台面尺寸(mm)
□40 / □60 / □80	□60-35 / □60-60 / □60-80	ø39 / ø59 / ø80 / ø100
移動行程(mm)	移動行程(mm)	移動行程(mm)
6 / 8 / 10	±12° / ±10° / ±7°	360°
荷重(Kgf)	荷重(Kgf)	荷重(Kgf)
3 / 5	6	4 / 20
反復定位精度	反復定位精度	
±5 μm	±0.05°	
頁次	頁次	頁次
P.76 ~ P.79	P.80 ~ P.83	P.84 ~ P.87
電氣規格頁次	電氣規格頁次	電氣規格頁次
P.95 ~ P.96	P.97	P.98

標準型電動滑台

產品篇

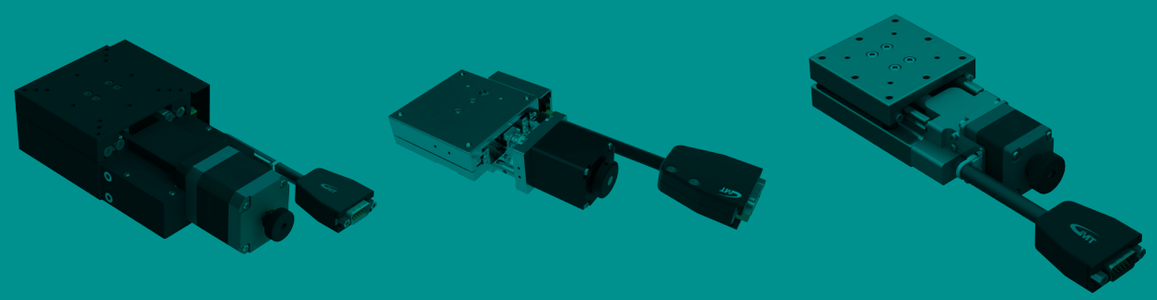

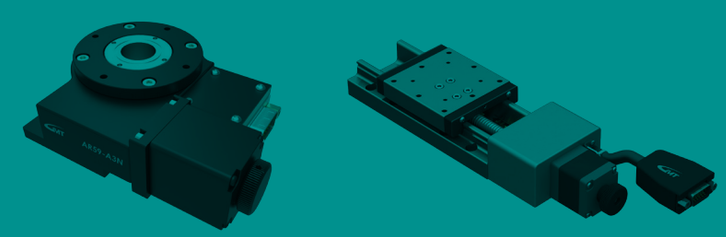

AX□-A Series

型號說明

材質	
A	鋁合金

傳動單元	
2	滾珠螺桿

精度等級	
N	標準型

出線方式	
R	右出線
L	左出線

馬達類型	
N	二相步進
X	無配置

接頭型式	
D	D-SUB15 (VGA)
H	HRS

AX 40 - A 2 N R - N D - 2 C

軸稱型號	
AX	單軸

台面尺寸	
40	40*40mm
60	60*60mm
80	80*80mm
100	100*100mm
120	120*120mm

連接線 (另外選購)	
空白	無配置
2	2m連接線 單邊散線
4	4m連接線 單邊散線
6	6m連接線 單邊散線

驅動器 (另外選購)	
空白	無配置
C	標準品

型號		AX40-A2NR-ND	AX60-A2NR-ND	AX80-A2NR-ND	AX100-A2NR-ND	AX120-A2NR-ND
		AX40-A2NL-ND	AX60-A2NL-ND	AX80-A2NL-ND	AX100-A2NL-ND	AX120-A2NL-ND
機械規格	台面尺寸	40X40 mm	60X60 mm	80X80 mm	100X100 mm	120X120 mm
	移動行程	15 mm	20 mm	30 mm	40 mm	70 mm
	傳動方式	滾珠螺桿Ø6 , 導程1mm		滾珠螺桿Ø8 , 導程1mm		
	軌　道	交叉滾柱導引式				
	滑台材質 / 表面處理	鋁合金 / 黑色陽極處理				
	本體重量	0.37 Kg	0.64 Kg	1.2 Kg	1.65 Kg	2.6 Kg
	聯 軸 器	FAMMS12-3*5	FAMS16-5*5	FAMMS16-5*5		
	精度等級	N:標準型				
	出線方向	R:右出線 (標準庫存) / L:左出線				
精度規格	解析度 (脈衝)	5 μm (Full) / 2.5 μm (Half)				
	最高速度 (全步級)	10 mm / sec				
	單向定位精度	15 μm				
	反復定位精度	±1 μm				
	荷重 (水平安裝)	6 Kgf		21 Kgf	23 Kgf	25 Kgf
	空　轉	2 μm				
	平 行 度	30 μm				
	運動真直度	3 μm				
	運動平行度	6.6 μm			10 μm	
電氣規格	馬達 類型 / 出軸型式	2相步進 / □28 雙出軸		2相步進 / □42 雙出軸		
	馬達 廠牌/ 型號	GMT / 2MS-N28D32A		GMT / 2MS-N42D47A		
	驅動器 廠牌 / 型號	GMT/GTR22G-D (另外選購)				
	接頭 滑台側接頭	15Pin公端連接器D-SUB / 12Pin公端連接器HRS				
	接頭 控制器側接頭	15Pin母端連接器D-SUB / 12Pin母端連接器HRS (另外選購)				
	感測器 行程原點感測器 / 行程極限感測器	光電感測器GMT-sensor				
	感測器 電源電壓	24V±10%				
	感測器 控制輸出	NPN 開放式集電極輸出24V 8mA 以下				
	感測器 輸出控制	檢測 (感應時):輸出電晶體OFF (非導通)				

◎產品標準接頭型式為D-SUB、HRS。

X 軸

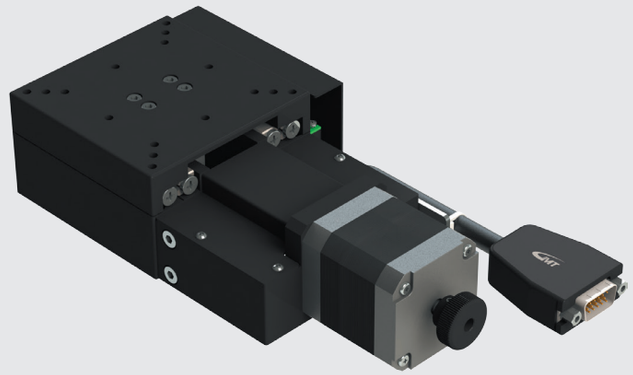

AX40-A2N

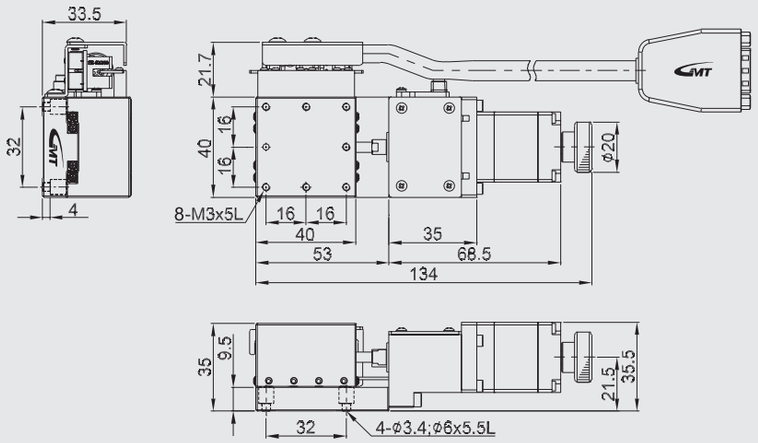

◎ 照片為AX80-A2NR-ND。

AX60-A2N

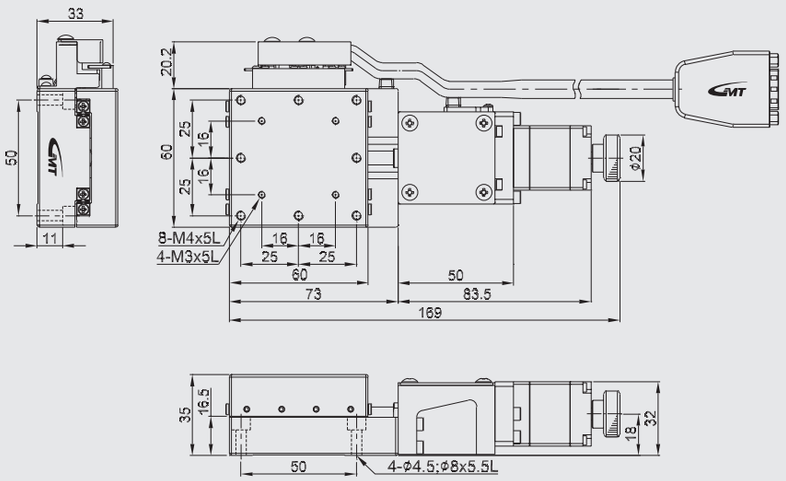

AX80-A2N

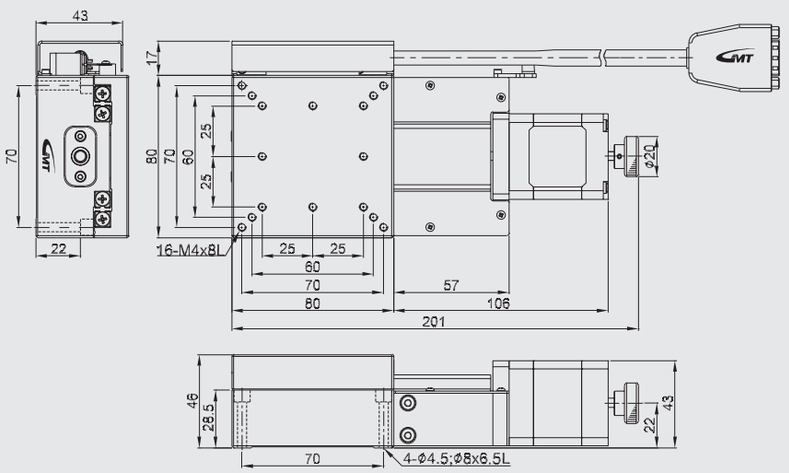

AX100-A2N

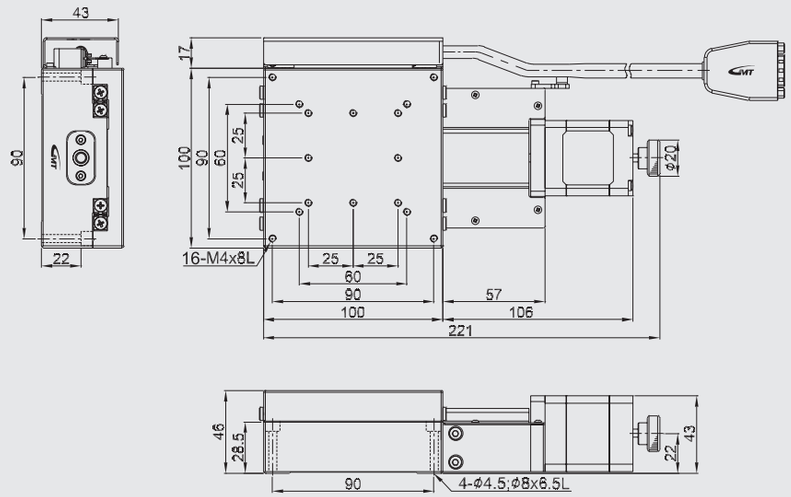

AX120-A2N

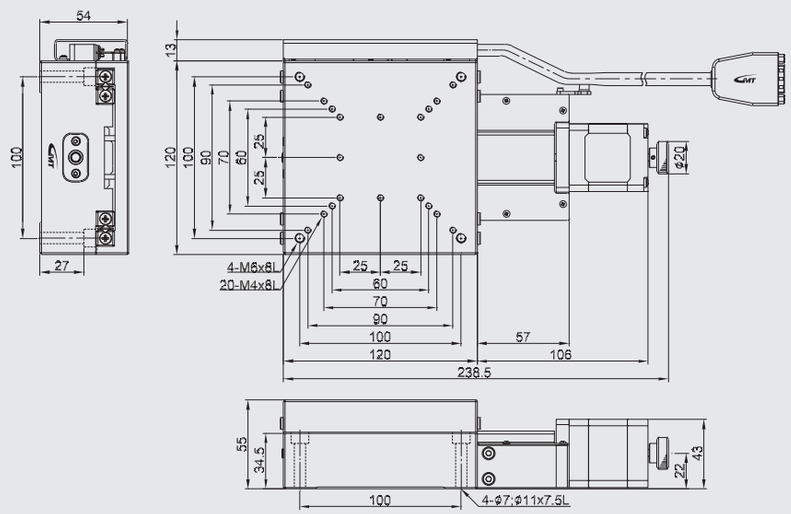

AY□-A Series

型號說明

材質	
A	鋁合金

傳動單元	
2	滾珠螺桿

精度等級	
N	標準型

出線方式	
R	右出線
L	左出線

馬達類型	
N	二相步進
X	無配置

接頭型式	
D	D-SUB15 (VGA)
H	HRS

AY 40 - A 2 N R - N D - 2 C

軸稱型號	
AY	雙軸

台面尺寸	
40	40*40mm
60	60*60mm
80	80*80mm
100	100*100mm
120	120*120mm

連接線 (另外選購)	
空白	無配置
2	2m連接線 單邊散線
4	4m連接線 單邊散線
6	6m連接線 單邊散線

驅動器 (另外選購)	
空白	無配置
C	標準品

型號		AY40-A2NR-ND	AY60-A2NR-ND	AY80-A2NR-ND	AY100-A2NR-ND	AY120-A2NR-ND
		AY40-A2NL-ND	AY60-A2NL-ND	AY80-A2NL-ND	AY100-A2NL-ND	AY120-A2NL-ND
機械規格	台面尺寸	40X40 mm	60X60 mm	80X80 mm	100X100 mm	120X120 mm
	移動行程	15 mm	20 mm	30 mm	40 mm	70 mm
	傳動方式	滾珠螺桿Ø6 , 導程1mm		滾珠螺桿Ø8 , 導程1mm		
	軌　道	交叉滾柱導引式				
	滑台材質 / 表面處理	鋁合金 / 黑色陽極處理				
	本體重量	0.76 Kg	1.38 Kg	2.42 Kg	3.3 Kg	5.24 Kg
	聯 軸 器	FAMMS12-3*5	FAMS16-5*5	FAMMS16-5*5		
	精度等級	N:標準型				
	出線方向	R:右出線 (標準庫存) / L:左出線				
單軸精度規格	解析度 (脈衝)	5 μm (Full) / 2.5 μm (Half)				
	最高速度 (全步級)	10 mm / sec				
	單向定位精度	15 μm				
	反復定位精度	±1 μm				
	荷重 (水平安裝)	5.0 Kgf		19 Kgf	21 Kgf	22 Kgf
	空　轉	2 μm				
	平 行 度	30 μm				
	運動真直度	3 μm				
	運動平行度	6.6 μm			10 μm	
電氣規格	馬達 類型 / 出軸型式	2相步進 / □28 雙出軸		2相步進 / □42 雙出軸		
	馬達 廠牌 / 型號	GMT / 2MS-N28D32A		GMT / 2MS-N42D47A		
	驅動器 廠牌 / 型號	GMT/GTR22G-D (另外選購)				
	接頭 滑台側接頭	15Pin公端連接器D-SUB / 12Pin公端連接器HRS				
	接頭 控制器側接頭	15Pin母端連接器D-SUB / 12Pin母端連接器HRS (另外選購)				
	感測器 行程原點感測器 / 行程極限感測器	光電感測器GMT-sensor				
	感測器 電源電壓	24V±10%				
	感測器 控制輸出	NPN 開放式集電極輸出24V 8mA 以下				
	感測器 輸出控制	檢測 (感應時):輸出電晶體OFF (非導通)				

◎產品標準接頭型式為D-SUB、HRS。

XY 軸

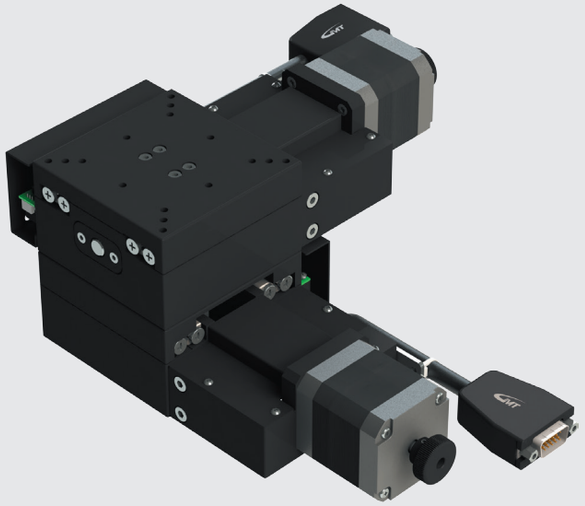

AY40-A2N

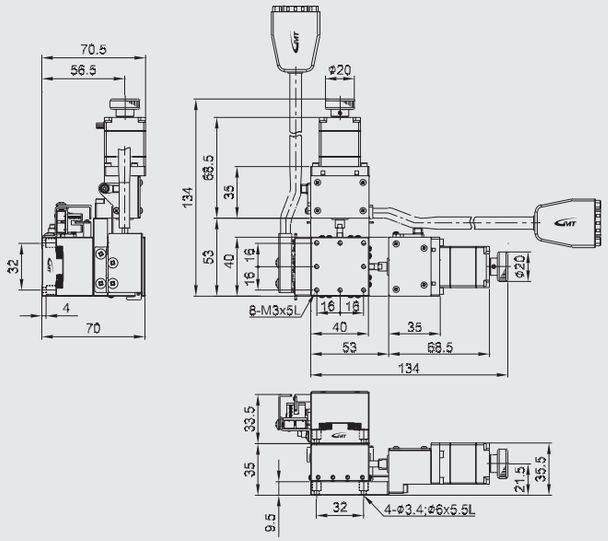

◎ 照片為AY80-A2NR-ND。

AY60-A2N

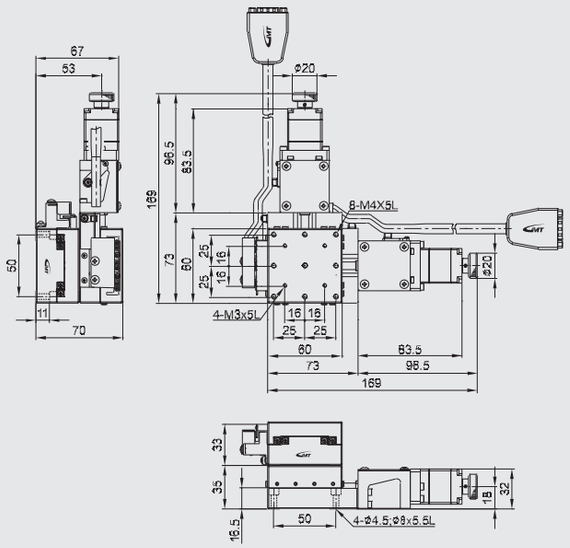

AY80-A2N

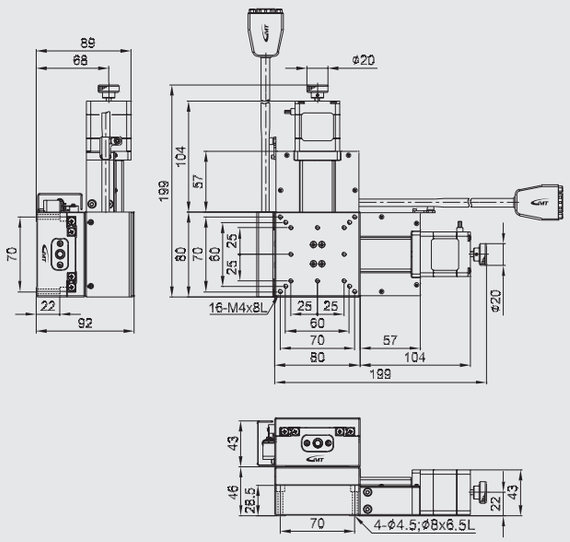

AY100-A2N

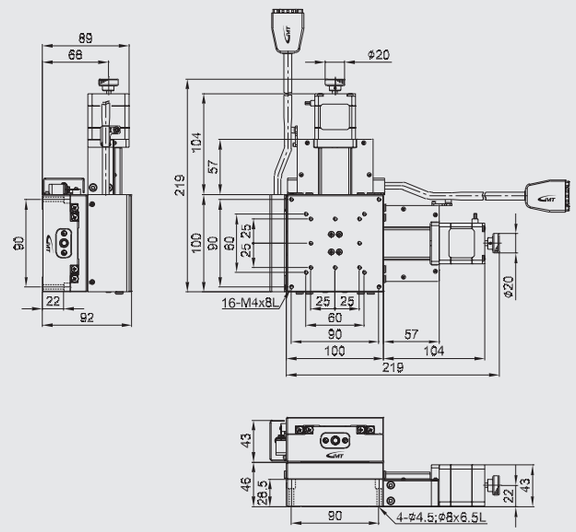

AY120-A2N

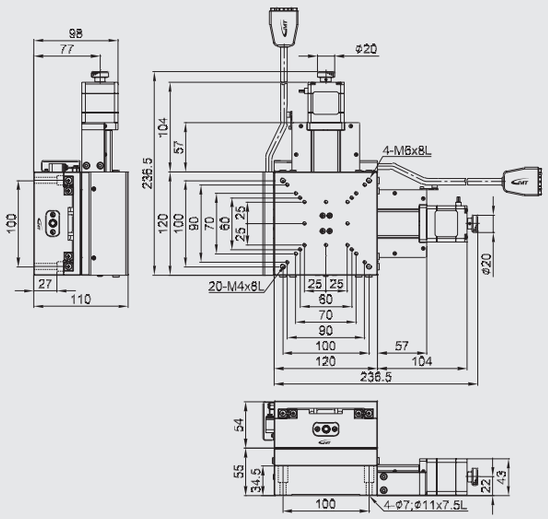

AX□-F Series

型號說明

材質	
F	碳素鋼

傳動單元	
2	滾珠螺桿

精度等級	
N	標準型

出線方式	
R	右出線
L	左出線

馬達類型	
N	二相步進
X	無配置

接頭型式	
D	D-SUB15 (VGA)
H	HRS

AX 40 - F 2 N R - N D - 2 C

軸稱型號	
AX	單軸

台面尺寸	
40	40*40mm
60	60*60mm
80	80*80mm

連接線 (另外選購)	
空白	無配置
2	2m連接線 單邊散線
4	4m連接線 單邊散線
6	6m連接線 單邊散線

驅動器 (另外選購)	
空白	無配置
C	標準品

型號		AX40-F2NR-ND	AX60-F2NR-ND	AX80-F2NR-ND
		AX40-F2NL-ND	AX60-F2NL-ND	AX80-F2NL-ND
機械規格	台面尺寸	40X40 mm	60X60 mm	80X80 mm
	移動行程	15 mm		
	傳動方式	滾珠螺桿Ø6 , 導程1mm		
	軌　道	線性滾珠導引式		
	滑台材質 / 表面處理	碳素鋼 / 鍍無電解鎳		
	本體重量	0.4 Kg	0.7 Kg	1.0 Kg
	聯 軸 器	FAMC13-5*5		
	精度等級	N:標準型		
	出線方向	R:右出線 (標準庫存) / L:左出線		
精度規格	解析度 (脈衝)	5 μm (Full) / 2.5 μm (Half)		
	最高速度 (全步級)	12 mm / sec		
	單向定位精度	15 μm		
	反復定位精度	±1 μm		
	荷重 (水平安裝)	10 Kgf	12 Kgf	14 Kgf
	空　轉	3 μm		
	平 行 度	20 μm		
	運動真直度	3 μm		
	運動平行度	10 μm		
電氣規格	馬達 類型 / 出軸型式	2相步進 / □28 雙出軸		
	馬達 廠牌 / 型號	GMT / 2MS-N28D32A		
	驅動器 廠牌 / 型號	GMT / GTR22G-D (另外選購)		
	接頭 滑台側接頭	15Pin公端連接器D-SUB / 12Pin公端連接器HRS		
	接頭 控制器側接頭	15Pin母端連接器D-SUB / 12Pin母端連接器HRS (另外選購)		
	感測器 行程原點感測器 / 行程極限感測器	光電感測器GMT-sensor		
	感測器 電源電壓	24V±10%		
	感測器 控制輸出	NPN 開放式集電極輸出24V 8mA 以下		
	感測器 輸出控制	檢測 (感應時):輸出電晶體OFF (非導通)		

◎產品標準接頭型式為D-SUB、HRS。

X 軸

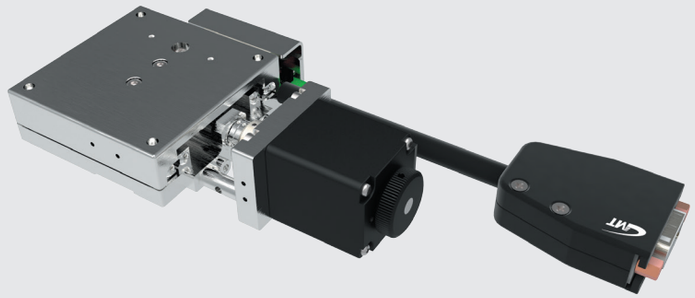

AX40-F2N

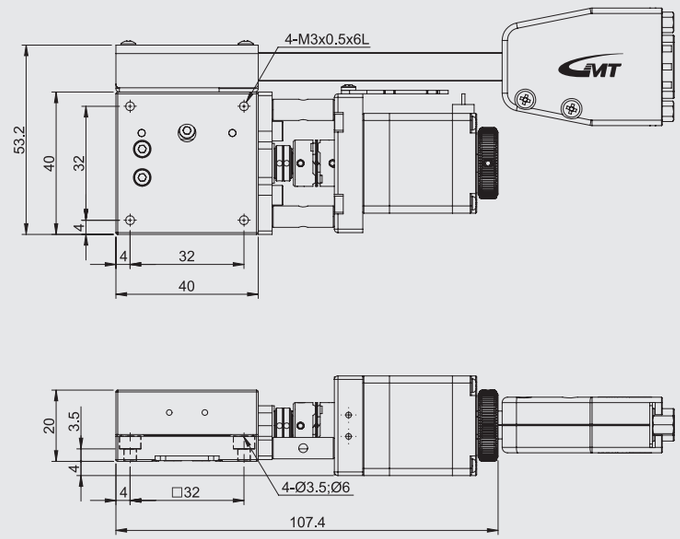

◎ 照片為AX60-F2NR-ND。

AX60-F2N

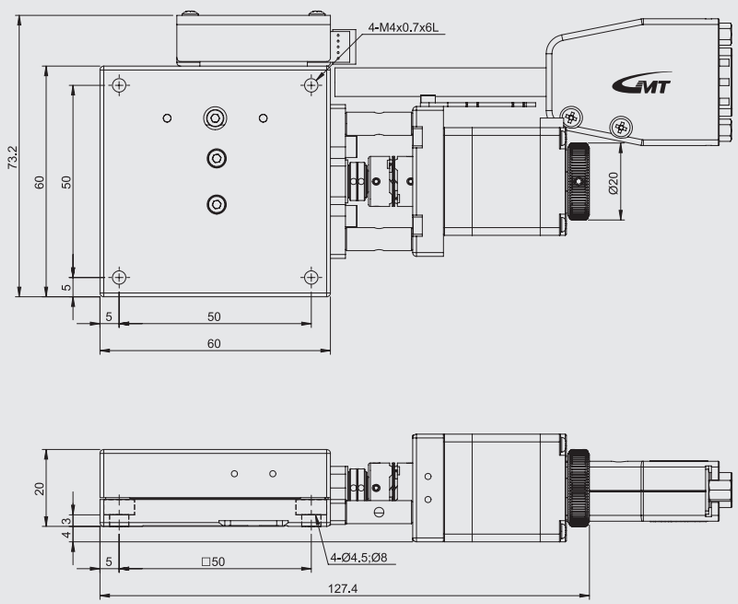

AX80-F2N

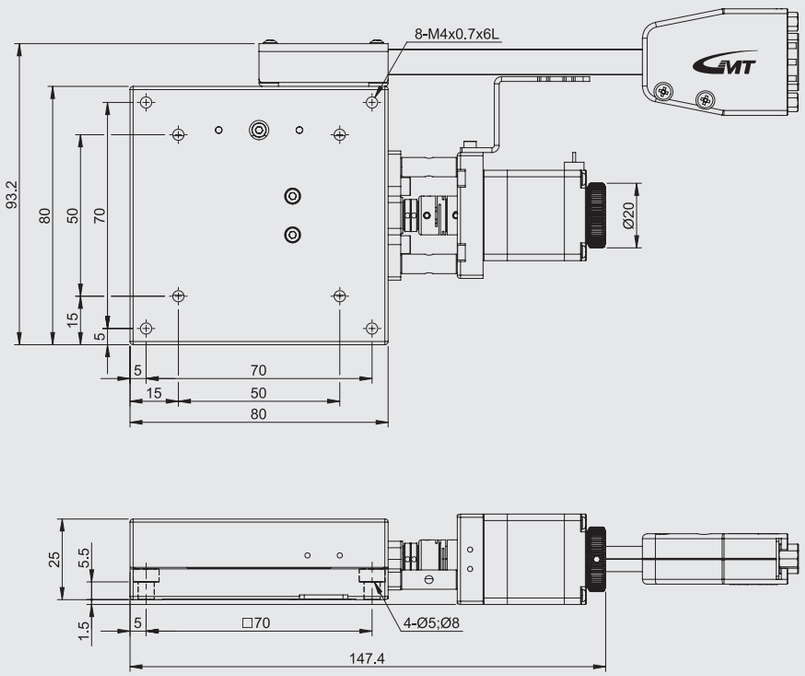

AY□-F Series

型號說明

材質	
F	素碳鋼

傳動單元	
2	滾珠螺桿

精度等級	
N	標準型

出線方式	
R	右出線
L	左出線

馬達類型	
N	二相步進
X	無配置

接頭型式	
D	D-SUB15 (VGA)
H	HRS

AY 40 - F 2 N R - N D - 2 C

軸稱型號	
AY	雙軸

台面尺寸	
40	40*40mm
60	60*60mm
80	80*80mm

連接線 (另外選購)	
空白	無配置
2	2m連接線 單邊散線
4	4m連接線 單邊散線
6	6m連接線 單邊散線

驅動器 (另外選購)	
空白	無配置
C	標準品

型號			AY40-F2NR-ND	AY60-F2NR-ND	AY80-F2NR-ND
			AY40-F2NL-ND	AY60-F2NL-ND	AY80-F2NL-ND
機械規格	台面尺寸		40X40 mm	60X60 mm	80X80 mm
	移動行程		15 mm		
	傳動方式		滾珠螺桿Ø6 , 導程1mm		
	軌　道		線性滾珠導引式		
	滑台材質 / 表面處理		碳素鋼 / 鍍無電解鍍		
	本體重量		0.8 Kg	1.4 Kg	2.0 Kg
	聯 軸 器		FAMC13-5*5		
	精度等級		N:標準型		
	出線方向		R:右出線 (標準庫存) / L:左出線		
單軸精度規格	解析度 (脈衝)		5 μm (Full) / 2.5 μm (Half)		
	最高速度 (全步級)		12 mm / sec		
	單向定位精度		15 μm		
	反復定位精度		±1 μm		
	荷重 (水平安裝)		9 Kgf	11 Kgf	13 Kgf
	空　轉		3 μm		
	平 行 度		20 μm		
	運動真直度		3 μm		
	運動平行度		10 μm		
電氣規格	馬達	類型 / 出軸型式	2相步進 / □28 雙出軸		
		廠牌 / 型號	GMT / 2MS-N28D32A		
	驅動器 廠牌 / 型號		GMT / GTR22G-D (另外選購)		
	接頭	滑台側接頭	15Pin公端連接器D-SUB / 12Pin公端連接器HRS		
		控制器側接頭	15Pin母端連接器D-SUB / 12Pin母端連接器HRS (另外選購)		
	感測器	行程原點感測器 行程極限感測器	光電感測器GMT-sensor		
		電源電壓	24V±10%		
		控制輸出	NPN 開放式集電極輸出24V 8mA 以下		
		輸出控制	檢測 (感應時):輸出電晶體OFF (非導通)		

◎產品標準接頭型式為D-SUB、HRS。

XY 軸

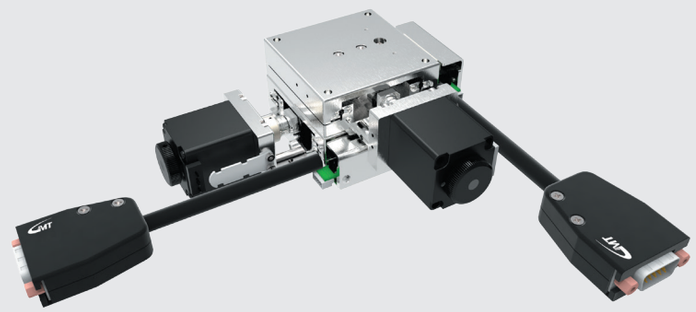

AY40-F2N

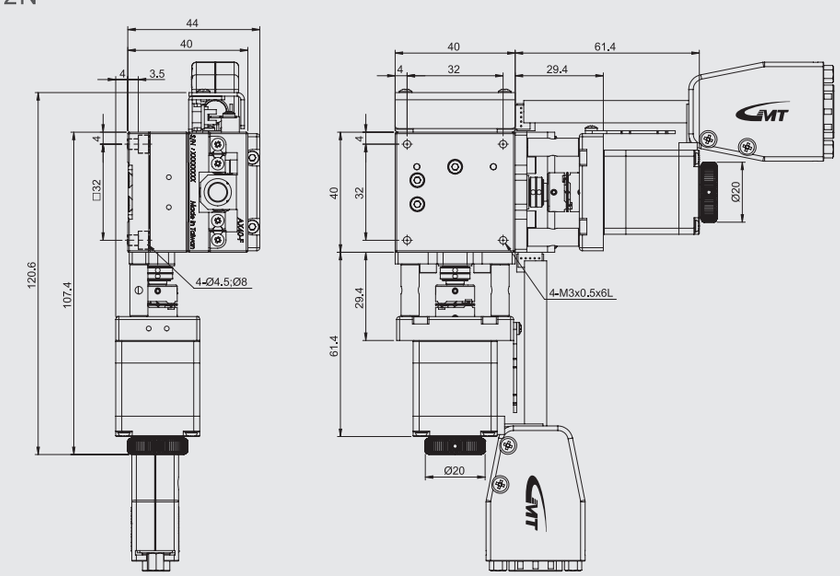

◎ 照片為AY60-F2NR-ND。

AY60-F2N

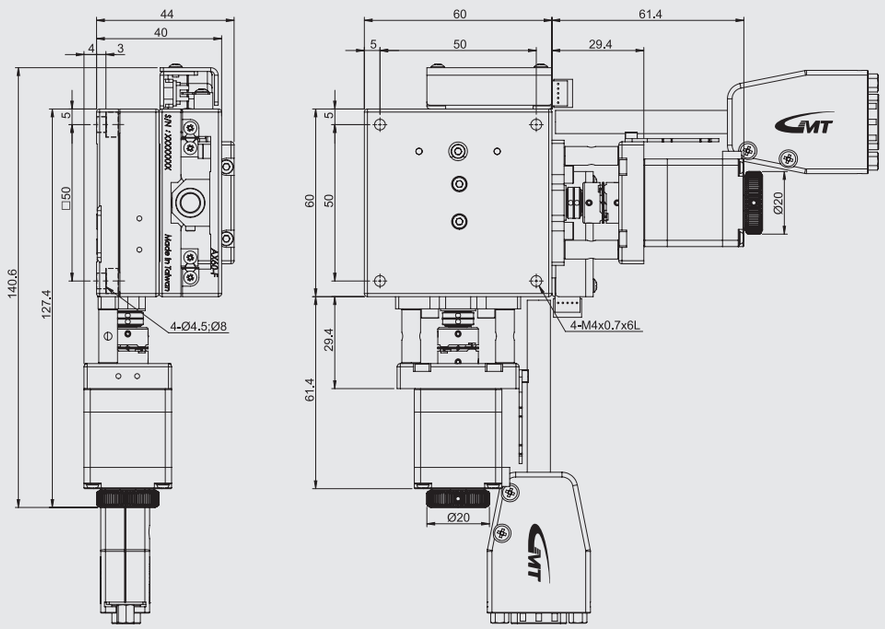

AY80-F2N

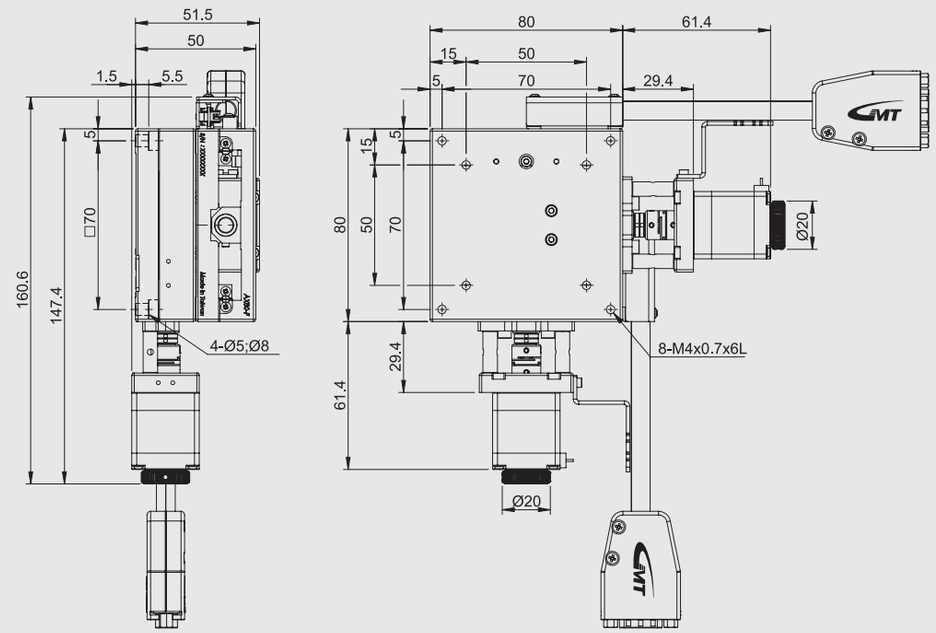

CXS50□-S Series

型號說明

材質	
S	不銹鋼

傳動單元	
2	滾珠螺桿

精度等級	
N	標準型

出線方式	
N	一般出線

馬達類型	
N	二相步進
X	無配置

接頭型式	
D	D-SUB15 (VGA)
H	HRS

CXS 50 20 - S 2 N N - N D - 2 C

軸稱型號	
CXS	單軸

台面尺寸	
50	50*50mm

移動行程	
20	20mm
30	30mm

連接線 (另外選購)	
空白	無配置
2	2m連接線 單邊散線
4	4m連接線 單邊散線
6	6m連接線 單邊散線

驅動器 (另外選購)	
空白	無配置
C	標準品

型 號			CXS5020-S2NN-ND	CXS5030-S2NN-ND
機械規格	台面尺寸		50X50 mm	
	移動行程		20 mm	30 mm
	傳動方式		滾珠螺桿Ø8 , 導程1mm	
	軌　道		線性滾珠導引式	
	滑台材質 / 表面處理		不銹鋼 / 鍍無電解鎳	
	本體重量		0.57 Kg	0.72 Kg
	聯 軸 器		FAMCS11.6-5*5	
	精度等級		N:標準型	
	出線方向		N:一般出線	
精度規格	解析度 (脈衝)		5 μm (Full) / 2.5 μm (Half)	
	最高速度 (全步級)		20 mm / sec	
	單向定位精度		15 μm	
	反復定位精度		±1 μm	
	荷重 (水平安裝)		6 Kgf	
	空　轉		3 μm	
	平 行 度		15 μm	
	運動真直度		3 μm	
	運動平行度		10 μm	
電氣規格	馬達	類型 / 出軸型式	2相步進 / □28 雙出軸	
		廠牌 / 型號	GMT / 2MS-N28D32A	
	驅動器 廠牌 / 型號		GMT / GTR22G-D (另外選購)	
	接頭	滑台側接頭	15Pin公端連接器D-SUB / 12Pin公端連接器HRS	
		控制器側接頭	15Pin母端連接器D-SUB / 12Pin母端連接器HRS (另外選購)	
	感測器	行程原點感測器 行程極限感測器	光電感測器GMT-sensor	
		電源電壓	24V±10%	
		控制輸出	NPN 開放式集電極輸出24V 8mA 以下	
		輸出控制	檢測 (感應時):輸出電晶體OFF (非導通)	

◎產品標準接頭型式為D-SUB、HRS。
◎一般出線為標準出線，不分左、右出線。

X 軸

行程 / 台面	20		30	
	L	L1	L	L1
50	131.5	69	141.5	79

CXS50□-S2N

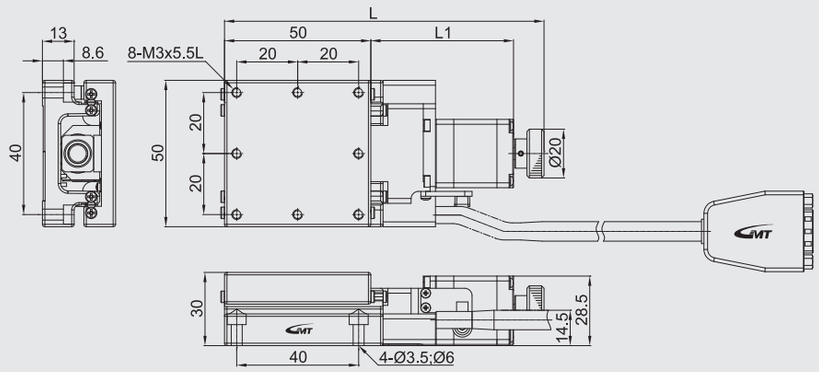

◎ 照片為CXS5030-S2NN-ND。

型號說明 CXS60□-S Series

材質	
S	不銹鋼

傳動單元	
2	滾珠螺桿

精度等級	
N	標準型

出線方式	
N	一般出線

馬達類型	
N	二相步進
X	無配置

接頭型式	
D	D-SUB15 (VGA)
H	HRS

CXS 60 20 - S 2 N N - N D - 2 C

軸稱型號	
CXS	單軸

台面尺寸	
60	60*60mm
60	60*60mm
60	60*80mm

移動行程	
20	20mm
30	30mm
50	50mm

連接線 (另外選購)	
空白	無配置
2	2m連接線 單邊散線
4	4m連接線 單邊散線
6	6m連接線 單邊散線

驅動器 (另外選購)	
空白	無配置
C	標準品

型 號			CXS6020-S2NN-ND	CXS6030-S2NN-ND	CXS6050-S2NN-ND
機械規格	台面尺寸		60X60 mm		60X80 mm
	移動行程		20 mm	30 mm	50 mm
	傳動方式		滾珠螺桿Ø8 , 導程1mm		
	軌　道		線性滾珠導引式		
	滑台材質 / 表面處理		不銹鋼 / 鍍無電解鎳		
	本體重量		0.75 Kg	0.8 Kg	1.11 Kg
	聯 軸 器		FAMCS11.6-5*5		
	精度等級		N:標準型		
	出線方向		N:一般出線		
精度規格	解析度 (脈衝)		5 μm (Full) / 2.5 μm (Half)		
	最高速度 (全步級)		20 mm / sec		
	單向定位精度		15 μm		
	反復定位精度		±1 μm		
	荷重 (水平安裝)		7 Kgf		
	空　轉		3 μm		
	平 行 度		15 μm		
	運動真直度		3 μm		
	運動平行度		10 μm		
電氣規格	馬達	類型 / 出軸型式	2相步進 / □28 雙出軸		
		廠牌 / 型號	GMT / 2MS-N28D32A		
	驅動器 廠牌 / 型號		GMT / GTR22G-D (另外選購)		
	接頭	滑台側接頭	15Pin公端連接器D-SUB / 12Pin公端連接器HRS		
		控制器側接頭	15Pin母端連接器D-SUB / 12Pin母端連接器HRS (另外選購)		
	感測器	行程原點感測器 行程極限感測器	光電感測器GMT-sensor		
		電源電壓	24V±10%		
		控制輸出	NPN 開放式集電極輸出24V 8mA 以下		
		輸出控制	檢測 (感應時):輸出電晶體OFF (非導通)		

◎產品標準接頭型式為D-SUB、HRS。
◎一般出線為標準出線，不分左、右出線。

X 軸

行程	20			30			50		
台面	L	L1	L2	L	L1	L2	L	L1	L2
60	131	58.5	60	141	68.5	60	194	101.5	80

CXS60□-S2N

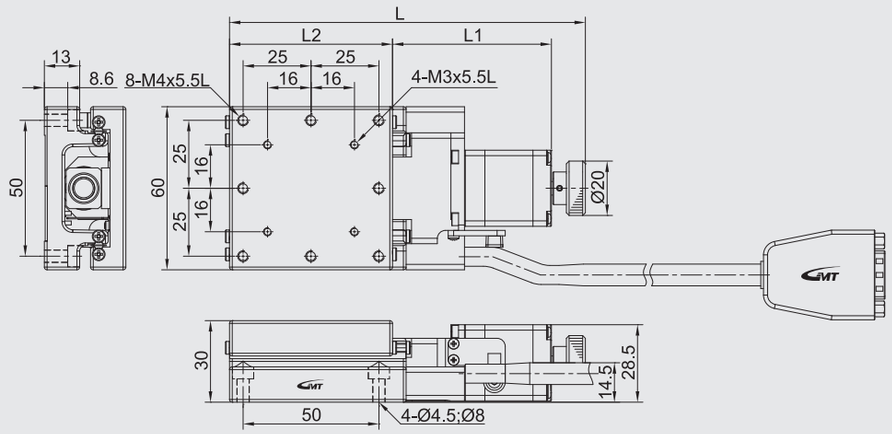

◎ 照片為CXS6030-S2NN-ND。

型號說明 CXS80□-S Series

材質	
S	不銹鋼

傳動單元	
2	滾珠螺桿

精度等級	
N	標準型

出線方式	
N	一般出線

馬達類型	
N	二相步進
X	無配置

接頭型式	
D	D-SUB15 (VGA)
H	HRS

CXS 80 20 - S 2 N N - N D - 2 C

軸稱型號	
CXS	單軸

台面尺寸	
80	80*80mm

移動行程	
20	20mm
30	30mm
50	50mm

連接線 (另外選購)	
空白	無配置
2	2m連接線 單邊散線
4	4m連接線 單邊散線
6	6m連接線 單邊散線

驅動器 (另外選購)	
空白	無配置
C	標準品

型 號			CXS8020-S2NN-ND	CXS8030-S2NN-ND	CXS8050-S2NN-ND
機械規格	台面尺寸		80X80 mm		
	移動行程		20 mm	30 mm	50 mm
	傳動方式		滾珠螺桿Ø8 , 導程1mm		
	軌　道		線性滾珠導引式		
	滑台材質 / 表面處理		不銹鋼 / 鍍無電解鎳		
	本體重量		1.15 Kg	1.2 Kg	1.35 Kg
	聯 軸 器		FAMCS11.6-5*5		
	精度等級		N:標準型		
	出線方向		N:一般出線		
精度規格	解析度 (脈衝)		5 μm (Full) / 2.5 μm (Half)		
	最高速度 (全步級)		20 mm / sec		
	單向定位精度		15 μm		
	反復定位精度		±1 μm		
	荷重 (水平安裝)		8 Kgf		
	空　轉		3 μm		
	平 行 度		15 μm		
	運動真直度		3 μm		
	運動平行度		10 μm		
電氣規格	馬達	類型 / 出軸型式	2相步進 / □28 雙出軸		
		廠牌 / 型號	GMT / 2MS-N28D32A		
	驅動器 廠牌 / 型號		GMT / GTR22G-D (另外選購)		
	接頭	滑台側接頭	15Pin公端連接器D-SUB / 12Pin公端連接器HRS		
		控制器側接頭	15Pin母端連接器D-SUB / 12Pin母端連接器HRS (另外選購)		
	感測器	行程原點感測器 行程極限感測器	光電感測器GMT-sensor		
		電源電壓	24V±10%		
		控制輸出	NPN 開放式集電極輸出24V 8mA 以下		
		輸出控制	檢測 (感應時):輸出電晶體OFF (非導通)		

◎產品標準接頭型式為D-SUB、HRS。
◎一般出線為標準出線，不分左、右出線。

X 軸

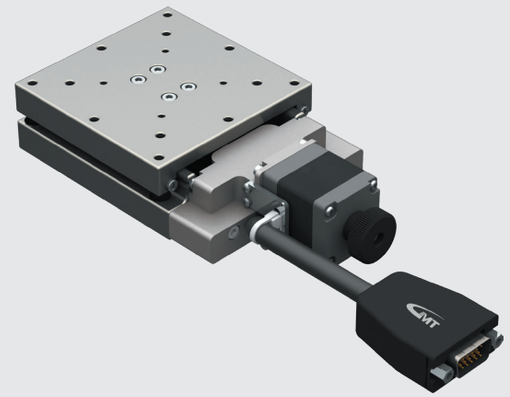

行程 / 台面	20		30		50	
	L	L1	L	L1	L	L1
80	151	58.5	161	68.5	194	101.5

CXS80□-S2N

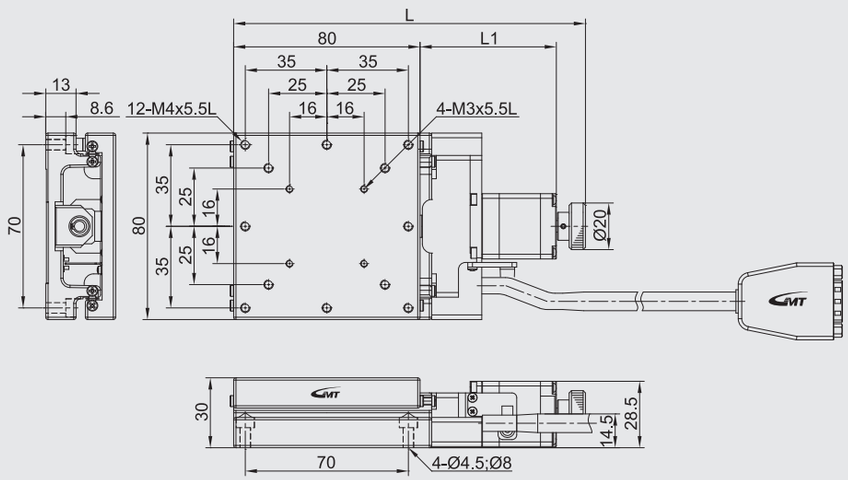

◎ 照片為CXS8030-S2NN-ND。

型號說明 CYS50□-S Series

材質		傳動單元		精度等級		出線方式		馬達類型		接頭型式	
S	不銹鋼	2	滾珠螺桿	N	標準型	N	一般出線	N	二相步進	D	D-SUB15 (VGA)
								X	無配置	H	HRS

CYS 50 20 - S 2 N N - N D - 2 C

軸稱型號		台面尺寸		移動行程		連接線 (另外選購)		驅動器 (另外選購)	
CYS	雙軸	50	50*50mm	20	20mm	空白	無配置	空白	無配置
				30	30mm	2	2m連接線 單邊散線	C	標準品
						4	4m連接線 單邊散線		

型 號			CYS5020-S2NN-ND	CYS5030-S2NN-ND
機械規格	台面尺寸		50X50 mm	
	移動行程		20 mm	30 mm
	傳動方式		滾珠螺桿Ø8 , 導程1mm	
	軌　道		線性滾珠導引式	
	滑台材質 / 表面處理		不銹鋼 / 鍍無電解鎳	
	本體重量		1.14 Kg	1.44 Kg
	聯 軸 器		FAMCS11.6-5*5	
	精度等級		N:標準型	
	出線方向		N:一般出線	
單軸精度規格	解析度 (脈衝)		5 μm (Full) / 2.5 μm (Half)	
	最高速度 (全步級)		20 mm / sec	
	單向定位精度		15 μm	
	反復定位精度		±1 μm	
	荷重 (水平安裝)		5 Kgf	
	空　轉		3 μm	
	平 行 度		15 μm	
	運動真直度		3 μm	
	運動平行度		10 μm	
電氣規格	馬達	類型 / 出軸型式	2相步進 / □28 雙出軸	
		廠牌 / 型號	GMT / 2MS-N28D32A	
	驅動器 廠牌 / 型號		GMT / GTR22G-D (另外選購)	
	接頭	滑台側接頭	15Pin公端連接器D-SUB / 12Pin公端連接器HRS	
		控制器側接頭	15Pin母端連接器D-SUB / 12Pin母端連接器HRS (另外選購)	
	感測器	行程原點感測器 行程極限感測器	光電感測器GMT-sensor	
		電源電壓	24V±10%	
		控制輸出	NPN 開放式集電極輸出24V 8mA 以下	
		輸出控制	檢測 (感應時):輸出電晶體OFF (非導通)	

◎產品標準接頭型式為D-SUB、HRS。
◎一般出線為標準出線，不分左、右出線。

XY 軸

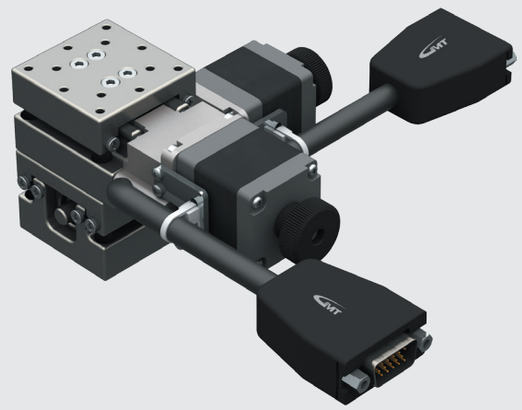

行程 / 台面	20		30	
	L	L1	L	L1
50	131.5	69	145	79

CYS50□-S2N

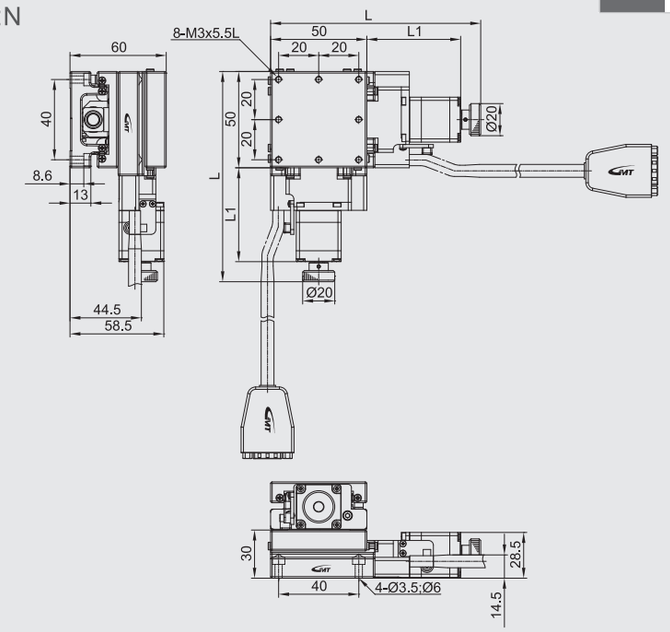

◎ 照片為CYS5030-S2NN-ND。

型號說明 CYS60□-S Series

材質		傳動單元		精度等級		出線方式		馬達類型		接頭型式	
S	不銹鋼	2	滾珠螺桿	N	標準型	N	一般出線	N	二相步進	D	D-SUB15 (VGA)
								X	無配置	H	HRS

CYS 60 20 - S 2 N N - N D - 2 C

軸稱型號		台面尺寸		移動行程		連接線 (另外選購)		驅動器 (另外選購)	
CYS	雙軸	60	60*60mm	20	20mm	空白	無配置	空白	無配置
		60	60*60mm	30	30mm	2	2m連接線 單邊散線	C	標準品
		60	60*80mm	50	50mm	4	4m連接線 單邊散線		
						6	6m連接線 單邊散線		

型 號		CYS6020-S2NN-ND	CYS6030-S2NN-ND	CYS6050-S2NN-ND
機械規格	台面尺寸	60X60 mm		60X80 mm
	移動行程	20 mm	30 mm	50 mm
	傳動方式	滾珠螺桿Ø8 , 導程1mm		
	軌　道	線性滾珠導引式		
	滑台材質 / 表面處理	不銹鋼 / 鍍無電解鎳		
	本體重量	1.5 Kg	1.6 Kg	2.22 Kg
	聯 軸 器	FAMCS11.6-5*5		
	精度等級	N:標準型		
	出線方向	N:一般出線		
單軸精度規格	解析度 (脈衝)	5 μm (Full) / 2.5 μm (Half)		
	最高速度 (全步級)	20 mm / sec		
	單向定位精度	15 μm		
	反復定位精度	±1 μm		
	荷重 (水平安裝)	6 Kgf		
	空　轉	3 μm		
	平 行 度	15 μm		
	運動真直度	3 μm		
	運動平行度	10 μm		
電氣規格	馬達 類型 / 出軸型式	2相步進 / □28 雙出軸		
	馬達 廠牌 / 型號	GMT / 2MS-N28D32A		
	驅動器 廠牌 / 型號	GMT / GTR22G-D (另外選購)		
	接頭 滑台側接頭	15Pin公端連接器D-SUB / 12Pin公端連接器HRS		
	接頭 控制器側接頭	15Pin母端連接器D-SUB / 12Pin母端連接器HRS (另外選購)		
	感測器 行程原點感測器 / 行程極限感測器	光電感測器GMT-sensor		
	感測器 電源電壓	24V±10%		
	感測器 控制輸出	NPN 開放式集電極輸出24V 8mA 以下		
	感測器 輸出控制	檢測 (感應時):輸出電晶體OFF (非導通)		

◎產品標準接頭型式為D-SUB、HRS。
◎一般出線為標準出線，不分左、右出線。

XY 軸

CYS60□-S2N

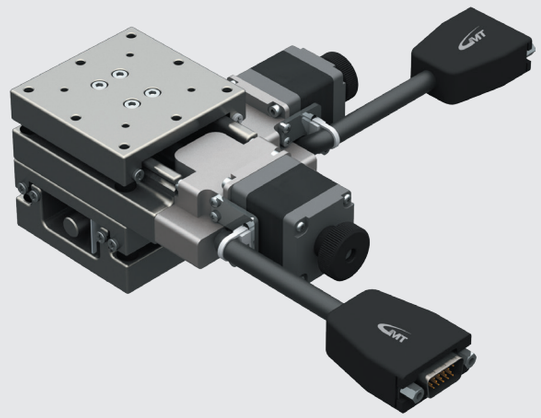

行程 / 台面	20				30				50			
	L	L1	L2	L3	L	L1	L2	L3	L	L1	L2	L3
60	131	58.5	60	60	141	68.5	60	60	194	101.5	80	60

CYS60□-S2N

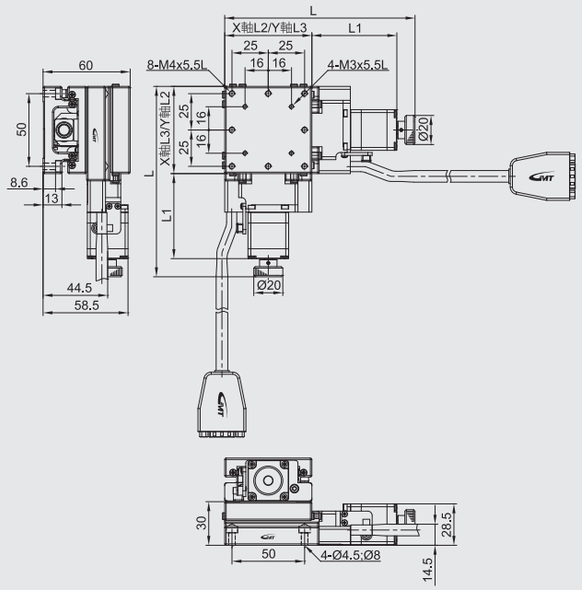

◎ 照片為CYS6030-S2NN-ND。

型號說明 CYS80□-S Series

材質	
S	不銹鋼

傳動單元	
2	滾珠螺桿

精度等級	
N	標準型

出線方式	
N	一般出線

馬達類型	
N	二相步進
X	無配置

接頭型式	
D	D-SUB15 (VGA)
H	HRS

CYS 80 20 - S 2 N N - N D - 2 C

軸稱型號	
CYS	雙軸

台面尺寸	
80	80*80mm
80	80*80mm
80	80*100mm

移動行程	
20	20mm
30	30mm
50	50mm

連接線 (另外選購)	
空白	無配置
2	2m連接線 單邊散線
4	4m連接線 單邊散線
6	6m連接線 單邊散線

驅動器 (另外選購)	
空白	無配置
C	標準品

型 號			CYS8020-S2NN-ND	CYS8030-S2NN-ND	CYS8050-S2NN-ND
機械規格	台面尺寸		80X80 mm		
	移動行程		20 mm	30 mm	50 mm
	傳動方式		滾珠螺桿Ø8 , 導程1mm		
	軌　道		線性滾珠導引式		
	滑台材質 / 表面處理		不銹鋼 / 鍍無電解鎳		
	本體重量		2.3 Kg	2.4 Kg	2.7 Kg
	聯 軸 器		FAMCS11.6-5*5		
	精度等級		N:標準型		
	出線方向		N:一般出線		
單軸精度規格	解析度 (脈衝)		5 μm (Full) / 2.5 μm (Half)		
	最高速度 (全步級)		20 mm / sec		
	單向定位精度		15 μm		
	反復定位精度		±1 μm		
	荷重 (水平安裝)		7 Kgf		
	空　轉		3 μm		
	平 行 度		15 μm		
	運動真直度		3 μm		
	運動平行度		10 μm		
電氣規格	馬達	類型 / 出軸型式	2相步進 / □28 雙出軸		
		廠牌 / 型號	GMT / 2MS-N28D32A		
	驅動器 廠牌 / 型號		GMT / GTR22G-D (另外選購)		
	接頭	滑台側接頭	15Pin公端連接器D-SUB / 12Pin公端連接器HRS		
		控制器側接頭	15Pin母端連接器D-SUB / 12Pin母端連接器HRS (另外選購)		
	感測器	行程原點感測器	光電感測器GMT-sensor		
		行程極限感測器			
		電源電壓	24V±10%		
		控制輸出	NPN 開放式集電極輸出24V 8mA 以下		
		輸出控制	檢測 (感應時):輸出電晶體OFF (非導通)		

◎產品標準接頭型式為D-SUB、HRS。
◎一般出線為標準出線，不分左、右出線。

XY 軸

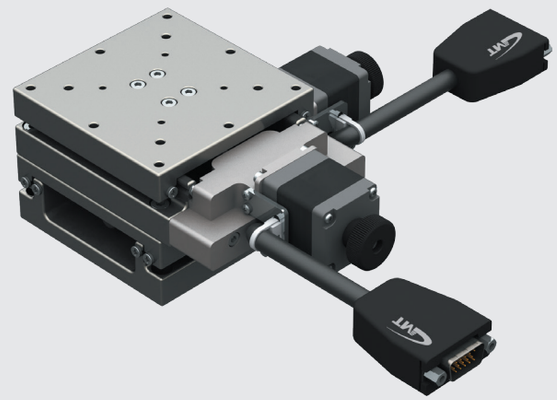

行程 / 台面	20		30		50	
	L	L1	L	L1	L	L1
80	151	58.5	161	68.5	194	101.5

CYS80□-S2N

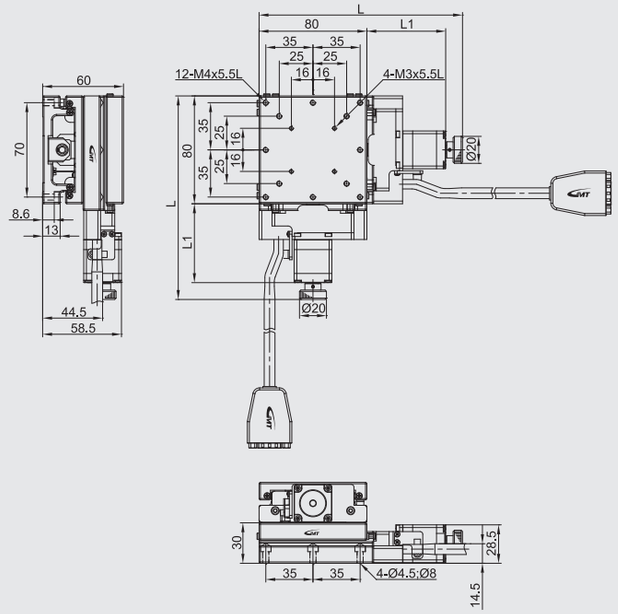

◎ 照片為CYS8030-S2NN-ND。

型號說明 CXN50□/CXC50□ Series

材質	
S	不銹鋼

傳動單元	
2	滾珠螺桿

精度等級	
N	標準型

出線方式	
N	一般出線

馬達類型	
N	二相步進
X	無配置

接頭型式	
D	D-SUB15 (VGA)
H	HRS

CXN 50 30 - S 2 N N - N D - P1 2 C

軸稱型號	
CXN	單軸(無護蓋)
CXC	單軸(有護蓋)

台面尺寸	
50	50*50mm

移動行程	
30	30mm
50	50mm
75	75mm

螺桿牙距	
P1	1mm
P2	2mm

連接線 (另外選購)	
空白	無配置
2	2m連接線 單邊散線
4	4m連接線 單邊散線
6	6m連接線 單邊散線

驅動器 (另外選購)	
空白	無配置
C	標準品

型 號		CXN5030-S2NN-ND-P1	CXN5030-S2NN-ND-P2	CXN5050-S2NN-ND-P1	CXN5050-S2NN-ND-P2	CXN5075-S2NN-ND-P1	CXN5075-S2NN-ND-P2
		CXC5030-S2NN-ND-P1	CXC5030-S2NN-ND-P2	CXC5050-S2NN-ND-P1	CXC5050-S2NN-ND-P2	CXC5075-S2NN-ND-P1	CXC5075-S2NN-ND-P2
機械規格	台面尺寸	50X50 mm					
	移動行程	30 mm		50 mm		75 mm	
	傳動方式	滾珠螺桿Ø8，導程1mm	滾珠螺桿Ø8，導程2mm	滾珠螺桿Ø8，導程1mm	滾珠螺桿Ø8，導程2mm	滾珠螺桿Ø8，導程1mm	滾珠螺桿Ø8，導程2mm
	軌　道	線性滾珠循環式					
	滑台材質 / 表面處理	不銹鋼 / 鍍無電解鎳					
	本體重量	N:0.97 Kg / C:1.06 Kg		N:1.1 Kg / C:1.17 Kg		N:1.24 Kg / C:1.29 Kg	
	聯軸器	FAMCS11.6-5*5					
	精度等級	N:標準型					
	出線方向	N:一般出線					
精度規格	解析度 (脈衝)	5 μm (Full) / 2.5 μm (Half)	10 μm (Full) / 5 μm (Half)	5 μm (Full) / 2.5 μm (Half)	10 μm (Full) / 5 μm (Half)	5 μm (Full) / 2.5 μm (Half)	10 μm (Full) / 5 μm (Half)
	最高速度 (全步級)	20 mm / sec	40 mm / sec	20 mm / sec	40 mm / sec	20 mm / sec	40 mm / sec
	單向定位精度	15 μm					
	反復定位精度	±1 μm					
	荷重 (水平安裝)	10 Kgf					
	空　轉	3 μm					
	平 行 度	15 μm					
	運動真直度	3 μm					
	運動平行度	10 μm					
電氣規格	馬達 類型 / 出軸型式	2相步進 / □28 雙出軸					
	馬達 廠牌 / 型號	GMT / 2MS-N28D32A					
	驅動器 廠牌 / 型號	GMT / GTR22G-D (另外選購)					
	接頭 滑台側接頭	15Pin公端連接器D-SUB / 12Pin公端連接器HRS					
	接頭 控制器側接頭	15Pin母端連接器D-SUB / 12Pin母端連接器HRS (另外選購)					
	感測器 行程原點感測器 / 行程極限感測器	光電感測器GMT-sensor					
	感測器 接近原點感測器	N / A					
	感測器 電源電壓	24V±10%					
	感測器 控制輸出	NPN 開放式集電極輸出24V 8mA 以下					
	感測器 輸出控制	檢測 (感應時):輸出電晶體OFF (非導通)					

◎產品標準接頭型式為D-SUB、HRS。
◎一般出線為標準出線，不分左、右出線。

X 軸

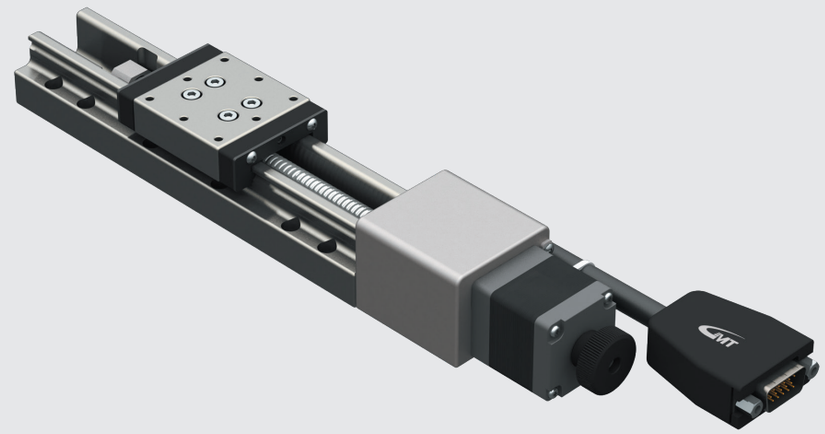

◎ 照片為CXN50100-S2NN-ND。

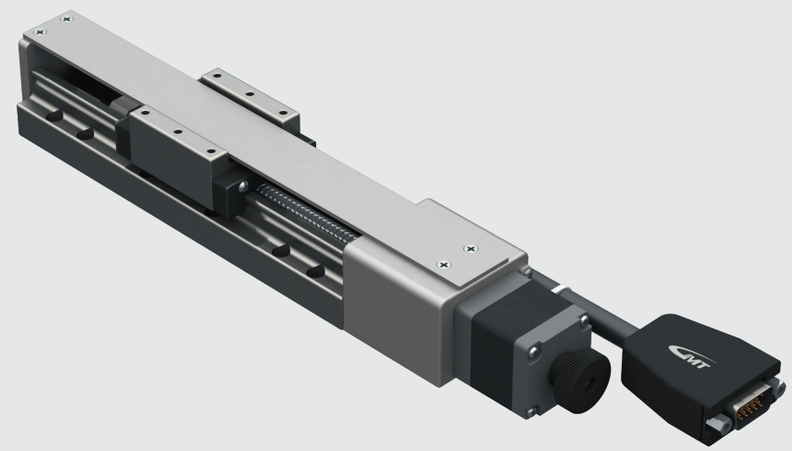

◎ 照片為CXC50100-S2NN-ND。

CXN50□-S2N

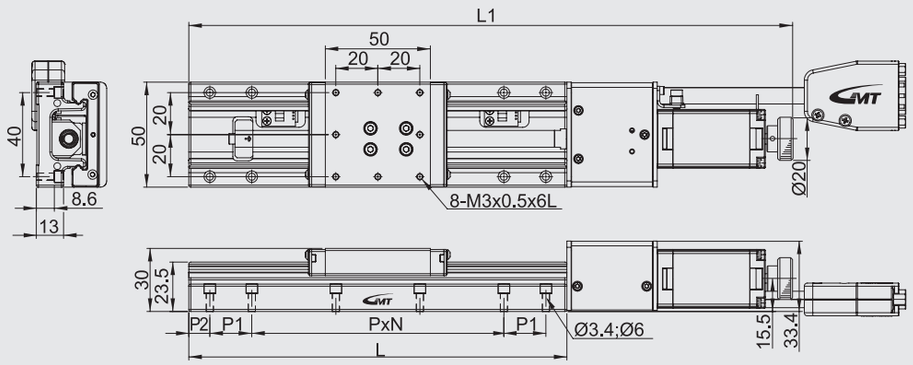

移動行程	L	L1	P	N	P1	P2
30	110	197.5	40	1	20	15
50	130	217.5	40	1	40	5
75	155	242.5	40	1	40	17.5

CXC50□-S2N

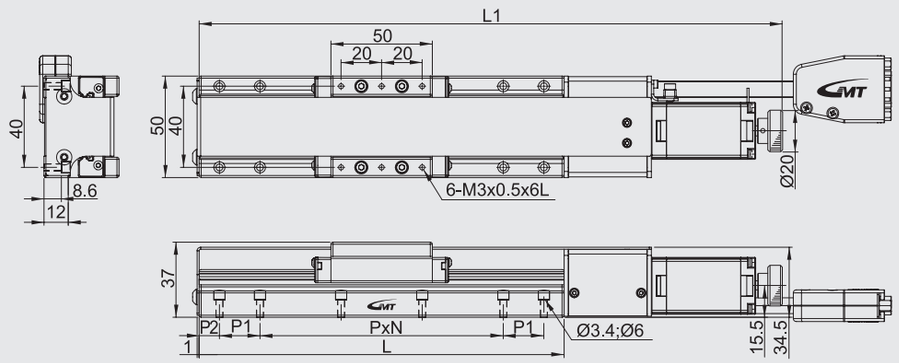

移動行程	L	L1	P	N	P1	P2
30	110	197.5	40	1	20	15
50	130	217.5	40	1	40	5
75	155	242.5	40	1	40	17.5

型號說明 CXN50□/CXC50□ Series

材質	
S	不銹鋼

傳動單元	
2	滾珠螺桿

精度等級	
N	標準型

出線方式	
N	一般出線

馬達類型	
N	二相步進
X	無配置

接頭型式	
D	D-SUB15 (VGA)
H	HRS

CXN 50 100 - S 2 N N - N D - P1 2 C

軸稱型號	
CXN	單軸(無護蓋)
CXC	單軸(有護蓋)

台面尺寸	
50	50*50mm

移動行程	
100	100mm
150	150mm
200	200mm

螺桿牙距	
P1	1mm
P2	2mm

連接線 (另外選購)	
空白	無配置
2	2m連接線 單邊散線
4	4m連接線 單邊散線
6	6m連接線 單邊散線

驅動器 (另外選購)	
空白	無配置
C	標準品

型 號		CXN50100-S2NN-ND-P1	CXN50100-S2NN-ND-P2	CXN50150-S2NN-ND-P2		CXN50200-S2NN-ND-P2	
		CXC50100-S2NN-ND-P1	CXC50100-S2NN-ND-P2	CXC50150-S2NN-ND-P2		CXC50200-S2NN-ND-P2	
機械規格	台面尺寸	50X50 mm					
	移動行程	100 mm		150 mm		200 mm	
	傳動方式	滾珠螺桿Ø8 , 導程1mm	滾珠螺桿Ø8 , 導程2mm	滾珠螺桿Ø8 , 導程2mm		滾珠螺桿Ø8 , 導程2mm	
	軌　道	線性滾珠循環式					
	滑台材質 / 表面處理	不銹鋼 / 鍍無電解鎳					
	本體重量	N:1.35 Kg / C:1.39 Kg		N:1.5 Kg / C:1.82 Kg		N:1.76 Kg / C:2.02 Kg	
	聯 軸 器	FAMCS11.6-5*5					
	精度等級	N:標準型					
	出線方向	N:一般出線					
精度規格	解析度 (脈衝)	5 μm (Full) / 2.5 μm (Half)	10 μm (Full) / 5 μm (Half)	5 μm (Full) / 2.5 μm (Half)	10 μm (Full) / 5 μm (Half)	5 μm (Full) / 2.5 μm (Half)	10 μm (Full) / 5 μm (Half)
	最高速度 (全步級)	20 mm / sec	40 mm / sec	20 mm / sec	40 mm / sec	20 mm / sec	40 mm / sec
	單向定位精度	15 μm		20 μm			
	反復定位精度	±1 μm					
	荷重 (水平安裝)	10 Kgf					
	空　轉	3 μm					
	平 行 度	20 μm					
	運動真直度	5 μm					
	運動平行度	10 μm		15 μm		20 μm	
電氣規格	馬達 類型 / 出軸型式	2相步進 / □28 雙出軸					
	馬達 廠牌 / 型號	GMT / 2MS-N28D45A					
	驅動器 廠牌 / 型號	GMT / GTR22G-D (另外選購)					
	接頭 滑台側接頭	15Pin公端連接器D-SUB / 12Pin公端連接器HRS					
	接頭 控制器側接頭	15Pin母端連接器D-SUB / 12Pin母端連接器HRS (另外選購)					
	感測器 行程原點感測器	光電感測器GMT-sensor					
	感測器 行程極限感測器						
	感測器 接近原點感測器	N / A					
	感測器 電源電壓	24V±10%					
	感測器 控制輸出	NPN 開放式集電極輸出24V 8mA 以下					
	感測器 輸出控制	檢測 (感應時):輸出電晶體OFF (非導通)					

◎產品標準接頭型式為D-SUB、HRS。
◎一般出線為標準出線，不分左、右出線。

X 軸

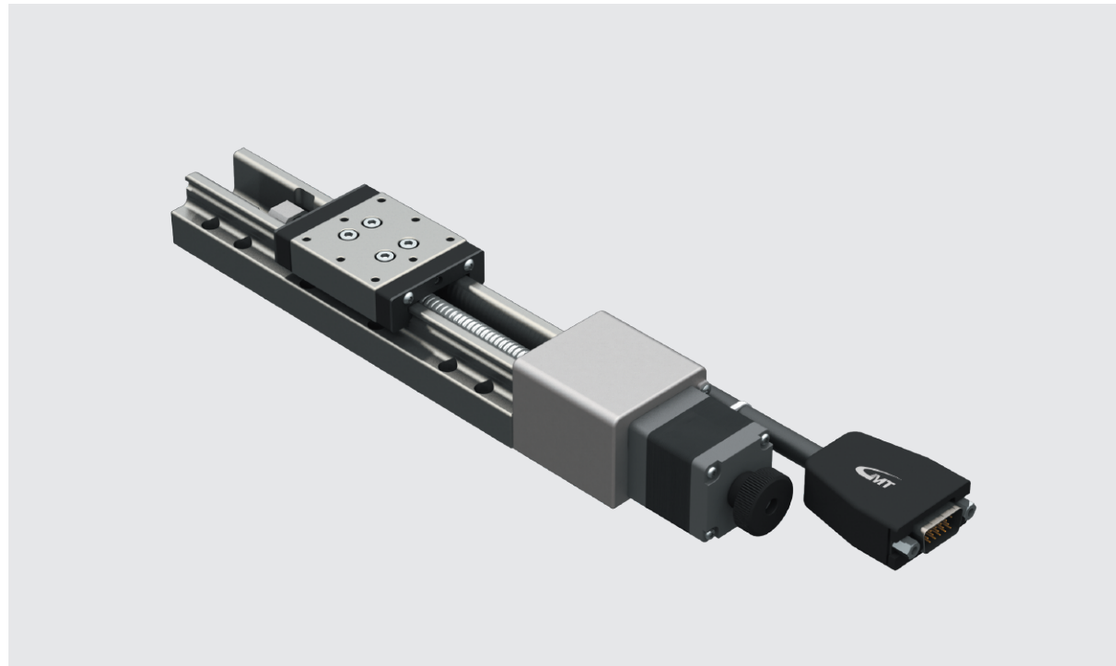

◎ 照片為CXN50100-S2NN-ND。

◎ 照片為CXC50100-S2NN-ND。

CXN50□-S2N

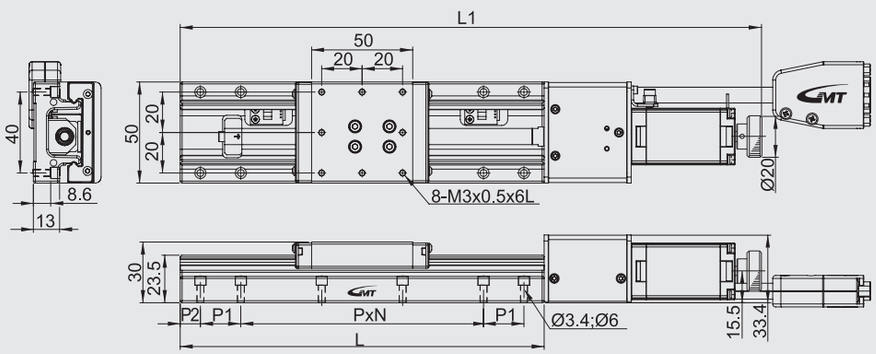

移動行程	L	L1	P	N	P1	P2
100	180	287	40	3	20	10
150	230	337	40	3	40	15
200	280	387	40	5	20	20

CXC50□-S2N

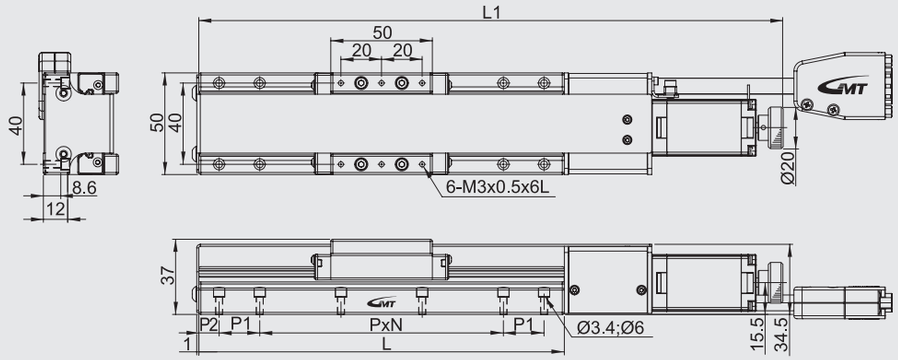

移動行程	L	L1	P	N	P1	P2
100	180	287	40	3	20	10
150	230	337	40	3	40	15
200	280	387	40	5	20	20

型號說明 CXN60□/CXC60□ Series

材質	
S	不銹鋼

傳動單元	
2	滾珠螺桿

精度等級	
N	標準型

出線方式	
N	一般出線

馬達類型	
N	二相步進
X	無配置

接頭型式	
D	D-SUB15 (VGA)
H	HRS

CXN 60 30 - S 2 N N - N D - P1 - 2 C

軸稱型號	
CXN	單軸(無護蓋)
CXC	單軸(有護蓋)

台面尺寸	
60	60*60mm

移動行程	
30	30mm
50	50mm
75	75mm
100	100mm

螺桿牙距	
P1	1mm
P2	2mm

連接線 (另外選購)	
空白	無配置
2	2m連接線 單邊散線
4	4m連接線 單邊散線
6	6m連接線 單邊散線

驅動器 (另外選購)	
空白	無配置
C	標準品

型號		CXN6030-S2NN-ND-P1	CXN6030-S2NN-ND-P2	CXN6050-S2NN-ND-P1	CXN6050-S2NN-ND-P2	CXN6075-S2NN-ND-P1	CXN6075-S2NN-ND-P2	CXN60100-S2NN-ND-P1	CXN60100–S2NN-ND-P2
		CXC6030-S2NN-ND-P1	CXC6030-S2NN-ND-P2	CXC6050-S2NN-ND-P1	CXC6050-S2NN-ND-P2	CXC6075-S2NN-ND-P1	CXC6075-S2NN-ND-P2	CXC60100-S2NN-ND-P1	CXC60100–S2NN-ND-P2
機械規格	台面尺寸	60X60 mm							
	移動行程	30 mm		50 mm		75 mm		100 mm	
	傳動方式	滾珠螺桿Ø8，導程1mm	滾珠螺桿Ø8，導程2mm	滾珠螺桿Ø8，導程1mm	滾珠螺桿Ø8，導程2mm	滾珠螺桿Ø8，導程1mm	滾珠螺桿Ø8，導程2mm	滾珠螺桿Ø8，導程1mm	滾珠螺桿Ø8，導程2mm
	軌　道	線性滾珠循環式							
	滑台材質 / 表面處理	不銹鋼 / 鍍無電解鎳							
	本體重量	N：1.1 Kg / C：1.29 Kg		N：1.19 Kg / C：1.33 Kg		N：1.3 Kg / C：1.44 Kg		N：1.47 Kg / C：1.61 Kg	
	聯 軸 器	FAMCS11.6-5*5							
	精度等級	N：標準型							
	出線方向	N：一般出線							
精度規格	解析度 (脈衝)	5 μm (Full) / 2.5 μm (Half)	10 μm (Full) / 5 μm (Half)	5 μm (Full) / 2.5 μm (Half)	10 μm (Full) / 5 μm (Half)	5 μm (Full) / 2.5 μm (Half)	10 μm (Full) / 5 μm (Half)	5 μm (Full) / 2.5 μm (Half)	10 μm / 5 μm
	最高速度 (全步級)	20 mm / sec	40 mm / sec	20 mm / sec	40 mm / sec	20 mm / sec	40 mm / sec	20 mm / sec	40 mm / sec
	單向定位精度	15 μm							
	反復定位精度	±1 μm							
	荷重 (水平安裝)	14 Kgf							
	空　轉	3 μm							
	平 行 度	20 μm							
	運動真直度	3 μm							
	運動平行度	10 μm							
電氣規格	馬達 類型 / 出軸型式	2相步進 / □28 雙出軸							
	馬達 廠牌 / 型號	GMT / 2MS-N28D32A						GMT / 2MS-N28D45A	
	驅動器 廠牌 / 型號	GMT / GTR22G-D (另外選購)							
	接頭 滑台側接頭	15Pin公端連接器D-SUB / 12Pin公端連接器HRS							
	接頭 控制器側接頭	15Pin母端連接器D-SUB / 12Pin母端連接器HRS (另外選購)							
	感測器 行程原點感測器 / 行程極限感測器	光電感測器GMT-sensor							
	感測器 接近原點感測器	N / A							
	感測器 電源電壓	24V±10%							
	感測器 控制輸出	NPN 開放式集電極輸出24V 8mA 以下							
	感測器 輸出控制	檢測 (感應時)：輸出電晶體OFF (非導通)							

◎產品標準接頭型式為D-SUB、HRS。
◎一般出線為標準出線，不分左、右出線。

X 軸

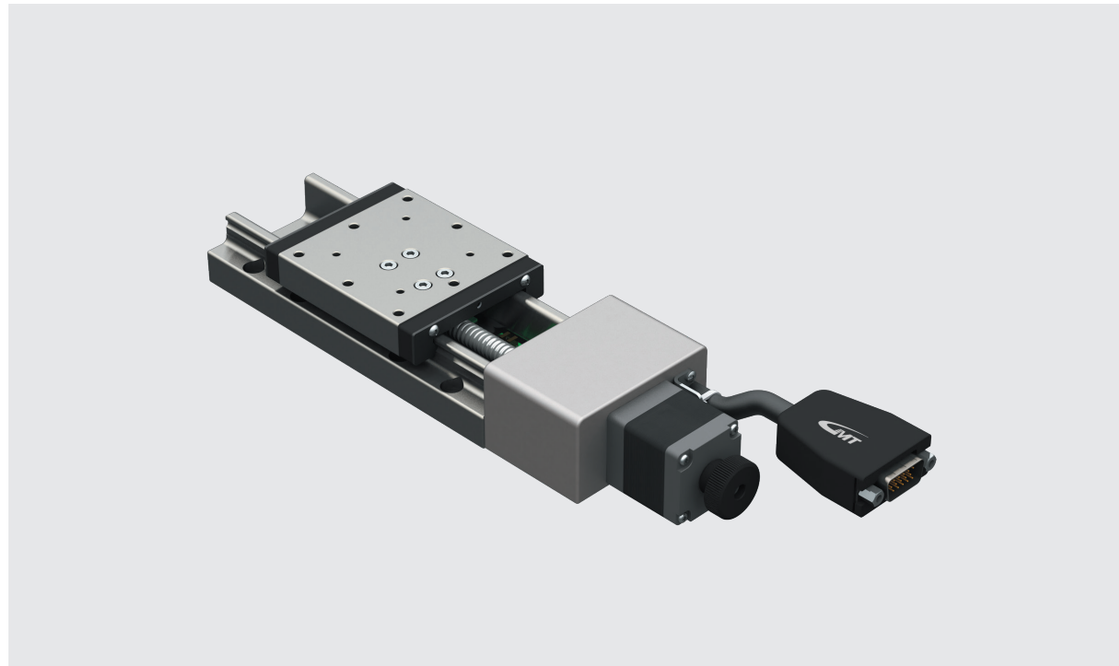

◎ 照片為CXN60100-S2NN-ND。

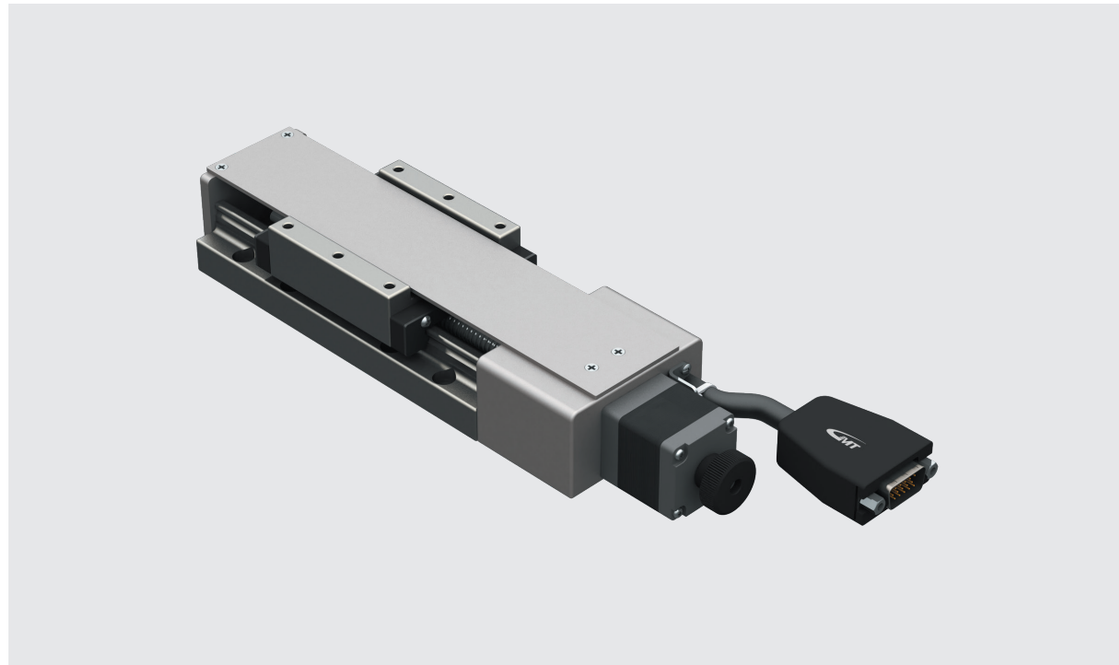

◎ 照片為CXC60100-S2NN-ND。

CXN60□-S2N

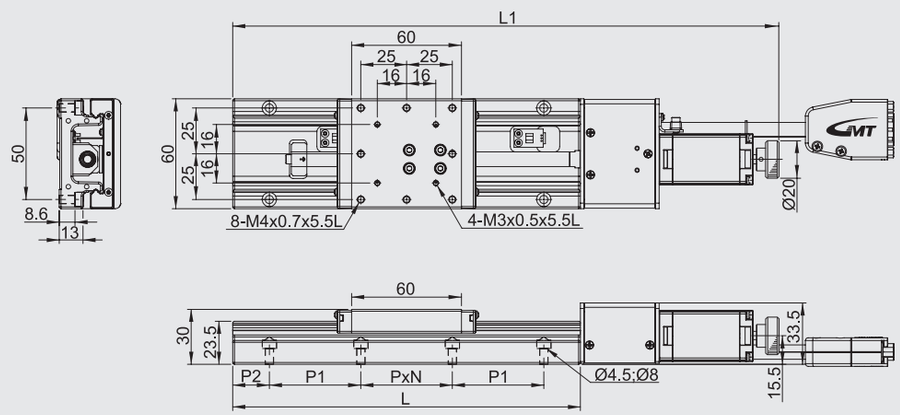

移動行程	L	L1	P	N	P1	P2
30	120	207.5	50	1	25	10
50	140	227.5	50	1	25	20
75	165	252.5	50	1	50	7.5
100	190	296.5	50	1	50	20

CXC60□-S2N

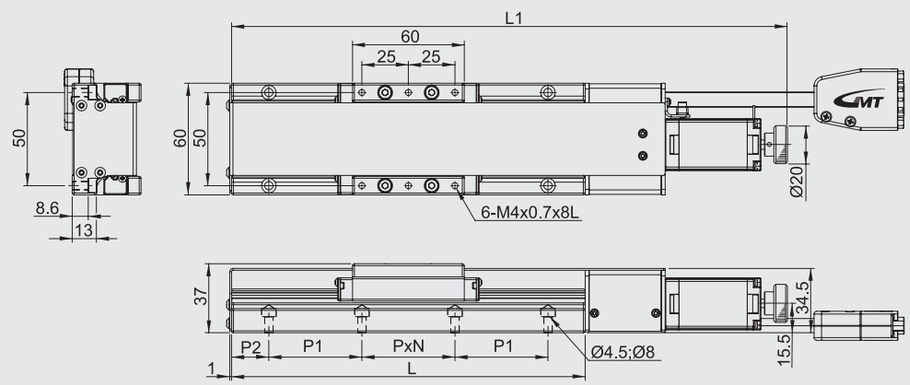

移動行程	L	L1	P	N	P1	P2
30	120	207.5	50	1	25	10
50	140	227.5	50	1	25	20
75	165	252.5	50	1	50	7.5
100	190	296.5	50	1	50	20

型號說明 CXN60□/CXC60□ Series

材質	
S	不銹鋼

傳動單元	
2	滾珠螺桿

精度等級	
N	標準型

出線方式	
N	一般出線

馬達類型	
N	二相步進
X	無配置

接頭型式	
D	D-SUB15 (VGA)
H	HRS

CXN 60 150 - S 2 N N - N D - P2 2 C

軸稱型號	
CXN	單軸(無護蓋)
CXC	單軸(有護蓋)

台面尺寸	
60	60*60mm

移動行程	
150	150mm
200	200mm
250	250mm
300	300mm

螺桿牙距	
P2	2mm

連接線 (另外選購)	
空白	無配置
2	2m連接線 單邊散線
4	4m連接線 單邊散線
6	6m連接線 單邊散線

驅動器 (另外選購)	
空白	無配置
C	標準品

型 號			CXN60150-S2NN-ND-P2	CXN60200-S2NN-ND-P2	CXN60250-S2NN-ND-P2	CXN60300-S2NN-ND-P2
			CXC60150-S2NN-ND-P2	CXC60200-S2NN-ND-P2	CXC60250-S2NN-ND-P2	CXC60300-S2NN-ND-P2
機械規格	台面尺寸		60X60 mm			
	移動行程		150 mm	200 mm	250 mm	300 mm
	傳動方式		滾珠螺桿Ø8，導程2mm			
	軌　道		線性滾珠循環式			
	滑台材質 / 表面處理		不銹鋼 / 鍍無電解			
	本體重量		N:1.8 Kg / C:1.94 Kg	N:2 Kg / C:2.14 Kg	N:2.3 Kg / C:2.44 Kg	N:2.6 Kg / C:2.74 Kg
	聯 軸 器		FAMCS11.6-5*5			
	精度等級		N:標準型			
	出線方向		N:一般出線			
精度規格	解析度 (脈衝)		10 μm (Full) / 5 μm (Half)			
	最高速度 (全步級)		40 mm / sec			
	單向定位精度		20 μm		30 μm	
	反復定位精度		±1 μm			
	荷重 (水平安裝)		14 Kgf			
	空　轉		3 μm			
	平 行 度		20 μm			
	運動真直度		5 μm		8 μm	
	運動平行度		15 μm	20 μm		30 μm
電氣規格	馬達	類型 / 出軸型式	2相步進 / □28 雙出軸			
		廠牌 / 型號	GMT / 2MS-N28D45A			
	驅動器 廠牌 / 型號		GMT / GTR22G-D (另外選購)			
	接頭	滑台側接頭	15Pin公端連接器D-SUB / 12Pin公端連接器HRS			
		控制器側接頭	15Pin母端連接器D-SUB / 12Pin母端連接器HRS (另外選購)			
	感測器	行程原點感測器 行程極限感測器	光電感測器GMT-sensor			
		電源電壓	24V±10%			
		控制輸出	NPN 開放式集電極輸出24V 8mA 以下			
		輸出控制	檢測 (感應時):輸出電晶體OFF (非導通)			

◎產品標準接頭型式為D-SUB、HRS。
◎一般出線為標準出線，不分左、右出線。

X 軸

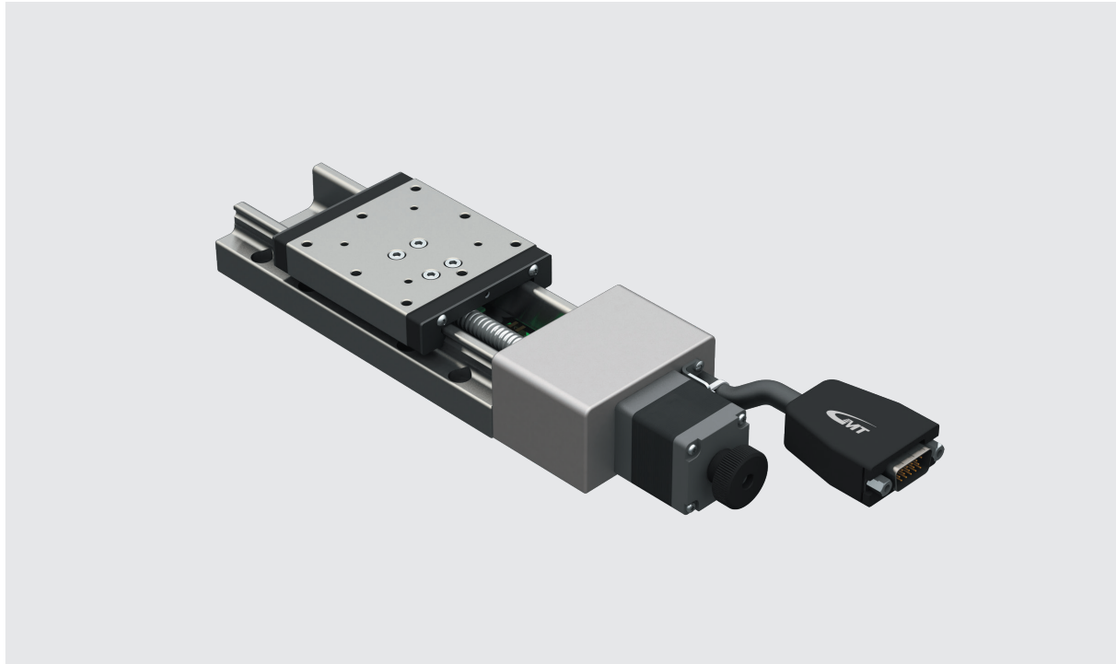

◎ 照片為CXN60100-S2NN-ND。

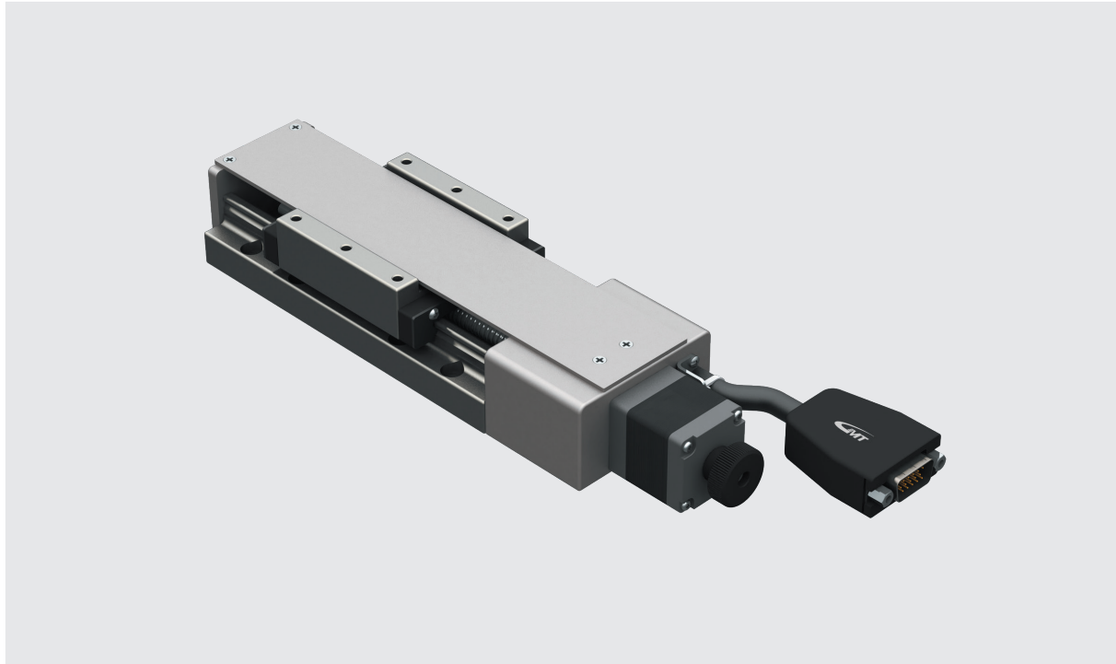

◎ 照片為CXC60100-S2NN-ND。

CXN60□-S2N

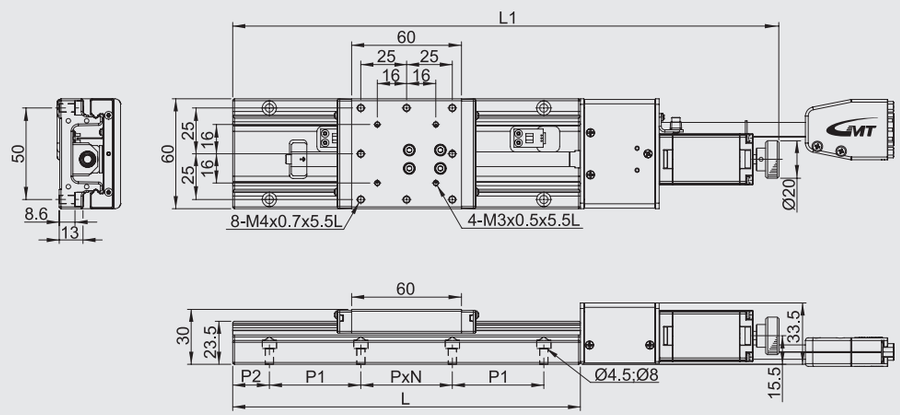

移動行程	L	L1	P	N	P1	P2
150	240	346.5	25	4	50	20
200	290	396.5	50	3	50	20
250	340	446.5	50	4	50	20
300	390	496.5	50	5	50	20

CXC60□-S2N

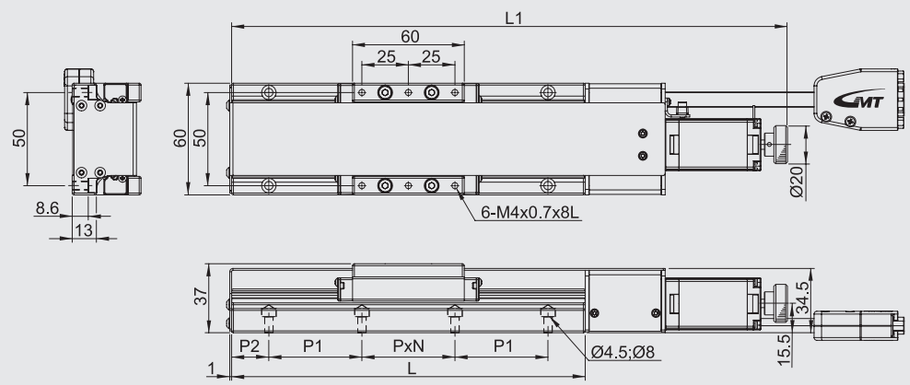

移動行程	L	L1	P	N	P1	P2
150	240	346.5	25	4	50	20
200	290	396.5	50	3	50	20
250	340	446.5	50	4	50	20
300	390	496.5	50	5	50	20

型號說明 CXN80□/CXC80□ Series

材質	
S	不銹鋼

傳動單元	
2	滾珠螺桿

精度等級	
N	標準型

出線方式	
N	一般出線

馬達類型	
N	二相步進
X	無配置

接頭型式	
D	D-SUB15 (VGA)
H	HRS

CXN 80 30 - S 2 N N - N D - P1 2 C

軸稱型號	
CXN	單軸(無護蓋)
CXC	單軸(有護蓋)

台面尺寸	
80	80*80mm

移動行程	
30	30mm
50	50mm
75	75mm
100	100mm

螺桿牙距	
P1	1mm
P2	2mm

連接線 (另外選購)	
空白	無配置
2	2m連接線 單邊散線
4	4m連接線 單邊散線
6	6m連接線 單邊散線

驅動器 (另外選購)	
空白	無配置
C	標準品

型 號		CXN8030-S2NN-ND-P1	CXN8030-S2NN-ND-P2	CXN8050-S2NN-ND-P1	CXN8050-S2NN-ND-P2	CXN8075-S2NN-ND-P1	CXN8075-S2NN-ND-P2	CXN80100-S2NN-ND-P1	CXN80100-S2NN-ND-P2
		CXC8030-S2NN-ND-P1	CXC8030-S2NN-ND-P2	CXC8050-S2NN-ND-P1	CXC8050-S2NN-ND-P2	CXC8075-S2NN-ND-P1	CXC8075-S2NN-ND-P2	CXC80100-S2NN-ND-P1	CXC80100-S2NN-ND-P2
機械規格	台面尺寸	80X80 mm							
	移動行程	30 mm		50 mm		75 mm		100 mm	
	傳動方式	滾珠螺桿Ø8，導程1mm	滾珠螺桿Ø8，導程2mm	滾珠螺桿Ø8，導程1mm	滾珠螺桿Ø8，導程2mm	滾珠螺桿Ø8，導程1mm	滾珠螺桿Ø8，導程2mm	滾珠螺桿Ø8，導程1mm	滾珠螺桿Ø8，導程2mm
	軌　道	線性滾珠循環式							
	滑台材質 / 表面處理	不銹鋼 / 鍍無電解鎳							
	本體重量	N：1.5 Kg / C：1.79 Kg		N：1.68 Kg / C：1.86 Kg		N：1.84 Kg / C：2.03 Kg		N：2.02 Kg / C：2.2 Kg	
	聯 軸 器	FAMCS11.6-5*5							
	精度等級	N：標準型							
	出線方向	N：一般出線							
精度規格	解析度 (脈衝)	5 μm (Full) / 2.5 μm (Half)	10 μm (Full) / 5 μm (Half)	5 μm (Full) / 2.5 μm (Half)	10 μm (Full) / 5 μm (Half)	5 μm (Full) / 2.5 μm (Half)	10 μm (Full) / 5 μm (Half)	5 μm (Full) / 2.5 μm (Half)	10 μm (Full) / 5 μm (Half)
	最高速度 (全步級)	20 mm / sec	40 mm / sec	20 mm / sec	40 mm / sec	20 mm / sec	40 mm / sec	20 mm / sec	40 mm / sec
	單向定位精度	15 μm							
	反復定位精度	±1 μm							
	荷重 (水平安裝)	16 Kgf							
	空　轉	3 μm							
	平 行 度	20 μm							
	運動真直度	3 μm							
	運動平行度	10 μm							
電氣規格	馬達 類型 / 出軸型式	2相步進 / □28 雙出軸							
	馬達 廠牌 / 型號	GMT / 2MS-N28D32A						GMT / 2MS-N28D45A	
	驅動器 廠牌 / 型號	GMT / GTR22G-D (另外選購)							
	接頭 滑台側接頭	15Pin公端連接器D-SUB / 12Pin公端連接器HRS							
	接頭 控制器側接頭	15Pin母端連接器D-SUB / 12Pin母端連接器HRS (另外選購)							
	感測器 行程原點感測器 / 行程極限感測器	光電感測器GMT-sensor							
	感測器 接近原點感測器	N / A							
	感測器 電源電壓	24V±10%							
	感測器 控制輸出	NPN 開放式集電極輸出24V 8mA 以下							
	感測器 輸出控制	檢測 (感應時)：輸出電晶體OFF (非導通)							

◎產品標準接頭型式為D-SUB、HRS。
◎一般出線為標準出線，不分左、右出線。

X 軸

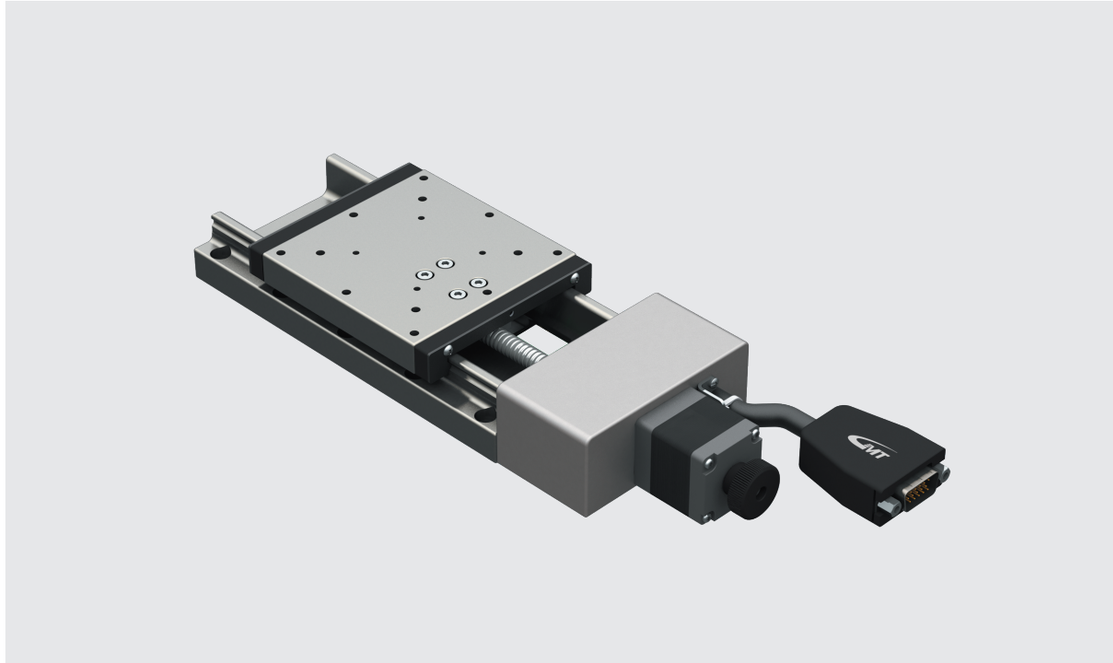

◎ 照片為CXN8050-S2NN-ND。

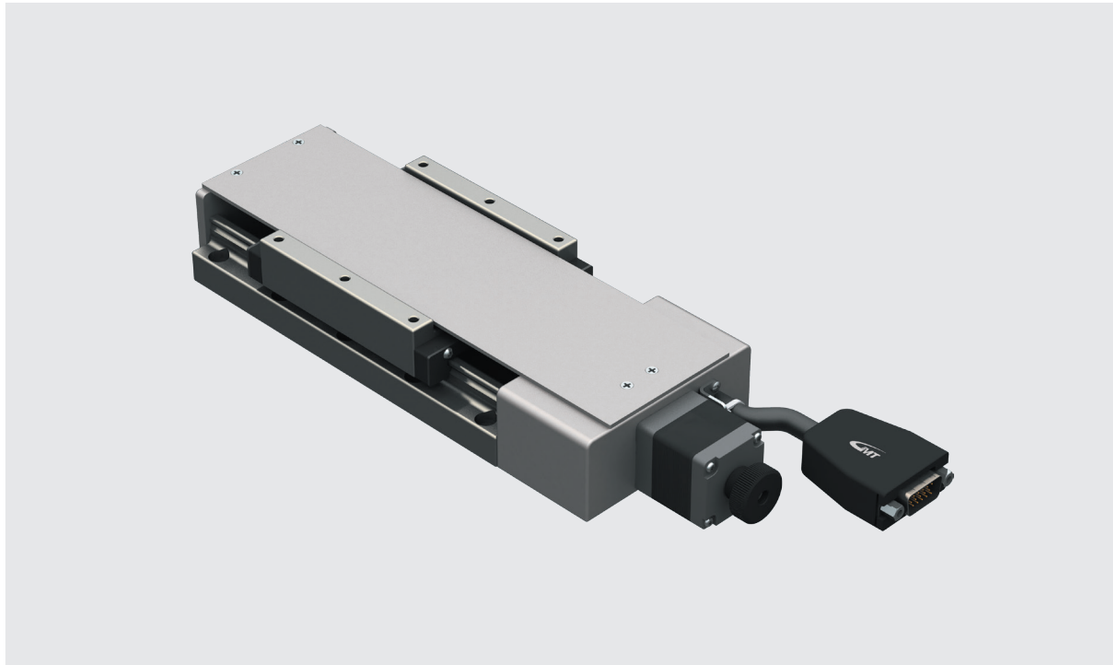

◎ 照片為CXC8050-S2NN-ND。

CXN80□-S2N

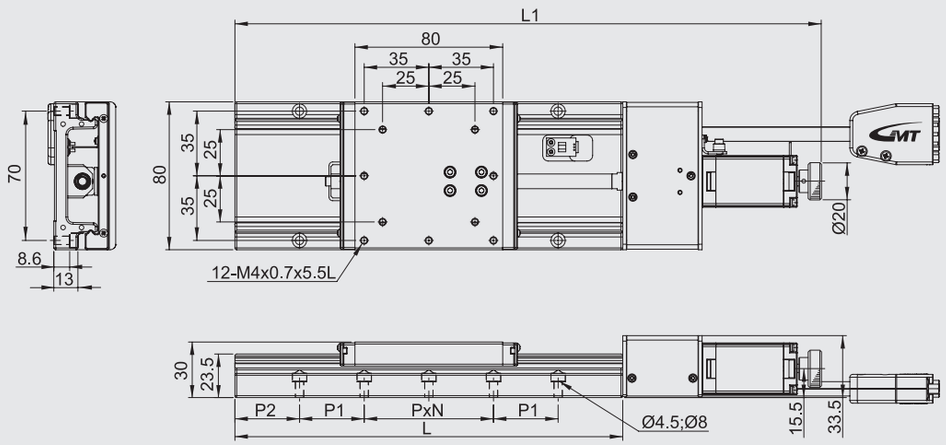

移動行程	L	L1	P	N	P1	P2
30	140	227.5	70	1	25	10
50	160	247.5	35	2	35	10
75	185	272.5	35	2	35	25
100	210	316.5	35	2	35	35

CXC80□-S2N

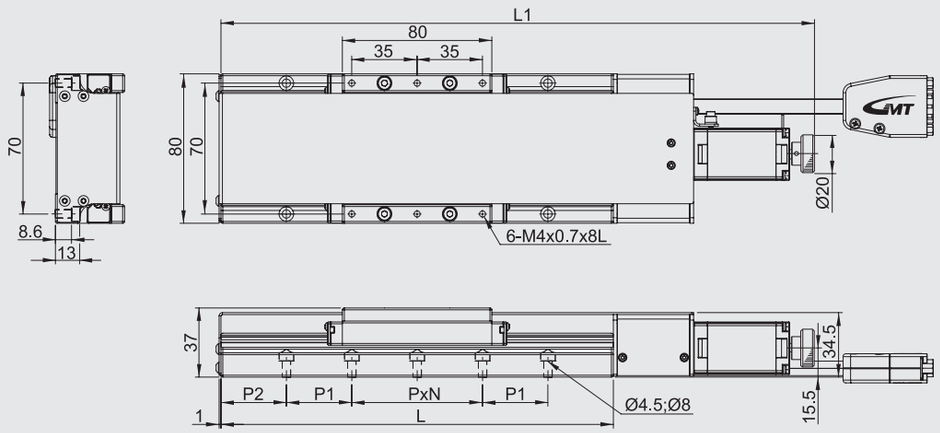

移動行程	L	L1	P	N	P1	P2
30	140	227.5	70	1	25	10
50	160	247.5	35	2	35	10
75	185	272.5	35	2	35	25
100	210	316.5	70	2	35	35

型號說明 CXN80□/CXC80□ Series

材質	
S	不銹鋼

傳動單元	
2	滾珠螺桿

精度等級	
N	標準型

出線方式	
N	一般出線

馬達類型	
N	二相步進
X	無配置

接頭型式	
D	D-SUB15 (VGA)
H	HRS

CXN 80 150 - S 2 N N - N D - P2 2 C

軸稱型號	
CXN	單軸(無護蓋)
CXC	單軸(有護蓋)

台面尺寸	
80	80*80mm

移動行程	
150	150mm
200	200mm
250	250mm
300	300mm

螺桿牙距	
P2	2mm

連接線 (另外選購)	
空白	無配置
2	2m連接線 單邊散線
4	4m連接線 單邊散線
6	6m連接線 單邊散線

驅動器 (另外選購)	
空白	無配置
C	標準品

型 號		CXN80150-S2NN-ND-P2	CXN80200-S2NN-ND-P2	CXN80250-S2NN-ND-P2	CXN80300-S2NN-ND-P2
		CXC80150-S2NN-ND-P2	CXC80200-S2NN-ND-P2	CXC80250-S2NN-ND-P2	CXC80300-S2NN-ND-P2
機械規格	台面尺寸	80X80 mm			
	移動行程	150 mm	200 mm	250 mm	300 mm
	傳動方式	滾珠螺桿Ø8，導程2mm			
	軌　道	線性滾珠循環式			
	滑台材質 / 表面處理	不銹鋼 / 鍍無電解鎳			
	本體重量	N:2.32 Kg / C:2.5 Kg	N:2.6 Kg / C:2.78 Kg	N:2.9 Kg / C:3.08 Kg	N:3.2 Kg / C:3.38 Kg
	聯 軸 器	FAMCS11.6-5*5			
	精度等級	N:標準型			
	出線方向	N:一般出線			
精度規格	解析度 (脈衝)	10 μm (Full) / 5 μm (Half)			
	最高速度 (全步級)	40 mm / sec			
	單向定位精度	20 μm		30 μm	
	反復定位精度	±1 μm			
	荷重 (水平安裝)	16 Kgf			
	空　轉	3 μm			
	平 行 度	20 μm			
	運動真直度	5 μm		8 μm	
	運動平行度	15 μm	20 μm		30 μm
電氣規格	馬達 類型 / 出軸型式	2相步進 / □28 雙出軸			
	馬達 廠牌 / 型號	GMT / 2MS-N28D45A			
	驅動器 廠牌 / 型號	GMT / GTR22G-D (另外選購)			
	接頭 滑台側接頭	15Pin公端連接器D-SUB / 12Pin公端連接器HRS			
	接頭 控制器側接頭	15Pin母端連接器D-SUB / 12Pin母端連接器HRS (另外選購)			
	感測器 行程原點感測器 / 行程極限感測器	光電感測器GMT-sensor			
	感測器 電源電壓	24V±10%			
	感測器 控制輸出	NPN 開放式集電極輸出24V 8mA 以下			
	感測器 輸出控制	檢測 (感應時):輸出電晶體OFF (非導通)			

◎產品標準接頭型式為D-SUB、HRS，請參考P.0850。
◎一般出線為標準出線，不分左、右出線。

X 軸

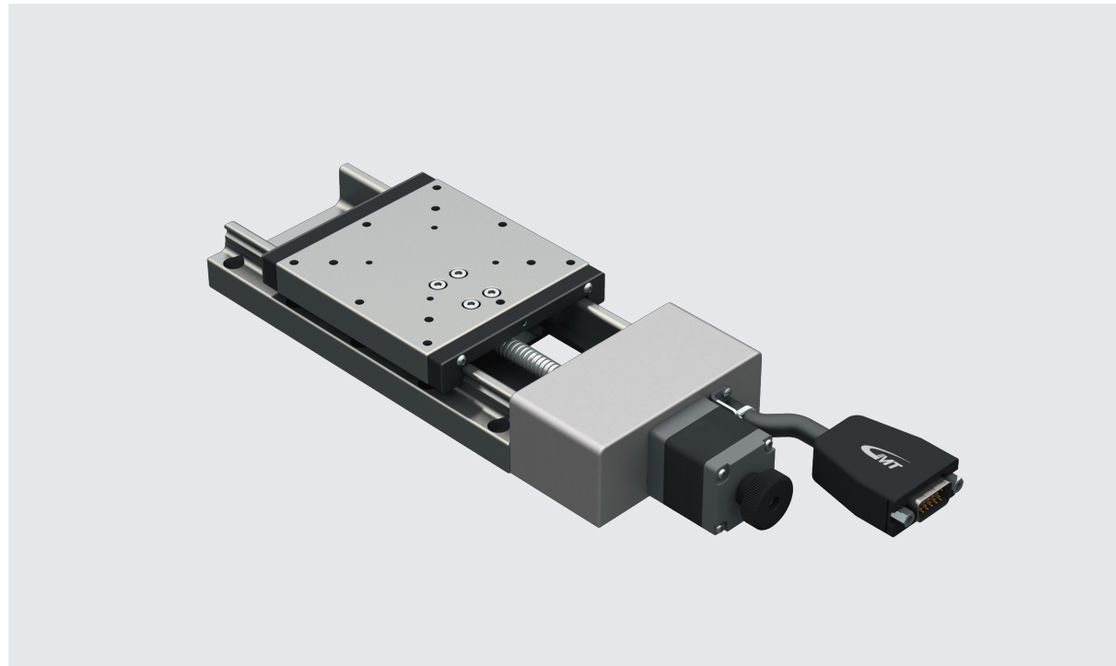

◎ 照片為CXN8050-S2NN-ND。

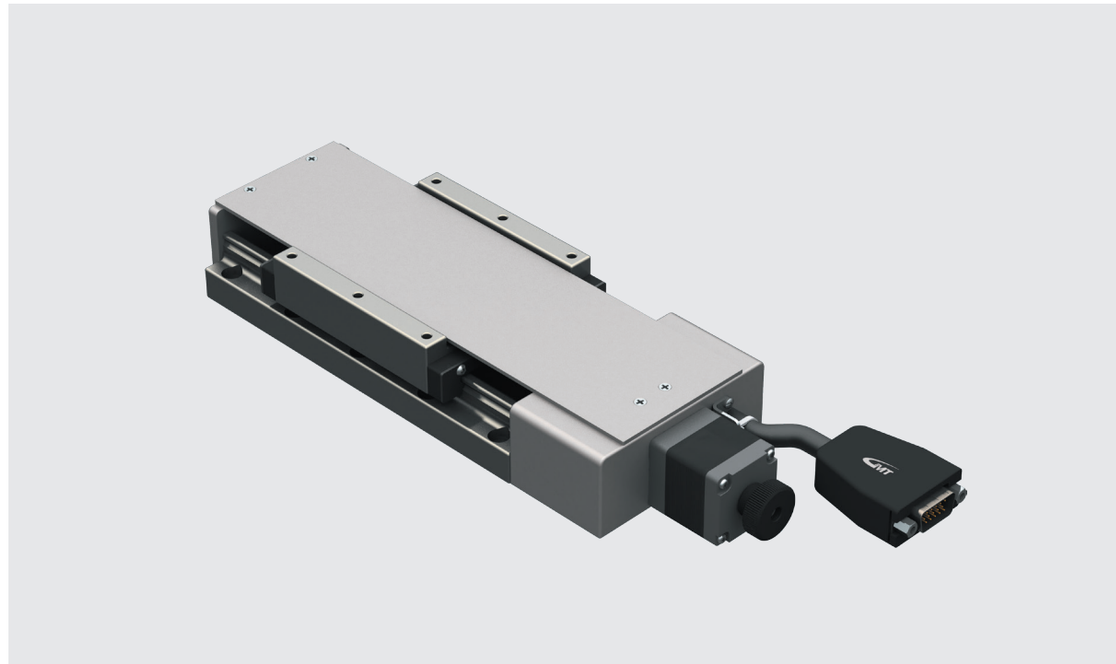

◎ 照片為CXC8050-S2NN-ND。

CXN80□-S2N

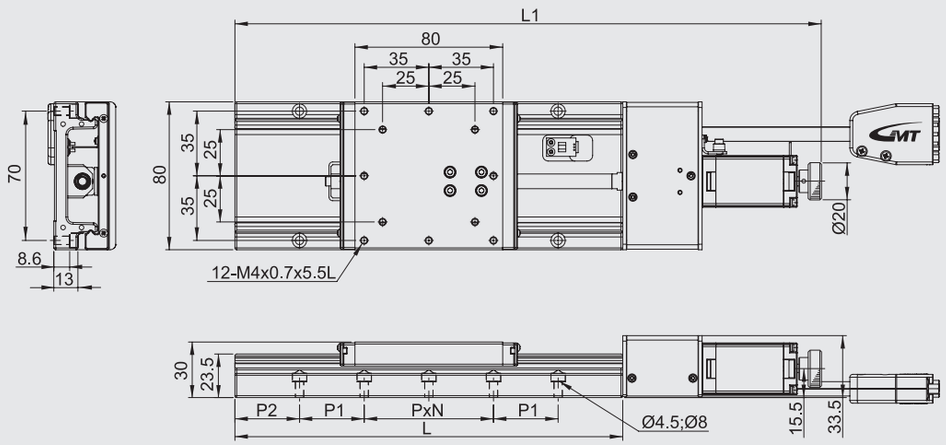

移動行程	L	L1	P	N	P1	P2
150	260	366.5	70	1	70	20
200	310	416.5	70	3	35	15
250	360	466.5	70	3	35	40
300	410	516.5	70	3	70	30

【標準型】電動X軸▶線性滾珠循環式▶直動滑台
CXN80□ / CXC80□ series
GMT GLOBAL INC.
CXN80□ / CXC80□ series

CXC80□-S2N

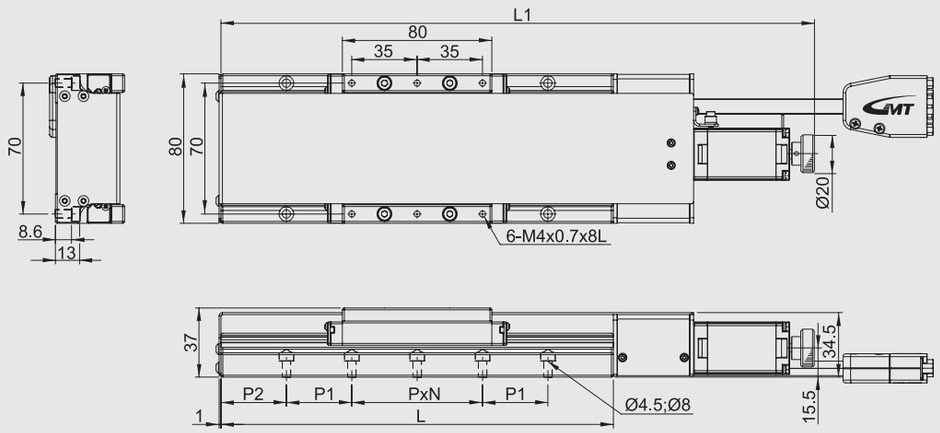

移動行程	L	L1	P	N	P1	P2
150	260	366.5	70	1	70	20
200	310	416.5	70	3	35	15
250	360	466.5	70	3	35	40
300	410	516.5	70	3	70	30

型號說明 CYN50□/CYC50□ Series

材質	
S	不銹鋼

傳動單元	
2	滾珠螺桿

精度等級	
N	標準型

出線方式	
N	一般出線

馬達類型	
N	二相步進
X	無配置

接頭型式	
D	D-SUB15 (VGA)
H	HRS

CYN 50 30 - S 2 N N - N D - P1 2 C

軸稱型號	
CYN	雙軸(無護蓋)
CYC	雙軸(有護蓋)

台面尺寸	
50	50*50mm

移動行程	
30	30mm
50	50mm
75	75mm

螺桿牙距	
P1	1mm
P2	2mm

連接線 (另外選購)	
空白	無配置
2	2m連接線 單邊散線
4	4m連接線 單邊散線
6	6m連接線 單邊散線

驅動器 (另外選購)	
空白	無配置
C	標準品

型號		CYN5030-S2NN-ND-P1	CYN5030-S2NN-ND-P2	CYN5050-S2NN-ND-P1	CYN5050-S2NN-ND-P2	CYN5075-S2NN-ND-P1	CYN5075-S2NN-ND-P2
		CYC5030-S2NN-ND-P1	CYC5030-S2NN-ND-P2	CYC5050-S2NN-ND-P1	CYC5050-S2NN-ND-P2	CYC5075-S2NN-ND-P1	CYC5075-S2NN-ND-P2
機械規格	台面尺寸	50X50 mm					
	移動行程	30 mm		50 mm		75 mm	
	傳動方式	滾珠螺桿Ø8，導程1mm	滾珠螺桿Ø8，導程2mm	滾珠螺桿Ø8，導程1mm	滾珠螺桿Ø8，導程2mm	滾珠螺桿Ø8，導程1mm	滾珠螺桿Ø8，導程2mm
	軌　道	線性滾珠循環式					
	滑台材質 / 表面處理	不銹鋼 / 鍍無電解鎳					
	本體重量	N:1.94 Kg / C:2.12 Kg		N:2.2 Kg / C:2.34 Kg		N:2.48 Kg / C:2.58 Kg	
	聯 軸 器	FAMCS11.6-5*5					
	精度等級	N:標準型					
	出線方向	N:一般出線					
單軸精度規格	解析度 (脈衝)	5 μm (Full) / 2.5 μm (Half)	10 μm (Full) / 5 μm (Half)	5 μm (Full) / 2.5 μm (Half)	10 μm (Full) / 5 μm (Half)	5 μm (Full) / 2.5 μm (Half)	10 μm (Full) / 5 μm (Half)
	最高速度 (全步級)	20 mm / sec	40 mm / sec	20 mm / sec	40 mm / sec	20 mm / sec	40 mm / sec
	單向定位精度	15 μm					
	反復定位精度	±1 μm					
	荷重 (水平安裝)	10 Kgf					
	空　轉	3 μm					
	平 行 度	15 μm					
	運動真直度	3 μm					
	運動平行度	10 μm					
電氣規格	馬達 類型 / 出軸型式	2相步進 / □28 雙出軸					
	馬達 廠牌 / 型號	GMT / 2MS-N28D32A					
	驅動器 廠牌 / 型號	GMT / GTR22G-D (另外選購)					
	接頭 滑台側接頭	15Pin公端連接器D-SUB / 12Pin公端連接器HRS					
	接頭 控制器側接頭	15Pin母端連接器D-SUB / 12Pin母端連接器HRS (另外選購)					
	感測器 行程原點感測器 / 行程極限感測器	光電感測器GMT-sensor					
	感測器 接近原點感測器	N / A					
	感測器 電源電壓	24V±10%					
	感測器 控制輸出	NPN 開放式集電極輸出24V 8mA 以下					
	感測器 輸出控制	檢測 (感應時):輸出電晶體OFF (非導通)					

◎產品標準接頭型式為D-SUB、HRS。
◎一般出線為標準出線，不分左、右出線。

XY 軸

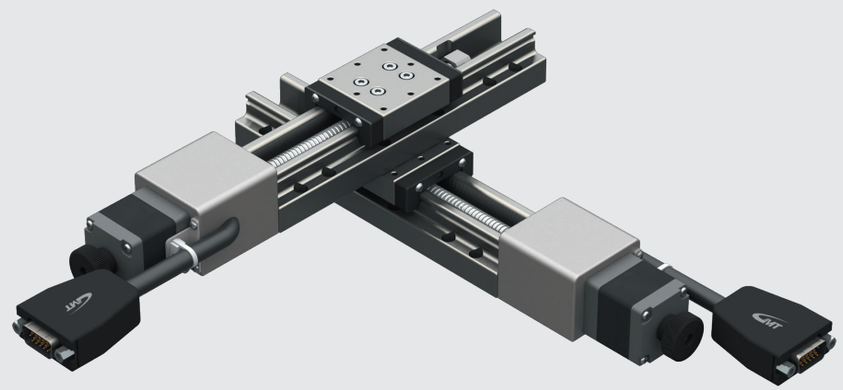

◎ 照片為CYN5075-S2NN-ND。

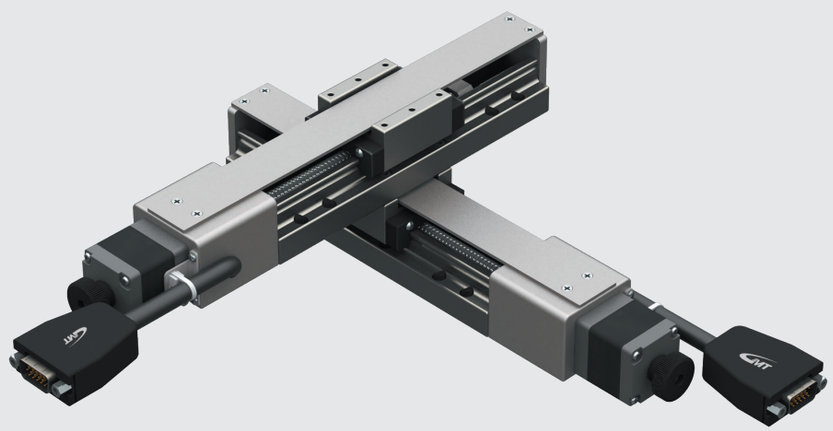

◎ 照片為CYC5075-S2NN-ND。

CYN50□-S2N

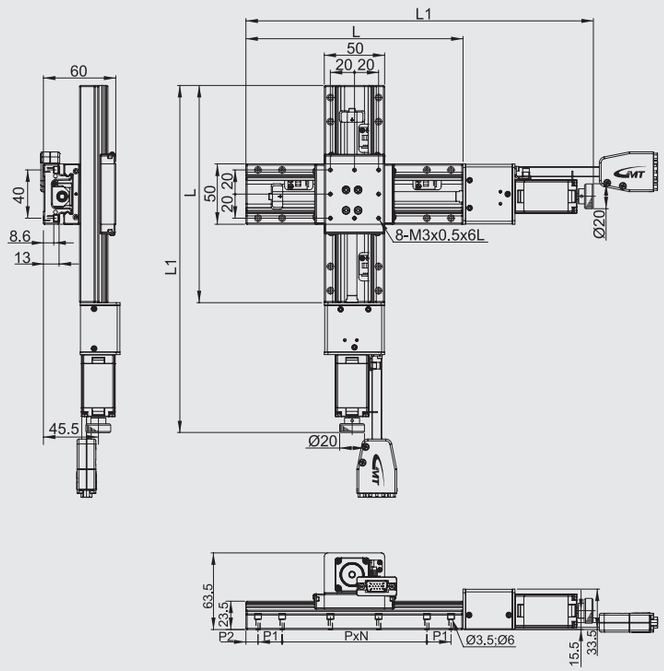

移動行程	L	L1	P	N	P1	P2
30	110	197.5	40	1	20	15
50	130	217.5	40	1	40	5
75	155	242.5	40	1	40	17.5

CYC50□-S2N

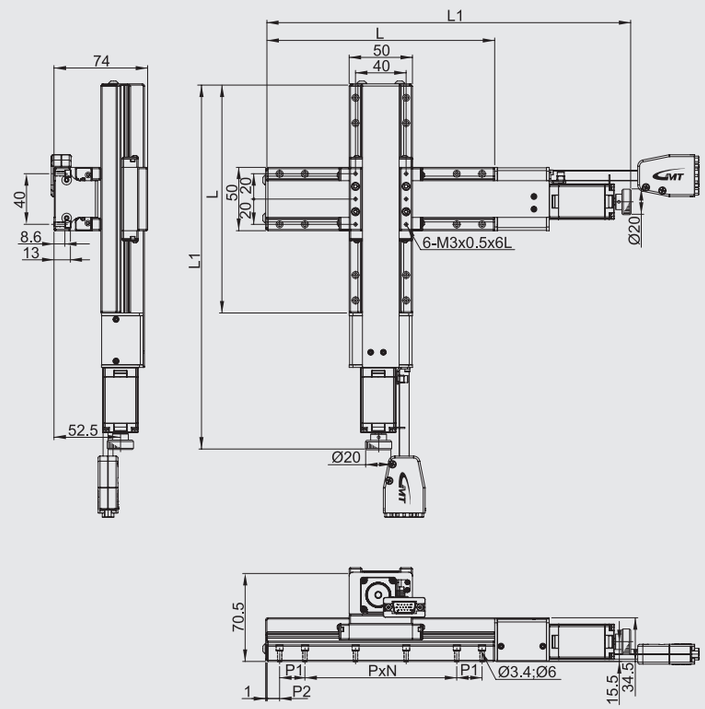

移動行程	L	L1	P	N	P1	P2
30	110	197.5	40	1	20	15
50	130	217.5	40	1	40	5
75	155	242.5	40	1	40	17.5

型號說明 CYN60□/CYC60□ Series

材質	
S	不銹鋼

傳動單元	
2	滾珠螺桿

精度等級	
N	標準型

出線方式	
N	一般出線

馬達類型	
N	二相步進
X	無配置

接頭型式	
D	D-SUB15 (VGA)
H	HRS

CYN 60 30 - S 2 N N - N D - P1 2 C

軸稱型號	
CYN	雙軸(無護蓋)
CYC	雙軸(有護蓋)

台面尺寸	
60	60*60mm

移動行程	
30	30mm
50	50mm
75	75mm

螺桿牙距	
P1	1mm
P2	2mm

連接線 (另外選購)	
空白	無配置
2	2m連接線 單邊散線
4	4m連接線 單邊散線
6	6m連接線 單邊散線

驅動器 (另外選購)	
空白	無配置
C	標準品

型號		CYN6030-S2NN-ND-P1	CYN6030-S2NN-ND-P2	CYN6050-S2NN-ND-P1	CYN6050-S2NN-ND-P2	CYN6075-S2NN-ND-P1	CYN6075-S2NN-ND-P2
		CYC6030-S2NN-ND-P1	CYC6030-S2NN-ND-P2	CYC6050-S2NN-ND-P1	CYC6050-S2NN-ND-P2	CYC6075-S2NN-ND-P1	CYC6075-S2NN-ND-P2
機械規格	台面尺寸	60X60 mm					
	移動行程	30 mm		50 mm		75 mm	
	傳動方式	滾珠螺桿Ø8 , 導程1mm	滾珠螺桿Ø8 , 導程2mm	滾珠螺桿Ø8 , 導程1mm	滾珠螺桿Ø8 , 導程2mm	滾珠螺桿Ø8 , 導程1mm	滾珠螺桿Ø8 , 導程2mm
	軌　道	線性滾珠循環式					
	滑台材質 / 表面處理	不銹鋼 / 鍍無電解鎳					
	本體重量	N:2.2 Kg / C:2.58 Kg		N:2.38 Kg / C:2.66 Kg		N:2.6 Kg / C:2.88 Kg	
	聯 軸 器	FAMCS11.6-5*5					
	精度等級	N:標準型					
	出線方向	N:一般出線					
單軸精度規格	解析度 (脈衝)	5 μm (Full) / 2.5 μm (Half)	10 μm (Full) / 5 μm (Half)	5 μm (Full) / 2.5 μm (Half)	10 μm (Full) / 5 μm (Half)	5 μm (Full) / 2.5 μm (Half)	10 μm (Full) / 5 μm (Half)
	最高速度 (全步級)	20 mm / sec	40 mm / sec	20 mm / sec	40 mm / sec	20 mm / sec	40 mm / sec
	單向定位精度	15 μm					
	反復定位精度	±1 μm					
	荷重 (水平安裝)	12 Kgf					
	空　轉	3 μm					
	平 行 度	20 μm					
	運動真直度	3 μm					
	運動平行度	10 μm					
電氣規格	馬達 類型 / 出軸型式	2相步進 / □28 雙出軸					
	馬達 廠牌 / 型號	GMT / 2MS-N28D32A					
	驅動器 廠牌 / 型號	GMT / GTR22G-D (另外選購)					
	接頭 滑台側接頭	15Pin公端連接器D-SUB / 12Pin公端連接器HRS					
	接頭 控制器側接頭	15Pin母端連接器D-SUB / 12Pin母端連接器HRS (另外選購)					
	感測器 行程原點感測器 / 行程極限感測器	光電感測器GMT-sensor					
	感測器 電源電壓	24V±10%					
	感測器 控制輸出	NPN 開放式集電極輸出24V 8mA 以下					
	感測器 輸出控制	檢測 (感應時):輸出電晶體OFF (非導通)					

◎產品標準接頭型式為D-SUB、HRS。
◎一般出線為標準出線，不分左、右出線。

XY 軸

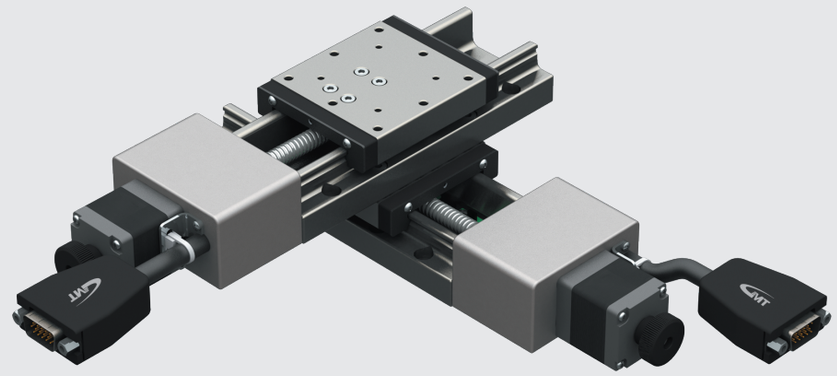

◎ 照片為CYN6075-S2NN-ND。

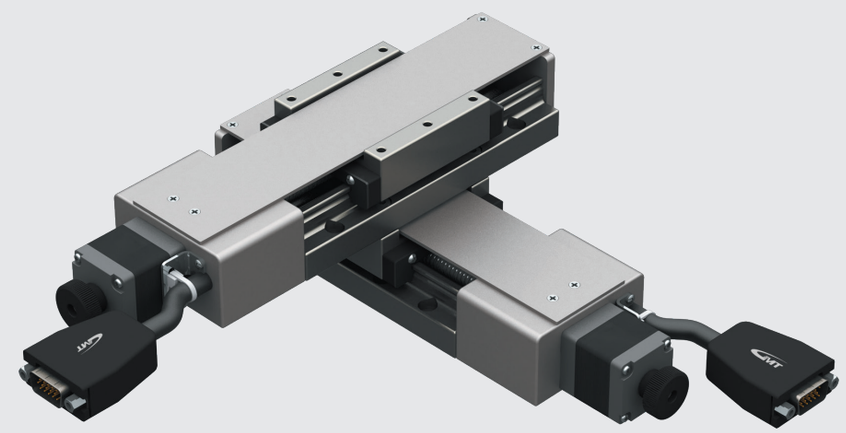

◎ 照片為CYC6075-S2NN-ND。

CYN60□-S2N

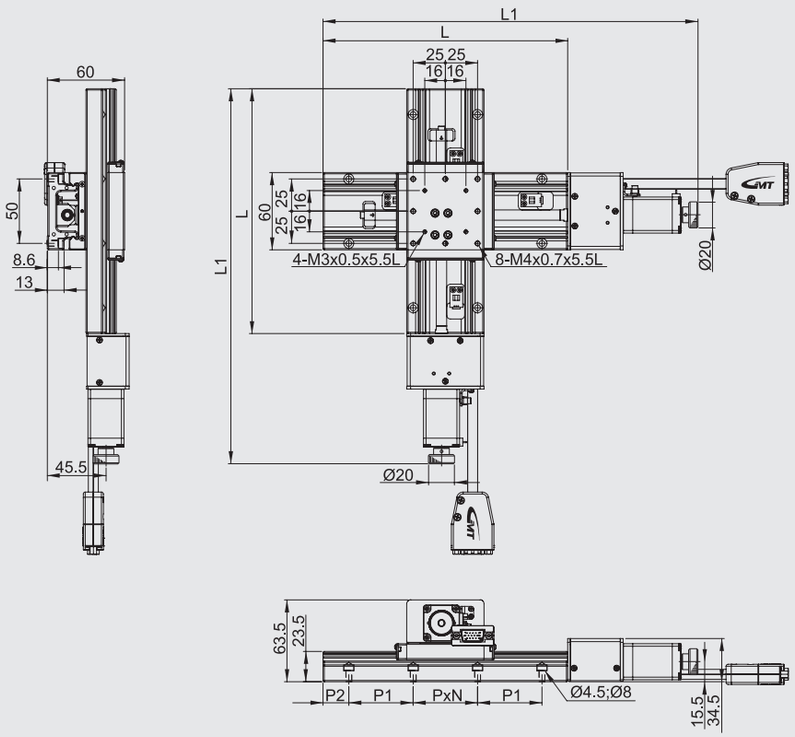

移動行程	L	L1	P	N	P1	P2
30	120	207.5	50	1	25	10
50	140	227.5	50	1	25	20
75	165	252.5	50	1	50	7.5

【標準型】電動XY軸 ▶ 線性滾珠循環式 ▶ 直動滑台
CYN60□ / CYC60□ series
GMT GLOBAL INC.
CYN60□ / CYC60□ series

CYC60□-S2N

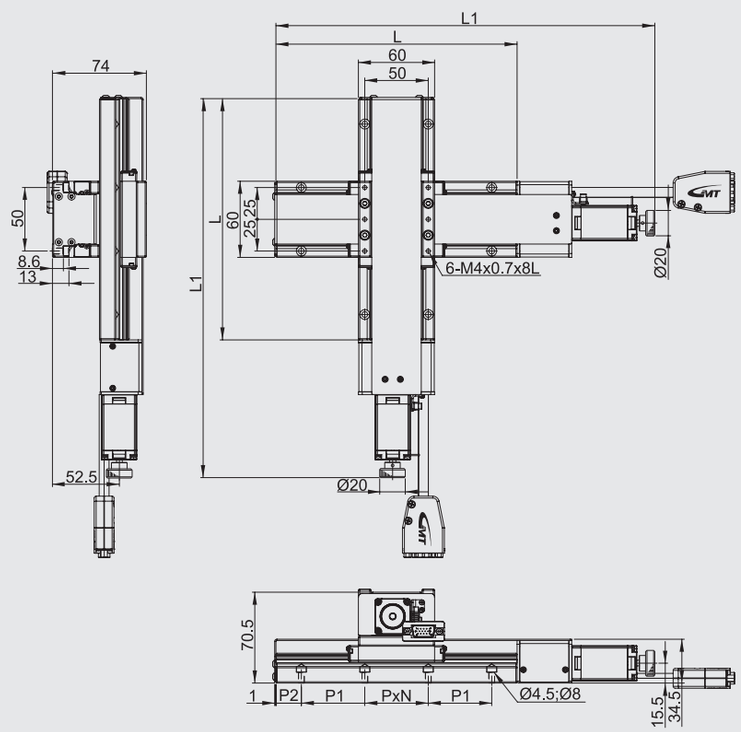

移動行程	L	L1	P	N	P1	P2
30	120	207.5	50	1	25	10
50	140	227.5	50	1	25	20
75	165	252.5	50	1	50	7.5

型號說明 CYN80□/CYC80□ Series

材質	
S	不銹鋼

傳動單元	
2	滾珠螺桿

精度等級	
N	標準型

出線方式	
N	一般出線

馬達類型	
N	二相步進
X	無配置

接頭型式	
D	D-SUB15 (VGA)
H	HRS

CYN 80 30 - S 2 N N - N D - P1 2 C

軸稱型號	
CYN	雙軸(無護蓋)
CYC	雙軸(有護蓋)

台面尺寸	
80	80*80mm

移動行程	
30	30mm
50	50mm
75	75mm

螺桿牙距	
P1	1mm
P2	2mm

連接線 (另外選購)	
空白	無配置
2	2m連接線 單邊散線
4	4m連接線 單邊散線
6	6m連接線 單邊散線

驅動器 (另外選購)	
空白	無配置
C	標準品

型 號		CYN8030-S2NN-ND-P1	CYN8030-S2NN-ND-P2	CYN8050-S2NN-ND-P1	CYN8050-S2NN-ND-P2	CYN8075-S2NN-ND-P1	CYN8075-S2NN-ND-P2
		CYC8030-S2NN-ND-P1	CYC8030-S2NN-ND-P2	CYC8050-S2NN-ND-P1	CYC8050-S2NN-ND-P2	CYC8075-S2NN-ND-P1	CYC8075-S2NN-ND-P2
機械規格	台面尺寸	80X80 mm					
	移動行程	30 mm		50 mm		75 mm	
	傳動方式	滾珠螺桿Ø8，導程1mm	滾珠螺桿Ø8，導程2mm	滾珠螺桿Ø8，導程1mm	滾珠螺桿Ø8，導程2mm	滾珠螺桿Ø8，導程1mm	滾珠螺桿Ø8，導程2mm
	軌　道	線性滾珠循環式					
	滑台材質 / 表面處理	不銹鋼 / 鍍無電解鎳					
	本體重量	N:3 Kg / C:3.58 Kg		N:3.36 Kg / C:3.72 Kg		N:3.68 Kg / C:4.06 Kg	
	聯 軸 器	FAMCS11.6-5*5					
	精度等級	N:標準型					
	出線方向	N:一般出線					
單軸精度規格	解析度 (脈衝)	5 μm (Full) / 2.5 μm (Half)	10 μm (Full) / 5 μm (Half)	5 μm (Full) / 2.5 μm (Half)	10 μm (Full) / 5 μm (Half)	5 μm (Full) / 2.5 μm (Half)	10 μm (Full) / 5 μm (Half)
	最高速度 (全步級)	20 mm / sec	40 mm / sec	20 mm / sec	40 mm / sec	20 mm / sec	40 mm / sec
	單向定位精度	15 μm					
	反復定位精度	±1 μm					
	荷重 (水平安裝)	14 Kgf					
	空　轉	3 μm					
	平 行 度	20 μm					
	運動真直度	3 μm					
	運動平行度	10 μm					
電氣規格	馬達 類型 / 出軸型式	2相步進 / □28 雙出軸					
	馬達 廠牌 / 型號	GMT / 2MS-N28D32A					
	驅動器 廠牌 / 型號	GMT / GTR22G-D (另外選購)					
	接頭 滑台側接頭	15Pin公端連接器D-SUB / 12Pin公端連接器HRS					
	接頭 控制器側接頭	15Pin母端連接器D-SUB / 12Pin母端連接器HRS (另外選購)					
	感測器 行程原點感測器	光電感測器GMT-sensor					
	感測器 行程極限感測器	光電感測器GMT-sensor					
	感測器 接近原點感測器	N / A					
	感測器 電源電壓	24V±10%					
	感測器 控制輸出	NPN 開放式集電極輸出24V 8mA 以下					
	感測器 輸出控制	檢測 (感應時):輸出電晶體OFF (非導通)					

◎產品標準接頭型式為D-SUB、HRS。
◎一般出線為標準出線，不分左、右出線。

XY 軸

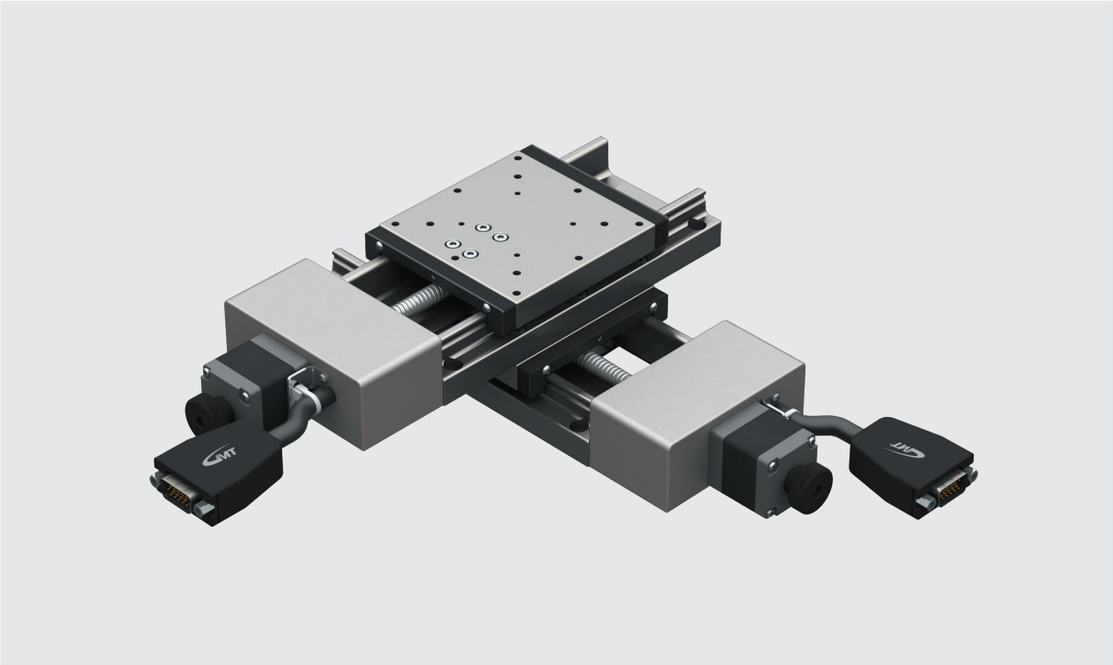

◎ 照片為CYN8075-S2NN-ND。

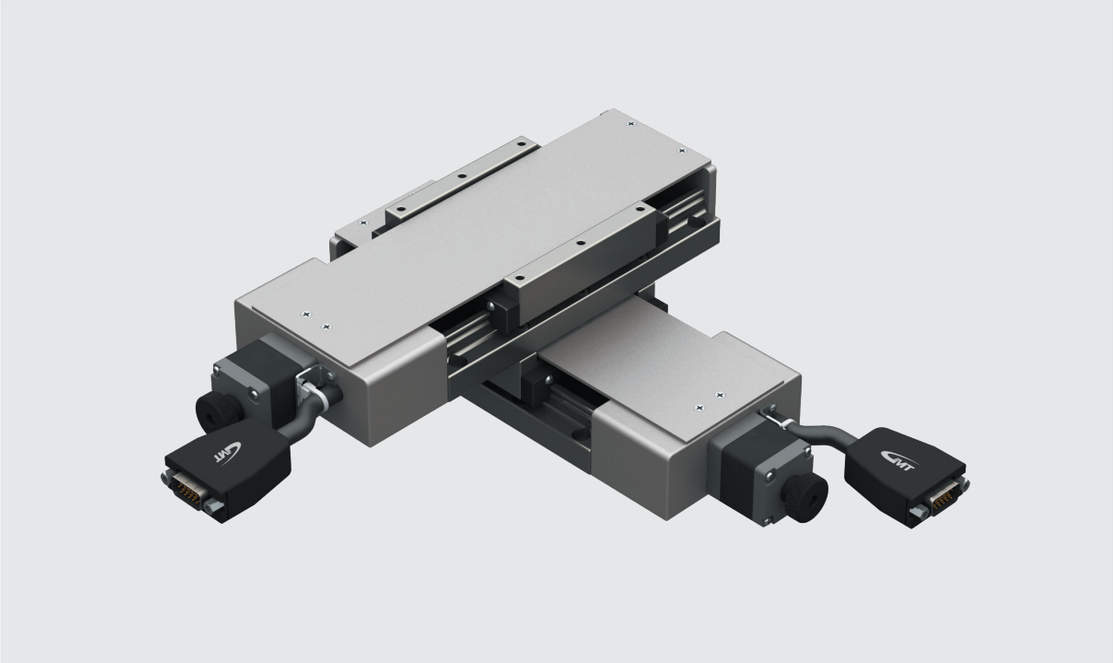

◎ 照片為CYC8075-S2NN-ND。

CYN80□-S2N

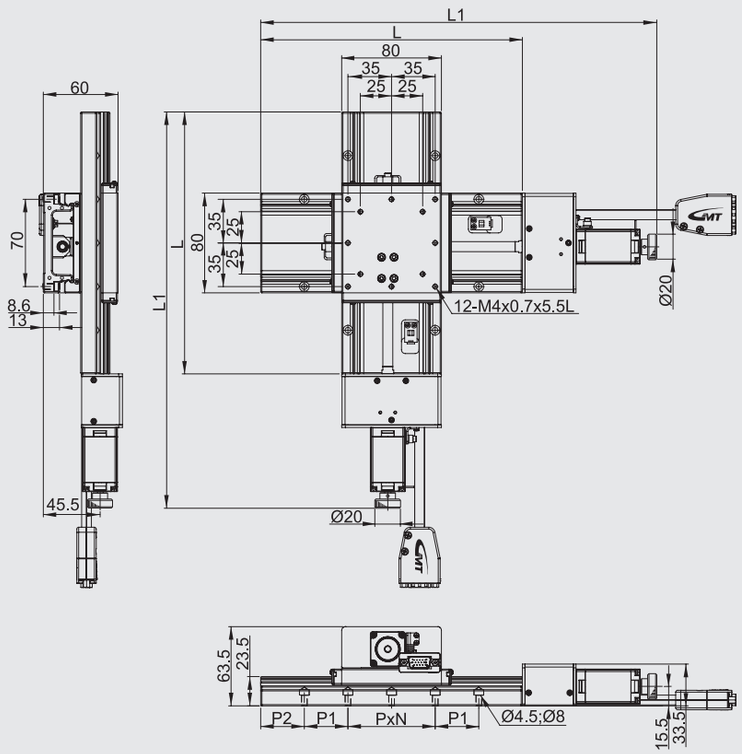

移動行程	L	L1	P	N	P1	P2
30	140	227.5	70	1	25	10
50	160	247.5	35	2	35	10
75	185	272.5	35	2	35	25

CYC80□-S2N

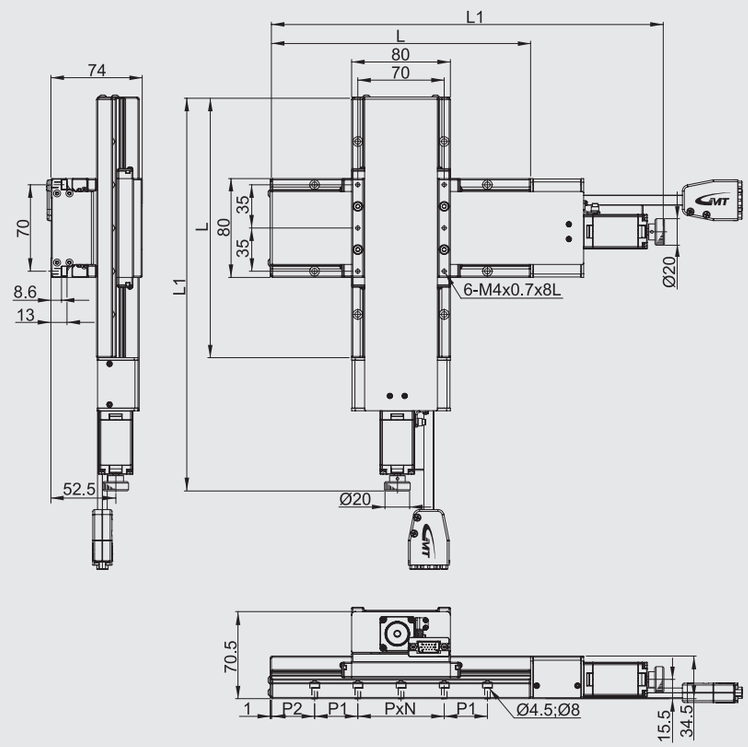

移動行程	L	L1	P	N	P1	P2
30	140	227.5	70	1	25	10
50	160	247.5	35	2	35	10
75	185	272.5	35	2	35	25

型號說明 AZV□□-F Series

材質	
F	碳素鋼

傳動單元	
8	皮帶+滾珠螺桿

精度等級	
N	標準型

出線方式	
N	一般出線

馬達類型	
N	二相步進
X	無配置

接頭型式	
D	D-SUB15 (VGA)
H	HRS

AZV 40 06 - F 8 N N - N D - 2 C

軸稱型號	
AZV	升降軸

台面尺寸	
40	40*40mm
60	60*60mm
80	80*80mm

移動行程	
06	6mm
08	8mm
10	10mm

連接線 (另外選購)	
空白	無配置
2	2m連接線 單邊散線
4	4m連接線 單邊散線
6	6m連接線 單邊散線

驅動器 (另外選購)	
空白	無配置
C	標準品

型 號			AZV4006-F8NN-ND	AZV6008-F8NN-ND	AZV8010-F8NN-ND
機械規格	台面尺寸		40X40 mm	60X60 mm	80X80 mm
	移動行程		6 mm	8 mm	10 mm
	傳動方式		時規皮帶+滾珠螺桿Ø6 , 導程1mm		
	軌　道		線性滾珠導引式		
	滑台材質 / 表面處理		碳素鋼 / 鍍無電解鎳		
	本體重量		0.6 Kg	1.0 Kg	1.5 Kg
	聯 軸 器		無配置聯軸器		
	精度等級		N:標準型		
	出線方向		N:一般出線		
精度規格	解析度 (脈衝)		5 μm (Full) / 2.5 μm (Half)	2.5 μm (Full) / 1.25 μm (Half)	
	最高速度 (全步級)		12 mm / sec	6 mm / sec	
	單向定位精度		30 μm		
	反復定位精度		±5 μm		
	荷重 (水平安裝)		3 Kgf	5 Kgf	
	空　轉		5 μm		
	平 行 度		50 μm		
	運動真直度		4 μm		
	運動平行度		20 μm		
電氣規格	馬達	類型 / 出軸型式	2相步進 / □28 雙出軸		
		廠牌 / 型號	GMT / 2MS-N28D32A		
	驅動器 廠牌 / 型號		GMT / GTR22G-D (另外選購)		
	接頭	滑台側接頭	15Pin公端連接器D-SUB / 12Pin公端連接器HRS		
		控制器側接頭	15Pin母端連接器D-SUB / 12Pin母端連接器HRS (另外選購)		
	感測器	行程原點感測器 行程極限感測器	光電感測器GMT-sensor		
		電源電壓	24V±10%		
		控制輸出	NPN 開放式集電極輸出24V 8mA 以下		
		輸出控制	檢測 (感應時):輸出電晶體OFF (非導通)		

◎產品標準接頭型式為D-SUB、HRS。
◎一般出線為標準出線，不分左、右出線。

Z 軸

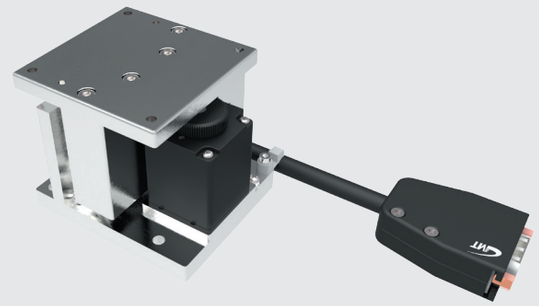

AZV4006-F8N

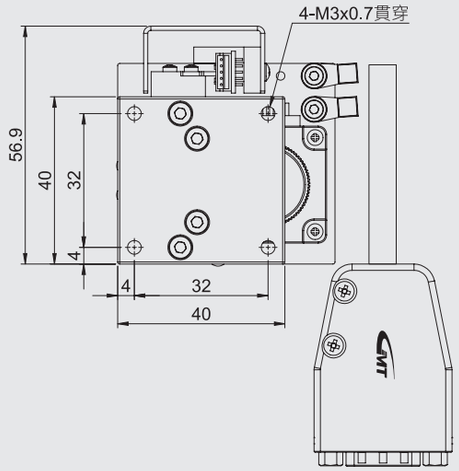

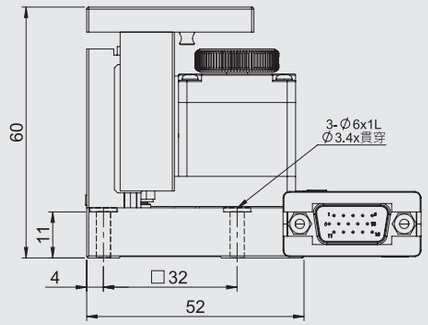

◎ 照片為AZV6008-F8NN-ND。

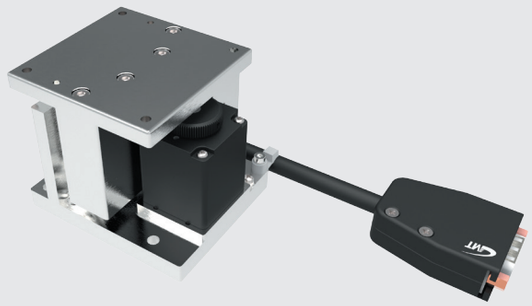

AZV6008-F8N

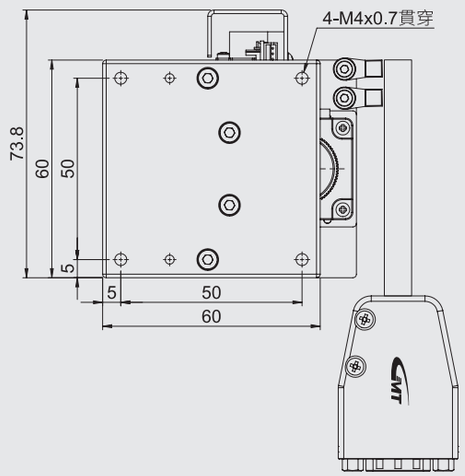

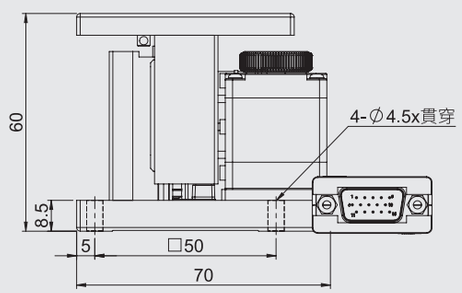

◎ 照片為AZV6008-F8NN-ND。

【標準型】電動Z軸▶線性滾珠導引式▶水平升降滑台
AZV□□-F series
GMT GLOBAL INC.
AZV□□-F series

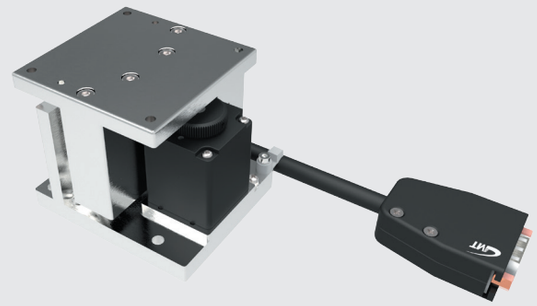

AZV8010-F8N

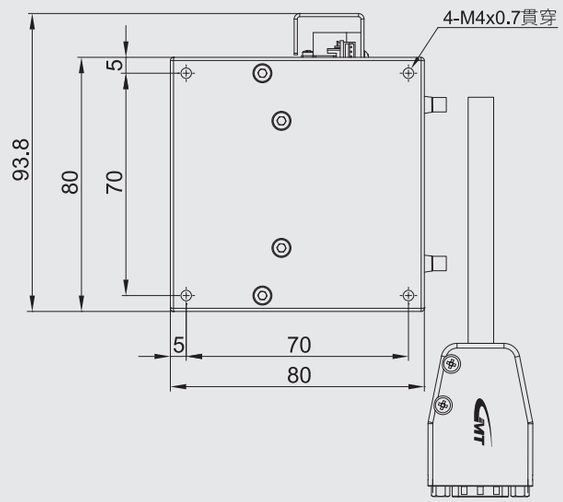

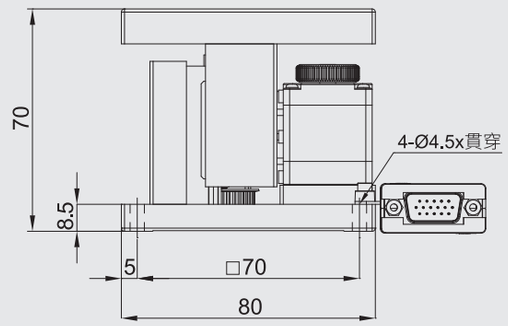

◎ 照片為AZV6008-F8NN-ND。

型號說明 AXG6-□CS Series

材質 / 引導	
CS	銅合金/鳩尾槽

傳動單元	
3	蝸桿蝸輪

精度等級	
N	標準型

出線方式	
R	右出線
L	左出線

馬達類型	
N	二相步進
X	無配置

接頭型式	
D	D-SUB15 (VGA)
H	HRS

AXG 6 - 35 CS - 3 N R - N D - 2 C

軸稱型號	
AXG	α軸測角

台面尺寸	
60	60*60mm

迴轉中心高	
35	35mm
60	60mm
80	80mm

連接線 (另外選購)	
空白	無配置
2	2m連接線 單邊散線
4	4m連接線 單邊散線
6	6m連接線 單邊散線

驅動器 (另外選購)	
空白	無配置
C	標準品

型 號		AXG6-35CS-3NR-ND AXG6-35CS-3NL-ND	AXG6-60CS-3NR-ND AXG6-60CS-3NL-ND	AXG6-80CS-3NR-ND AXG6-80CS-3NL-ND
機械規格	台面尺寸	60x60 mm		
	移動行程	±12°	±10°	±7°
	傳動方式	蝸桿蝸輪 (減速比1 / 188)	蝸桿蝸輪 (減速比1 / 276)	蝸桿蝸輪 (減速比1 / 356)
	軌　道	鳩尾槽		
	滑台材質 / 表面處理	銅合金 / 黑色光學漆		
	本體重量	0.8 Kg		
	聯 軸 器	FAMML16-4*5		
	精度等級	N:標準型		
	出線方向	R:右出線 / L:左出線		
精度規格	解析度 (脈衝)	≒0.0095° (Full) / ≒0.0047° (Half)	≒0.0065° (Full) / ≒0.0032° (Half)	≒0.005° (Full) / ≒0.0025° (Half)
	最高速度 (全步級)	15° / sec	7.5° / sec	7° / sec
	單向定位精度	0.2°		
	反復定位精度	±0.05°		
	荷重 (水平安裝)	6 Kgf		
	空　轉	0.1°		
	平 行 度	50 μm		
	迴轉中心高度	±0.4 mm		
	迴轉中心精度	0.02 mm		
電氣規格	馬達 類型 / 出軸型式	2相步進 / □35 雙出軸		
	馬達 廠牌 / 型號	GMT / 2MS-N35D36A		
	驅動器 廠牌 / 型號	GMT / GTR22G-D (另外選購)		
	接頭 滑台側接頭	15Pin公端連接器D-SUB / 12Pin公端連接器HRS		
	接頭 控制器側接頭	15Pin母端連接器D-SUB / 12Pin母端連接器HRS (另外選購)		
	感測器 行程原點感測器 行程極限感測器	光電感測器GMT-sensor		
	感測器 電源電壓	24V±10%		
	感測器 控制輸出	NPN 開放式集電極輸出24V 8mA 以下		
	感測器 輸出控制	檢測 (感應時):輸出電晶體OFF (非導通)		

◎產品標準接頭型式為D-SUB、HRS。

α 軸

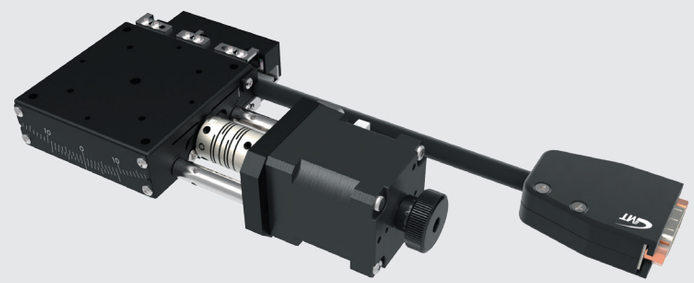

AXG6-35CS

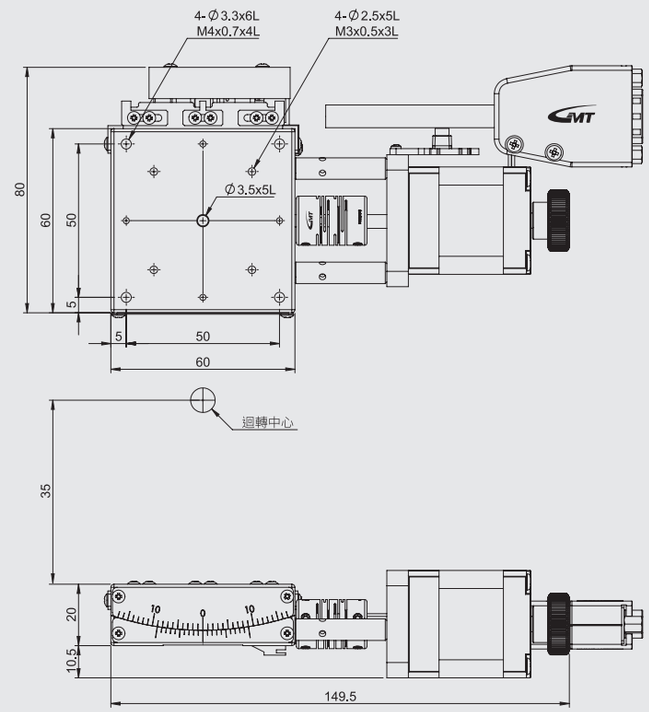

◎ 照片為AXG6-80CS-3NR-ND。

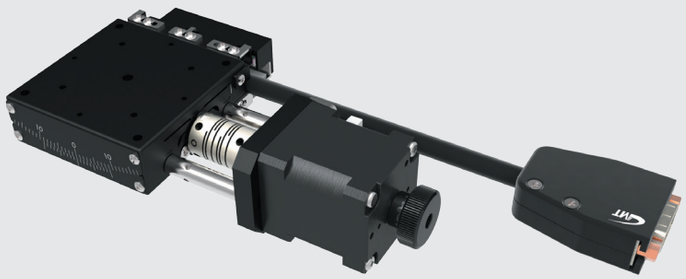

AXG6-60CS

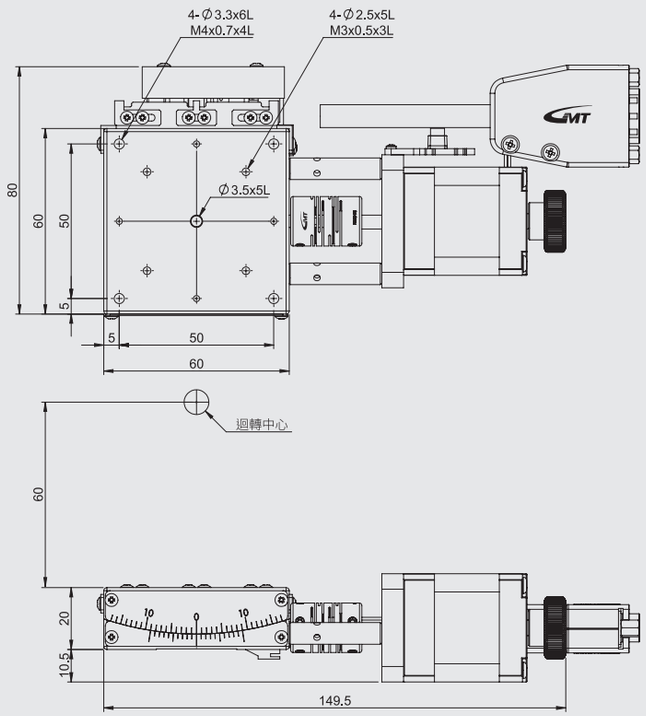

◎ 照片為AXG6-80CS-3NR-ND。

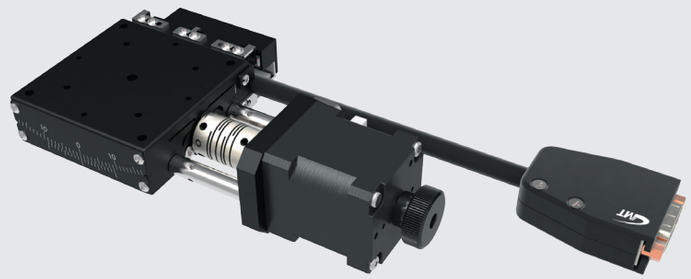

AXG6-80CS

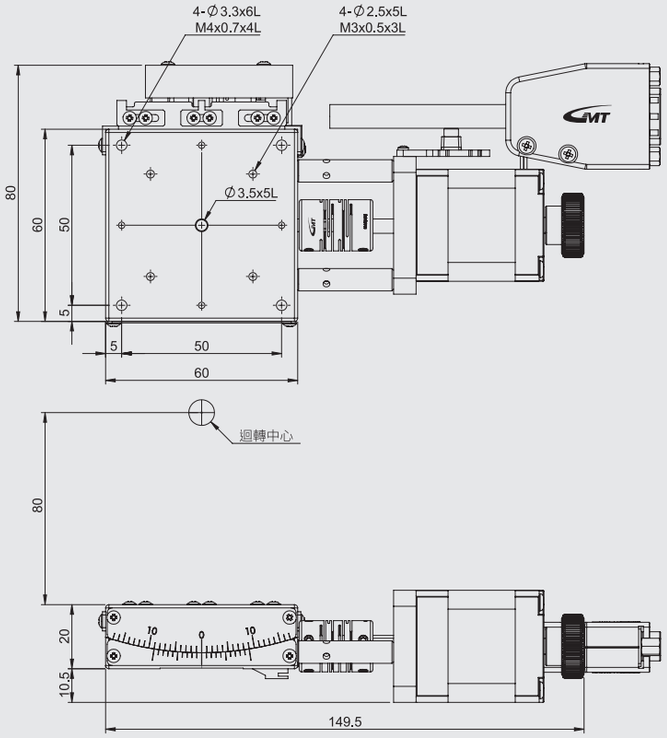

◎ 照片為AXG6-80CS-3NR-ND。

AR□-A Series

型號說明

材質	
A	鋁合金

傳動單元	
3	蝸桿蝸輪

精度等級	
N	標準型

出線方式	
N	一般出線

馬達類型	
N	二相步進
X	無配置

接頭型式	
D	D-SUB15 (VGA)
H	HRS

AR 39 - A 3 N N - N D - 2 C

軸稱型號	
AR	迴轉軸

台面尺寸	
39	ø39mm
59	ø59mm
80	ø80mm
100	ø100mm

連接線 (另外選購)	
空白	無配置
2	2m連接線 單邊散線
4	4m連接線 單邊散線
6	6m連接線 單邊散線

驅動器 (另外選購)	
空白	無配置
C	標準品

型 號		AR39-A3NN-ND	AR59-A3NN-ND	AR80-A3NN-ND	AR100-A3NN-ND
機械規格	台面尺寸	ø39 mm	ø59 mm	ø80 mm	ø100 mm
	移動行程	360°			
	傳動方式	蝸桿蝸輪 (減速比1 / 120)	蝸桿蝸輪 (減速比1 / 180)		蝸桿蝸輪 (減速比1 / 144)
	軌　道	深溝滾珠軸承			交叉滾柱軸承
	滑台材質 / 表面處理	鋁合金 / 黑色陽極			
	本體重量	0.4 Kg	0.6 Kg	0.8 Kg	1.2 Kg
	聯 軸 器	FSMMS12-5*6		FAMMS12-5*5	
	精度等級	N:標準型			
	出線方向	N:一般出線			
精度規格	解析度 (脈衝)	0.015° (Full) / 0.0075° (Half)	0.01° (Full) / 0.005° (Half)		0.0125° (Full) / 0.00625° (Half)
	最高速度 (全步級)	25° / sec	15° / sec		25° / sec
	單向定位精度	0.1°			
	反復定位精度	±0.05°			
	荷重 (水平安裝)	3 Kgf	4 Kgf		20 Kgf
	空　轉	0.1°			
	平 行 度	50 μm			
	運動同心度	30 μm			
	運動平行度	30 μm			
電氣規格	馬達 類型 / 出軸型式	2相步進 / □28 雙出軸			2相步進 / □35 雙出軸
	馬達 廠牌 / 型號	GMT / 2MS-N28D32A		GMT / 2MS-N28D45A	GMT / 2MS-N35D36A
	驅動器 廠牌 / 型號	GMT / GTR22G-D (另外選購)			
	接頭 滑台側接頭	15Pin公端連接器D-SUB / 12Pin公端連接器HRS			
	接頭 控制器側接頭	15Pin母端連接器D-SUB / 12Pin母端連接器HRS (另外選購)			
	感測器 行程原點感測器 / 行程極限感測器	光電感測器GMT-sensor			
	感測器 電源電壓	24V±10%			
	感測器 控制輸出	NPN 開放式集電極輸出24V 8mA 以下			
	感測器 輸出控制	檢測 (感應時):輸出電晶體OFF (非導通)			

◎產品標準接頭型式為D-SUB、HRS。
◎一般出線為標準出線，不分左、右出線。

θ 軸

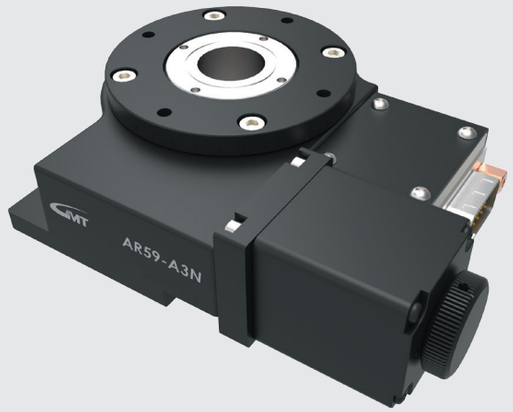

AR39-A3N

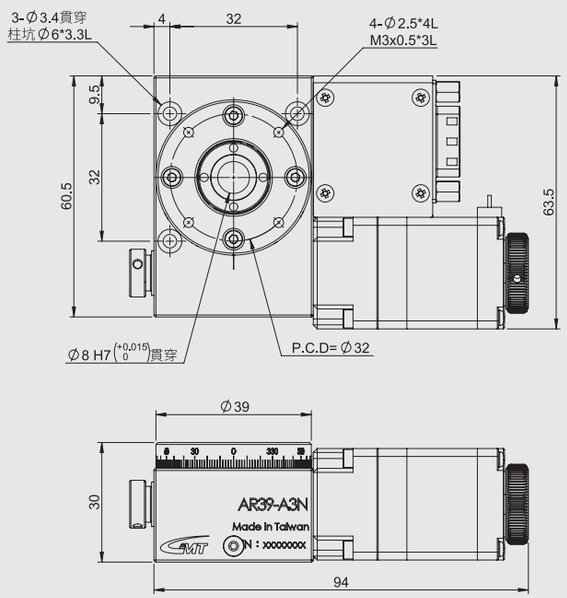

◎ 照片為AR59-A3NN-ND。

AR59-A3N

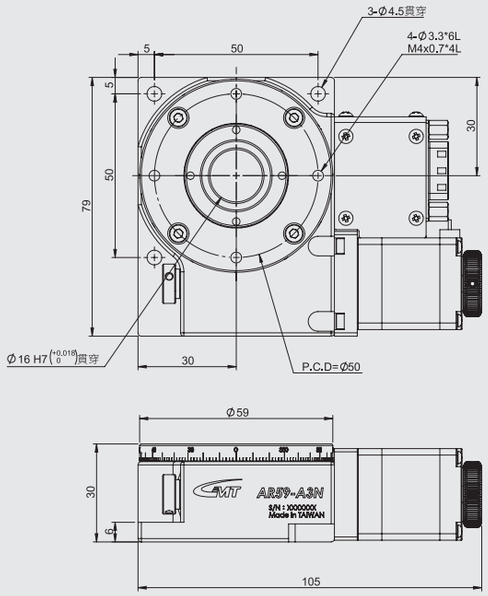

AR80-A3N

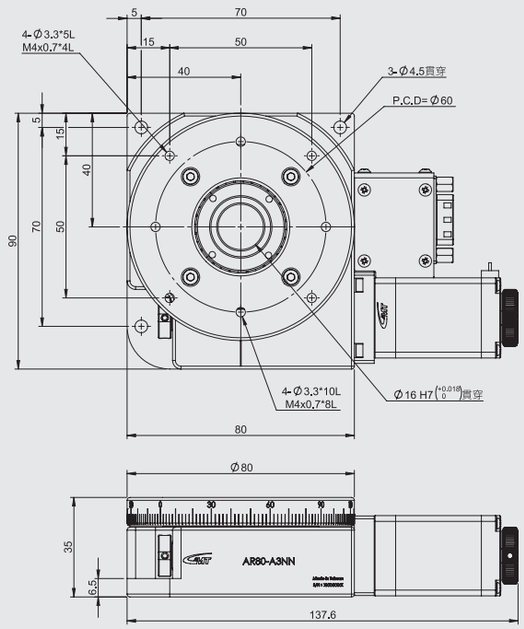

AR100-A3N

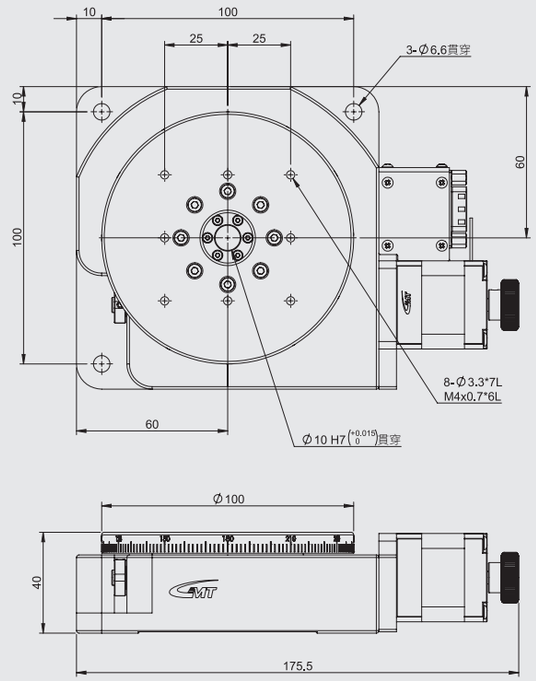

標準型-電動滑台 六軸安裝運用 (軸向精度&行程)解說

標準型-電動滑台 六軸安裝運用 (軸向精度&行程)解說

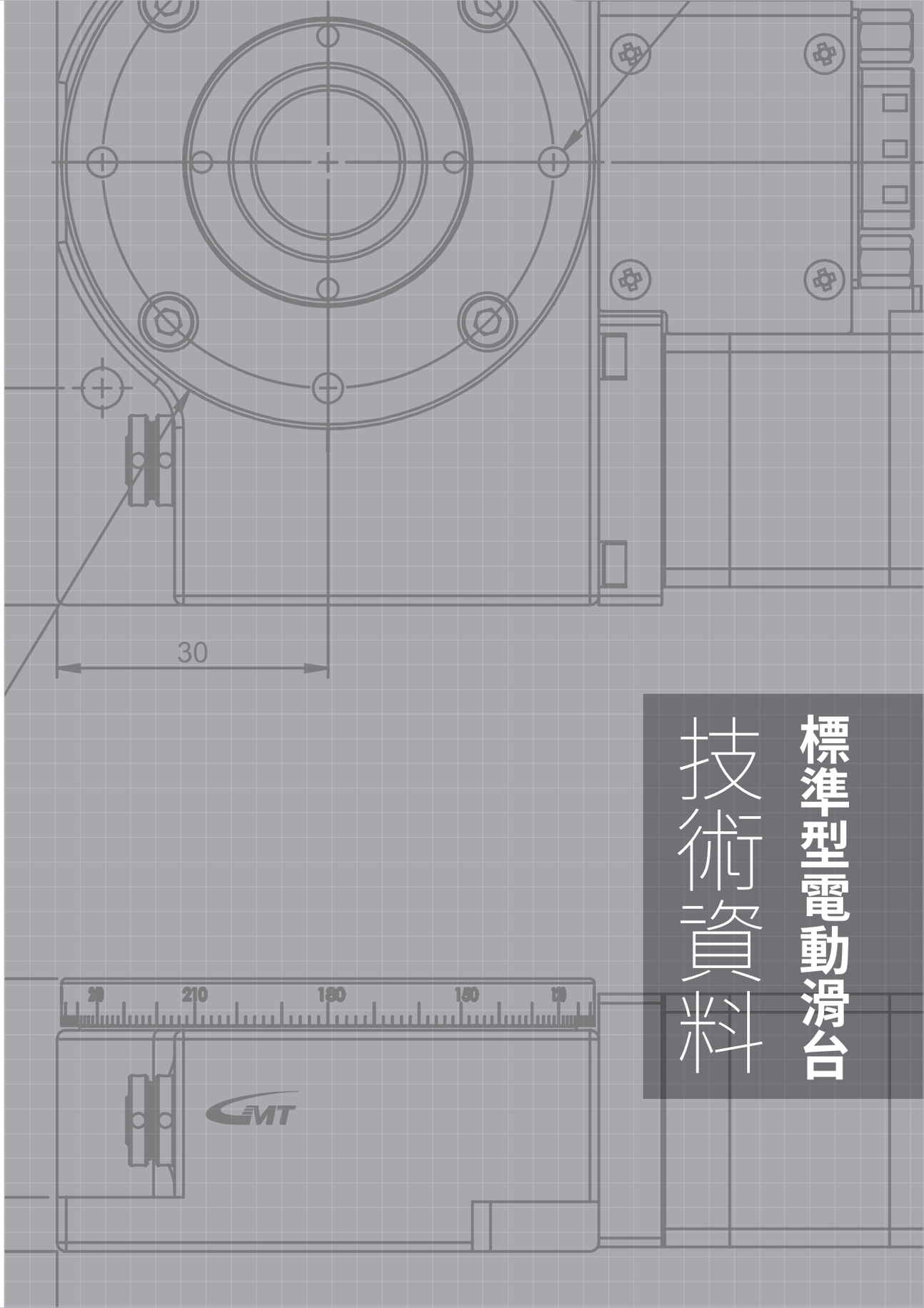

標準型電動滑台
技術資料

標準型電氣規格

公端接頭
Pin 腳排列定義圖

型號	40&60
	AX-A、AY-A

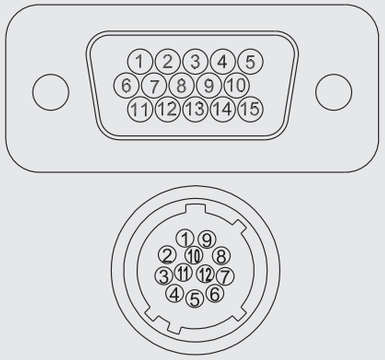

配線定義圖

1	馬達引線A
2	馬達引線Ā
3	馬達引線B
4	馬達引線B̄
5	未使用
6	CWLS輸出
7	CCWLS輸出
8	未使用
9	電源輸入 (DC+24V)
10	滑台行程ORG1輸出
11	電源輸入 (DC 0V)
12	接地
13	未使用
14	未使用
15	未使用

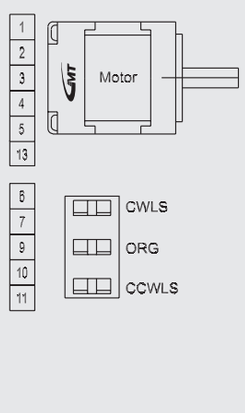

時序圖

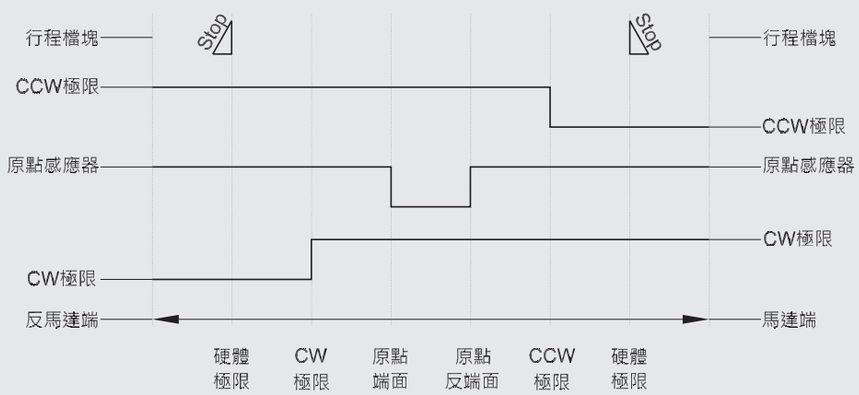

標準型電氣規格

公端接頭
Pin 腳排列定義圖

型號	80&100&120
	AX-A、AY-A

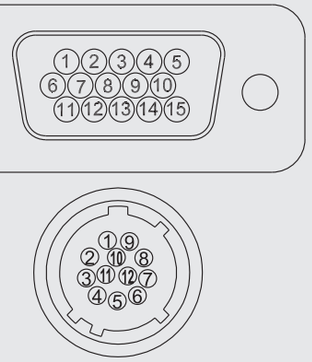

配線定義圖

1	馬達引線A
2	馬達引線Ā
3	馬達引線B
4	馬達引線B̄
5	未使用
6	CWLS輸出
7	CCWLS輸出
8	馬達旋轉ORG2輸出
9	電源輸入 (DC+24V)
10	滑台行程ORG1輸出
11	電源輸入 (DC 0V)
12	接地
13	未使用
14	未使用
15	未使用
16	未使用

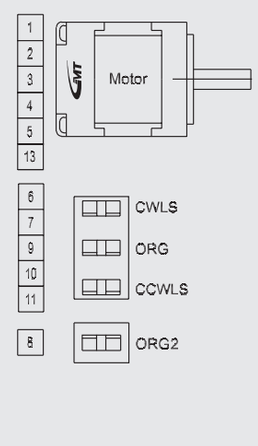

時序圖

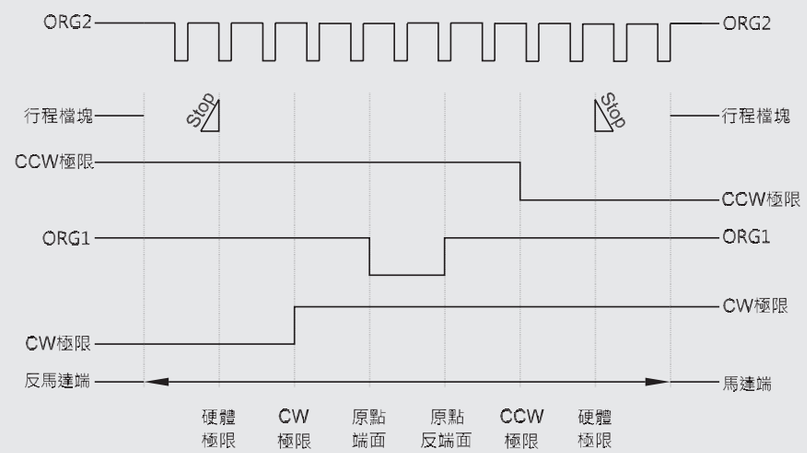

標準型電氣規格

公端接頭
Pin 腳排列定義圖

型號	AX-F、AY-F

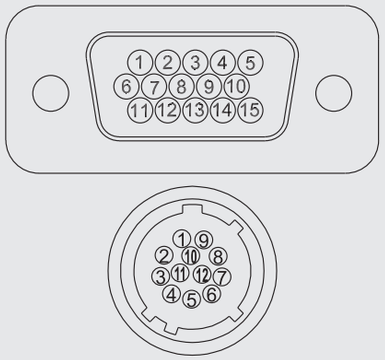

配線定義圖

1	馬達引線A
2	馬達引線Ā
3	馬達引線B
4	馬達引線B̄
5	未使用
6	CWLS輸出
7	CCWLS輸出
8	未使用
9	電源輸入 (DC+24V)
10	滑台行程ORG1輸出
11	電源輸入 (DC 0V)
12	接地
13	未使用
14	未使用
15	未使用

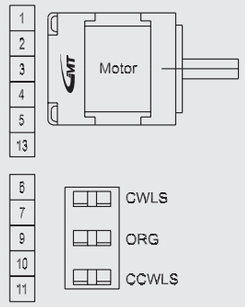

時序圖

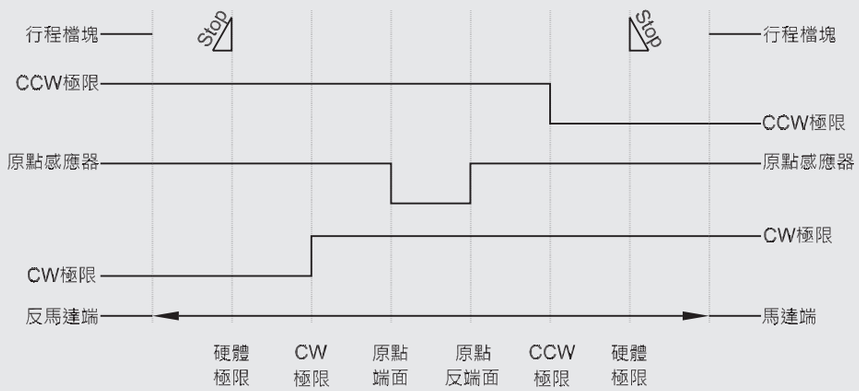

電氣規格
GMT GLOBAL INC.
電氣規格

標準型電氣規格

公端接頭
Pin 腳排列定義圖

型號	CXS、CYS

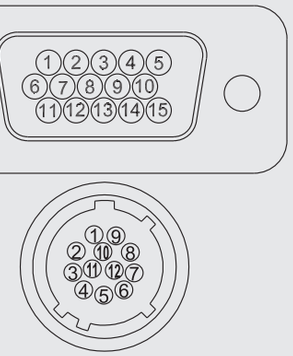

配線定義圖

1	馬達引線A
2	馬達引線Ā
3	馬達引線B
4	馬達引線B̄
5	未使用
6	CWLS輸出
7	CCWLS輸出
8	未使用
9	電源輸入 (DC+24V)
10	滑台行程ORG1輸出
11	電源輸入 (DC 0V)
12	接地
13	未使用
14	未使用
15	未使用

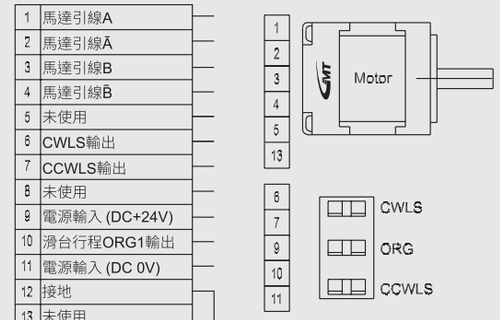

時序圖

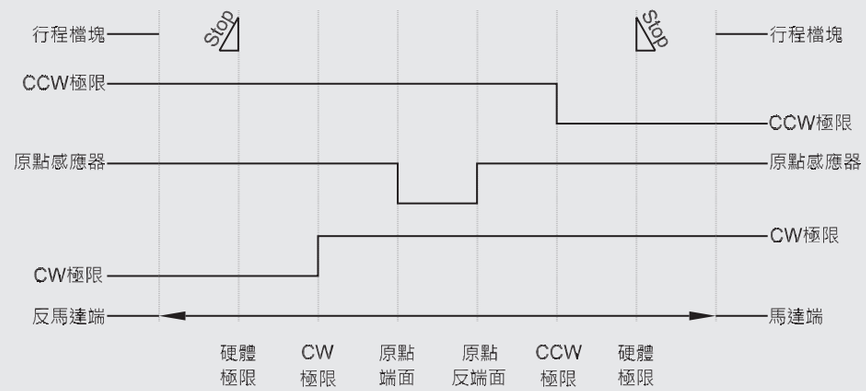

標準型電氣規格

公端接頭
Pin 腳排列定義圖

型號	CXN、CYN CXC、CYC

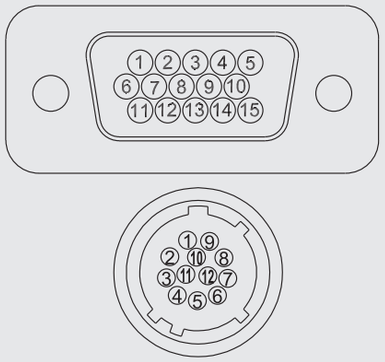

配線定義圖

1	馬達引線A
2	馬達引線Ā
3	馬達引線B
4	馬達引線B̄
5	未使用
6	CWLS輸出
7	CCWLS輸出
8	馬達旋轉ORG2輸出
9	電源輸入 (DC+24V)
10	滑台行程ORG1輸出
11	電源輸入 (DC 0V)
12	接地
13	未使用
14	未使用
15	未使用
16	

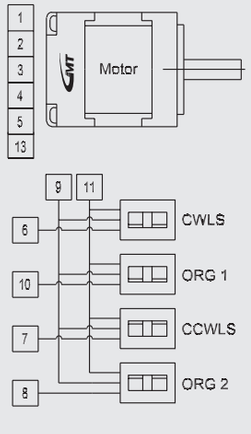

時序圖

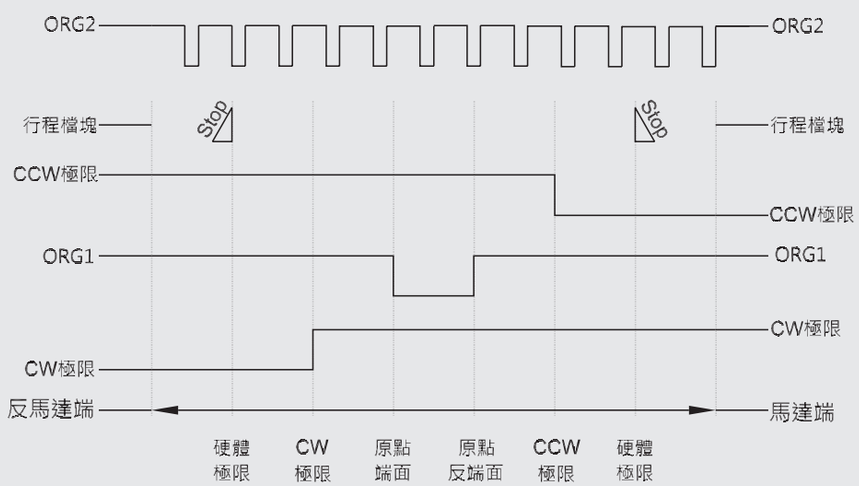

標準型電氣規格

公端接頭
Pin 腳排列定義圖

型號	4006 AZV

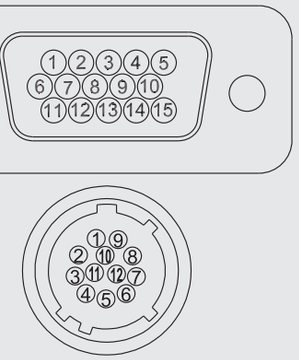

配線定義圖

1	馬達引線A
2	馬達引線Ā
3	馬達引線B
4	馬達引線B̄
5	未使用
6	CWLS輸出
7	CCWLS輸出
8	未使用
9	電源輸入 (DC+24V)
10	未使用
11	電源輸入 (DC 0V)
12	接地
13	未使用
14	未使用
15	未使用

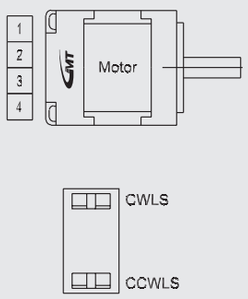

時序圖

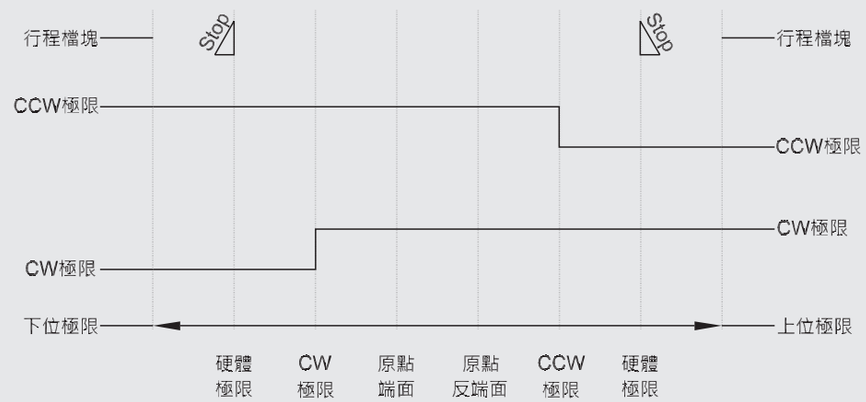

標準型電氣規格

公端接頭
Pin 腳排列定義圖

型號	6008&8010
	AZV

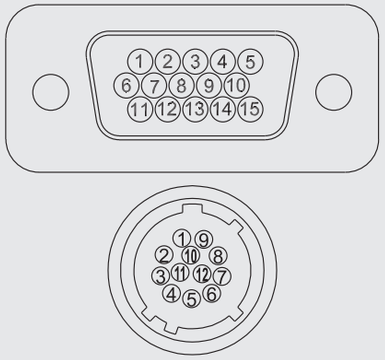

配線定義圖

1	馬達引線A
2	馬達引線Ā
3	馬達引線B
4	馬達引線B̄
5	未使用
6	CWLS輸出
7	CCWLS輸出
8	未使用
9	電源輸入 (DC+24V)
10	滑台行程ORG1輸出
11	電源輸入 (DC 0V)
12	接地
13	未使用
14	未使用
15	未使用

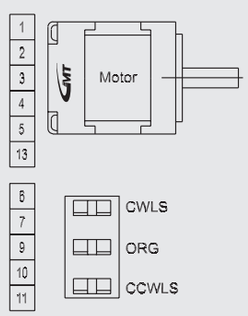

時序圖

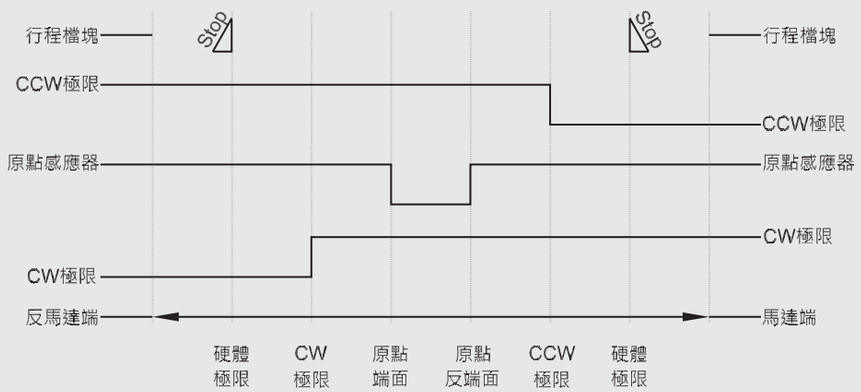

標準型電氣規格

公端接頭
Pin 腳排列定義圖

型號	AXG

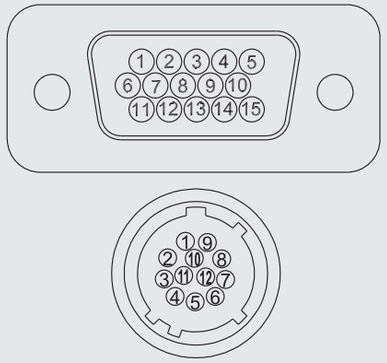

配線定義圖

1	馬達引線A
2	馬達引線Ā
3	馬達引線B
4	馬達引線B̄
5	未使用
6	CWLS輸出
7	CCWLS輸出
8	未使用
9	電源輸入 (DC+24V)
10	滑台行程ORG1輸出
11	電源輸入 (DC 0V)
12	接地
13	未使用
14	未使用
15	未使用

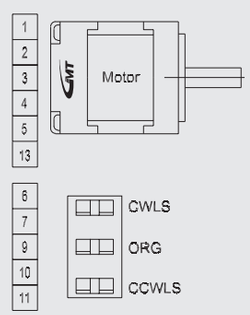

時序圖

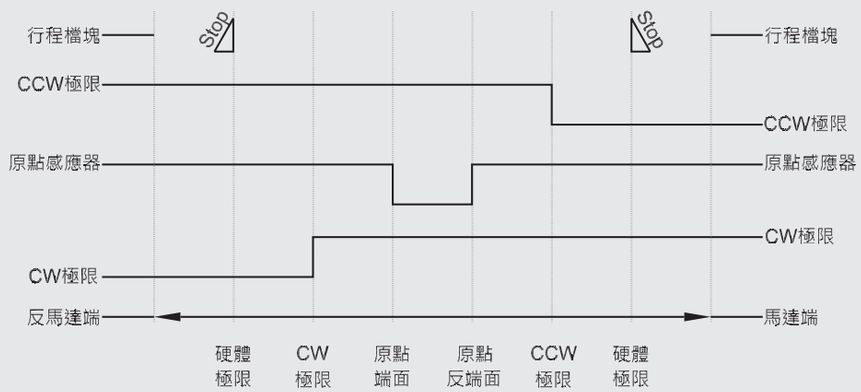

標準型電氣規格

公端接頭
Pin 腳排列定義圖

型號	39&59&80&100
	AR

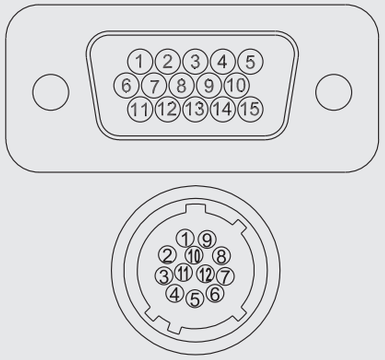

配線定義圖

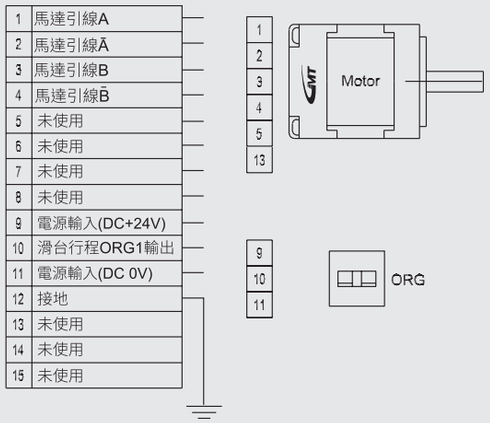

時序圖

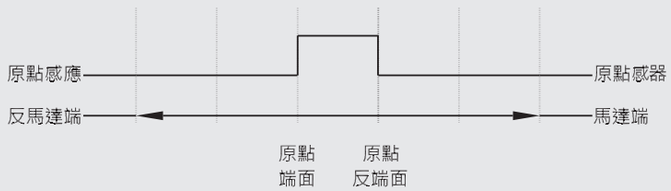

	馬達搭載分類	A群組	B群組	C群組	D群組
標準型搭載	馬達類型 / 出軸型式	台系 二相步進 / 雙出軸			
	馬達製造商	GMT			
	馬達型號	2MS-N28D32A	2MS-N28D45A	2MS-N35D36A	2MS-N42D47A
	額定電流	0.67A	0.67A	1.0A	1.68A
	尺寸	□28x31.3	□28x45	□35x36	□42x47
	步進角	1.8°			
	激磁最大靜止扭矩	0.06 N·m	0.09 N·m	0.14 N·m	0.44 N·m
	轉子慣量 (Kg*m²)	$0.9x10^{-4}$	$0.12x10^{-4}$	$1.4x10^{-4}$	$6.8x10^{-4}$
	驅動器製造商 (選購)	GMT			
	驅動器型號 (選購)	GTR22G-D			
		DS2-022A			DS2-032A
替代搭載(建議)	馬達類型 / 出軸型式	日系 二相步進 / 雙出軸			
	馬達製造商	東方Oriental motor			
	馬達型號	PRP223D15B2	PRP225D15B2	PKP233D23B	PKP245D23B
	額定電流	1.5A	1.5A	2.3A	2.3A
	尺寸	□28x32	□28x51.5	□35x37	□42x47
	步進角	1.8°			
	激磁最大靜止扭矩	0.095	0.19	0.2	0.58
	轉子慣量 (Kg*m²)	$0.009x10^{-4}$	$0.018x10^{-4}$	0.024	0.083
	驅動器製造商 (選購)	東方Oriental motor			
	驅動器型號 (選購)	CVD215-K	CVD215-K	CVD223-K	CVD223-K
適用平台(僅列單軸型式)	標準型	AR39-A3N AR59-A3N AX40-A2N AX60-A2N AX40-F2N AX60-F2N AX80-F2N AZ4006-F AZ6008-F AZ8010-F CXS5020-S2N CXS5030-S2N CXS6020-S2N CXS6030-S2N CXS6050-S2N CXS8020-S2N CXS8030-S2N CXS8050-S2N CXN5030-S2N CXN5050-S2N CXN5075-S2N CXN6030-S2N CXN6050-S2N CXN6075-S2N CXN8030-S2N CXN8050-S2N CXN8075-S2N	AR80-A3N CXN50100-S2N CXN50150-S2N CXN50200-S2N CXN60100-S2N CXN60150-S2N CXN60200-S2N CXN60250-S2N CXN60300-S2N CXN80100-S2N CXN80150-S2N CXN80200-S2N CXN80250-S2N CXN80300-S2N	AR100-A3N AXG6-35CS AXG6-60CS AXG6-80CS	AX80-A2N AX100-A2N AX120-A2N

※ 2相步進馬達為N系列規格選項，日系步進僅列出供作參考。

※ 驅動器為GMT所選的最佳搭配之常備品！ 若另有不同需求，請依實際所需功能選用更適合的驅動器。

替代搭載(選購)	馬達搭載分類	A群組	B群組	C群組	D群組
	馬達類型 / 出軸型式	日系 二相步進 / 雙出軸			
	馬達製造商	山洋 SANYO			
	馬達型號	SH2281-5231	SH2285-5231	SH3537-12U10	103H5210-0410
	額定電流	1A		1.2A	
	尺寸	□28X32	□28X51.5	□35X37	□42X48
	步進角	1.8°			
	激磁最大靜止扭矩	0.07 N·m	0.145 N·m	0.15 N·m	0.37 N·m
	轉子慣量 (Kg*m²)	0.01×10^{-4}	0.022×10^{-4}	0.025×10^{-4}	0.074×10^{-4}
	建議使用的驅動器品牌(選購)	GMT			
	建議使用的驅動器型號(選購)	GTR24M3			

替代搭載(選購)	馬達搭載分類	A群組	B群組	C群組	D群組
	馬達類型 / 出軸型式	日系 五相步進 / 雙出軸			
	馬達製造商	東方Oriental motor			
	馬達型號	PKP523N12B	PKP525N12B	N / A	PKP544N18B
	額定電流	1.2A			1.8A
	尺寸	□28X32	□28X51.5		□42X48
	步進角	0.72°			0.72°
	激磁最大靜止扭矩	0.052 N·m	0.091 N·m		0.26 N·m
	轉子慣量 (Kg*m²)	0.009×10^{-4}	0.018×10^{-4}		0.057×10^{-4}
	建議使用的驅動器廠牌 / 型號 (選購)	東方 CVD512-K			東方 CVD518-K

替代搭載(選購)	馬達搭載分類	A群組	B群組	C群組	D群組
	馬達類型 / 出軸型式	日系 五相步進 / 雙出軸			
	馬達製造商	山洋 SANYO			
	馬達型號	SH5281-7211	SH5285-7211	N / A	103F5510-8211
	額定電流	0.75A			1.4A
	尺寸	□28X32	□28X51.5		□42X49
	步進角	0.72°			0.72°
	激磁最大靜止扭矩	0.041 N·m	0.078 N·m		0.245 N·m
	轉子慣量 (Kg*m²)	0.01×10^{-4}	0.022×10^{-4}		0.065×10^{-4}
	建議使用的驅動器廠牌 / 型號 (選購)	東阪電子 / GTD-5D14C GMT / GTR515B			東阪電子 / GTD-5D14C GMT / GTR515B

※ 2相步進馬達為替代搭載選項，其選項僅列出供作參考。

※ 步進馬達驅動器為GMT所選的最佳搭配之常備品！ 若另有不同需求，請依實際所需功能選用更適合的驅動器。

※ 若選用替代搭載之步進馬達，或其他步進馬達，可能導致相關性能達不到目錄所示之值。