深圳市光贝电子有限公司

承 认 书

客户名称:
CUSTOMER NAME: _____

经办者: 职称:
DIRECTOR: _____ TITLE: _____

客户料号:
CUSTOMER PART NO.: GB-T3535KRKT-3W/QT

品名: 版本:
PART NUMBER: 3535球头红光3W（陶瓷） REVISION: **2.0**

发件日期: 回文日期:
ISSUE DATE: _____ RETURN DATE: / /

一、谨致执事者：兹提供敝公司产品之有关详细规格及图面数据，
敬请给予办理测试认定手续。
同时敬请送返一份附有贵公司签认之测试认定后之样品认定书。
We are please in sending you herewith our specification and drawings for your approval.
Please return to us one copy “For Approval” with your approved signatures.

二、附件:

ACCESSORY：☐样品 ☐出货检验记录表 ☐封装尺寸图 ☐电气特性曲线

☐内部线路图 ☐焊性建议 ☐PAD 建议 ☐包装方式

LIGHTBEI

深圳市光贝电子有限公司
Shenzhen light bei electronic Co., LTD

电话（TEL）：0755-82563337
传真（FAX）：0755-82788831
官网（Web）：www.lightbei.cn

扫一扫关注我们公众号

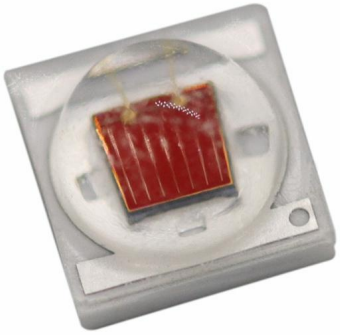

一、产品特点 Features

- 陶瓷支架封装
- 结构紧凑，结构尺寸 3.50mm*3.50mm*2.36mm
- 支持表面贴装技术（SMT）
- 高光通量，高光效，耐打电流冲击，良好的热传导性能
- 低电压工作，超长工作时间
- 符合 Rohs 要求

二、产品应用 Applications

- 舞台照明
- 室外照明
- 展示照明
- 汽车照明

三、封装尺寸 Package Dimensions

单位：毫米（mm） 未注公差：±0.10

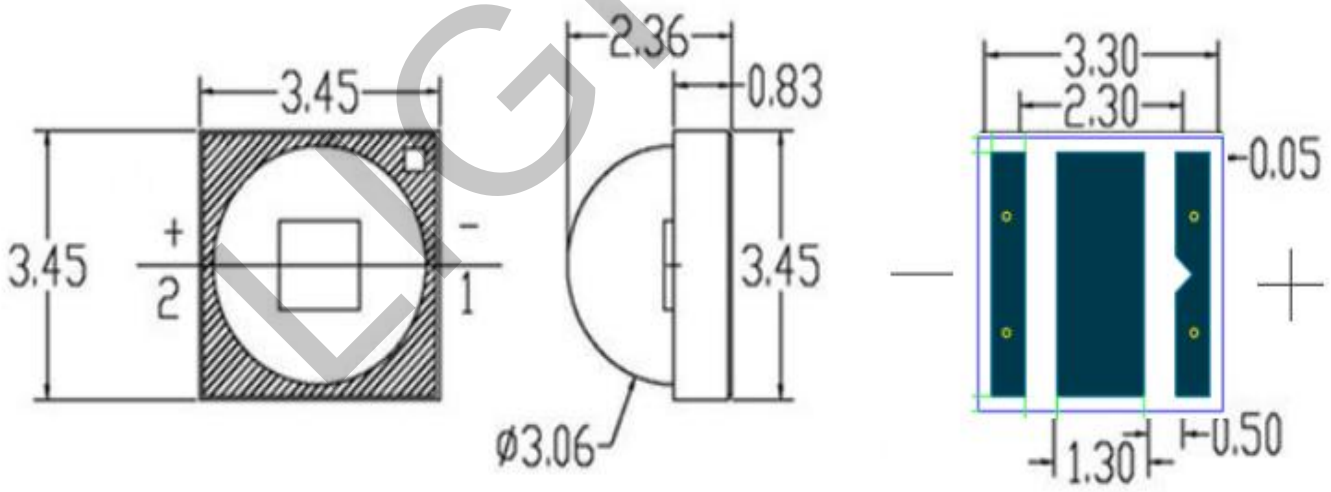

LIGHTBEI

四、性能参数（IF=350mA@25℃）：

项目	符号	最小值	典型值	最大值	单位
光通量	IV	70	85	100	Lm
波长	WD	～	630	～	nm
正向电压	VF	1.8	2.2	2.4	V
发光角度	2θ1/2	～	120	～	deg
热阻	Rth j-s	～	3	～	℃/W

备注：

a. 光通量测试误差为±5%

b. 正向电压测试误差为±0.1V

五、额定值 Absolute Maximum Ratings Ta=25℃

参数	符号	数值	单位
正向电流	IF	700	mA
结点温度	T j	125	℃
工作温度	～	-40～+60	℃
储存温度	～	-40～+100	℃
回流焊温度	～	260（小于 30 秒）	℃

LIGHTBEI

六、电流温度曲线 Forward Current Derating Curve

注：为了保持温度低于额定值，需要确保散热器有足够的散热性能

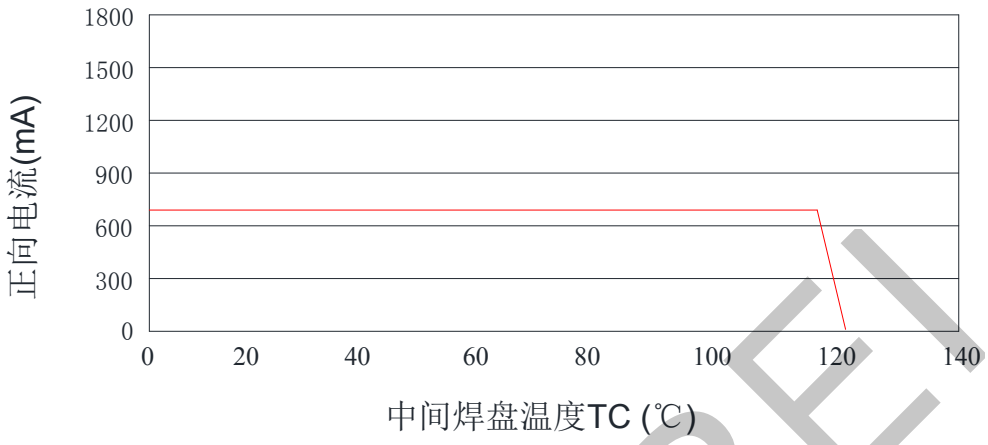

七、典型特性曲线：Typical Electrical / Optical Characteristics Curves .

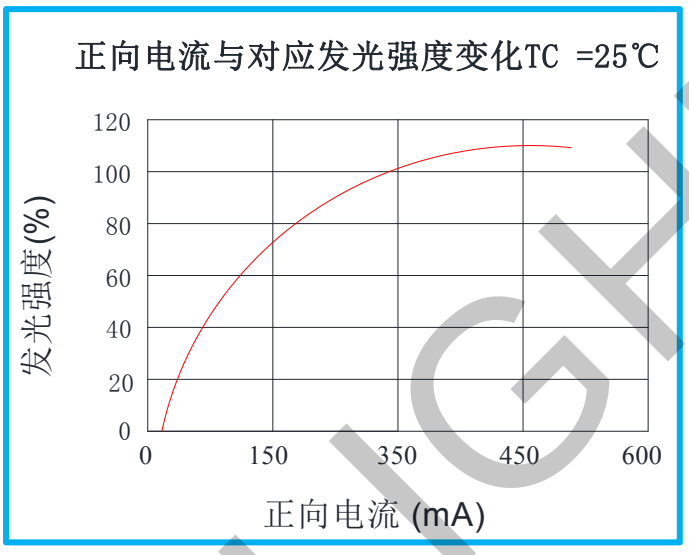

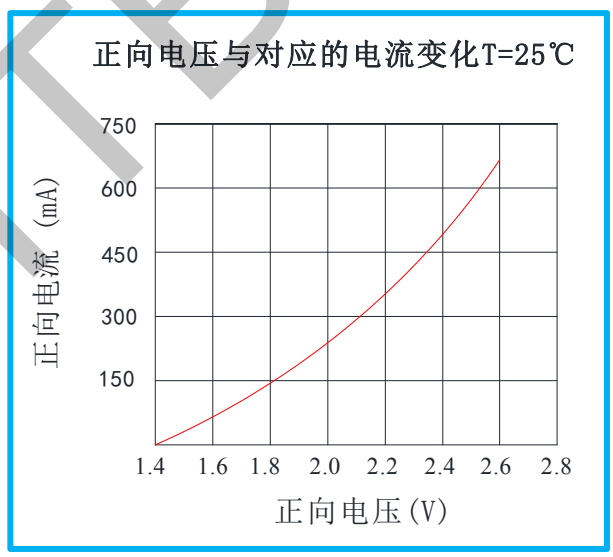

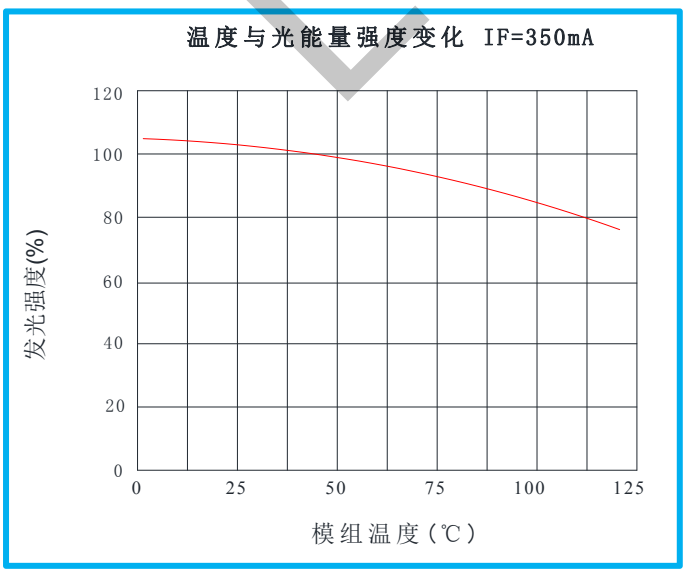

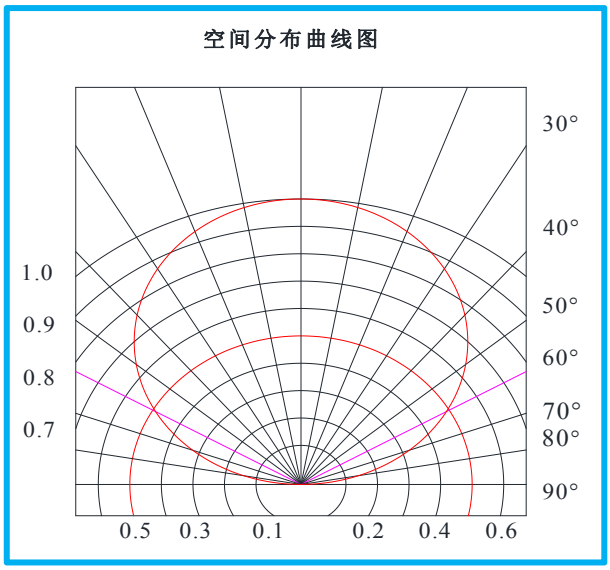

LIGHTBEI

八、可靠性：Reliability

测试项目	测试条件	测试时间与周期	样品数	失效
高温通电老化	Tc=120℃(导热焊盘温度) IF=700mA	2000H	10	0
冷热冲击	-40℃/30min +100℃/30min	1000 cycles	100	0
高温储存	Ta=100℃	1000H	100	0
高温高湿通电老化	85℃/85%RH IF=700mA	168H	10	0
低温储存	Ta=-40℃	1000H	100	0

九、焊接建议 Suggest Reflow Condition:

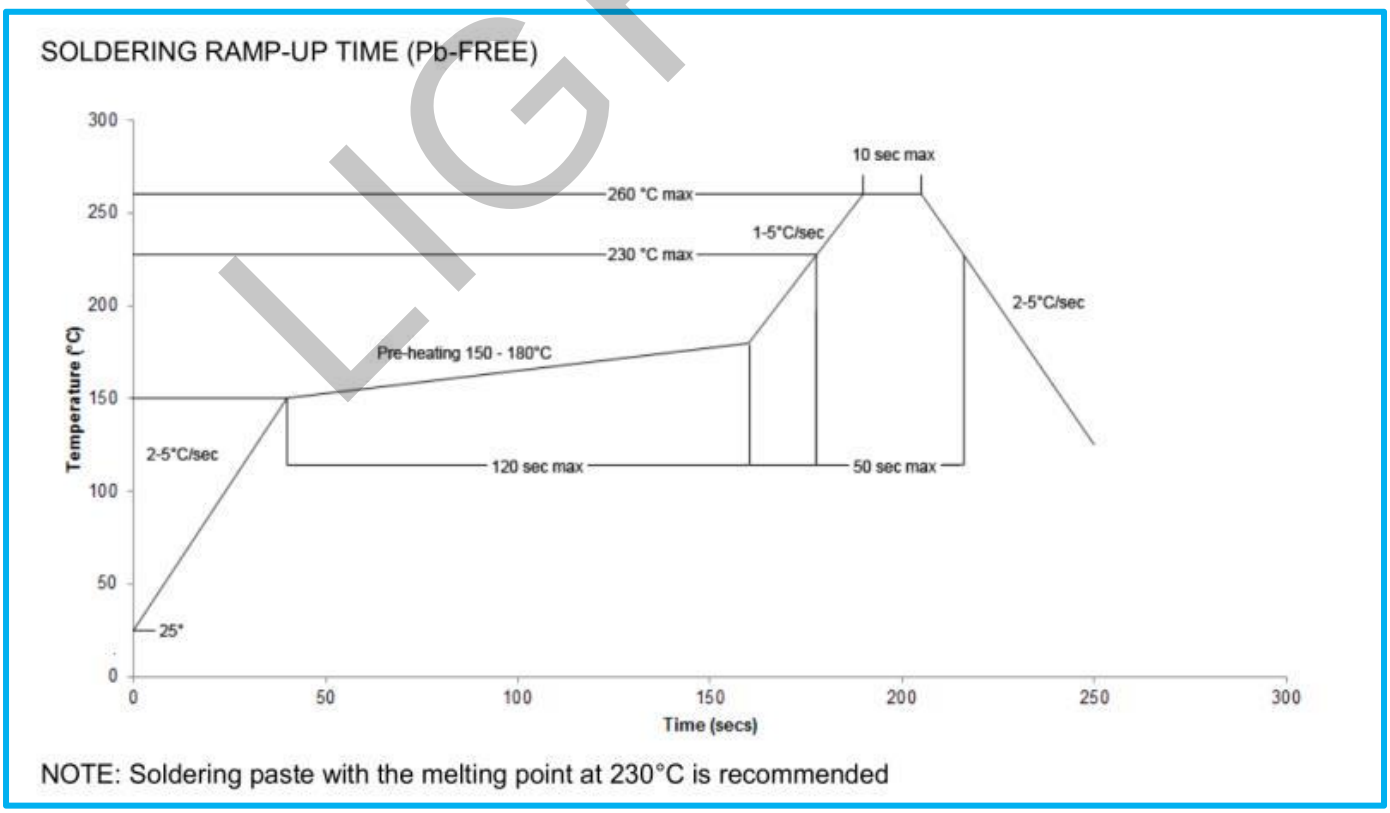

LIGHTBEI

十、包装说明 Packing Instructions

■载带规格

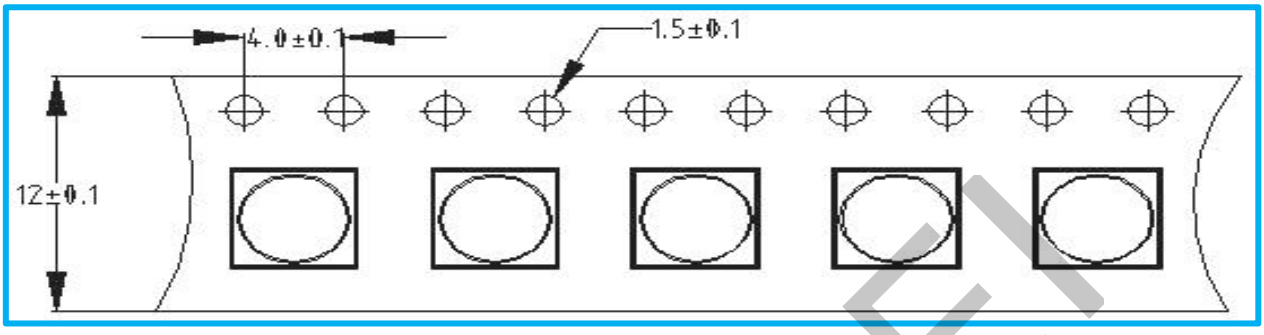

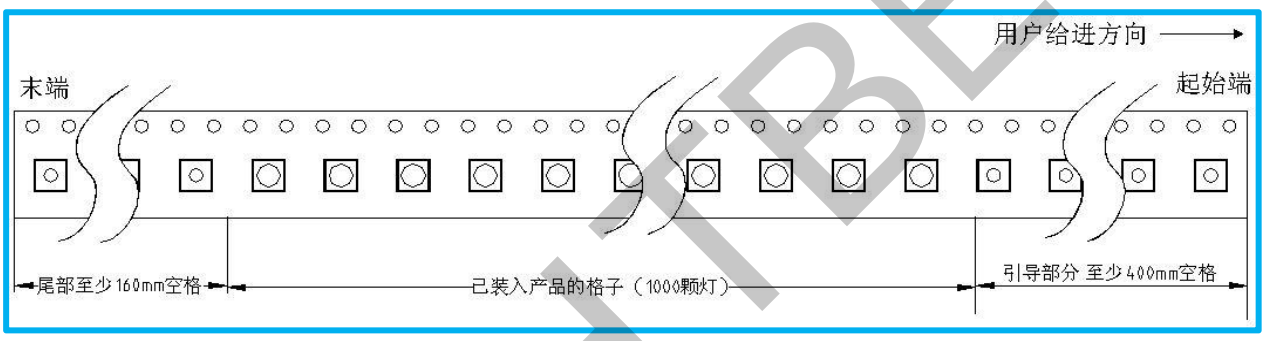

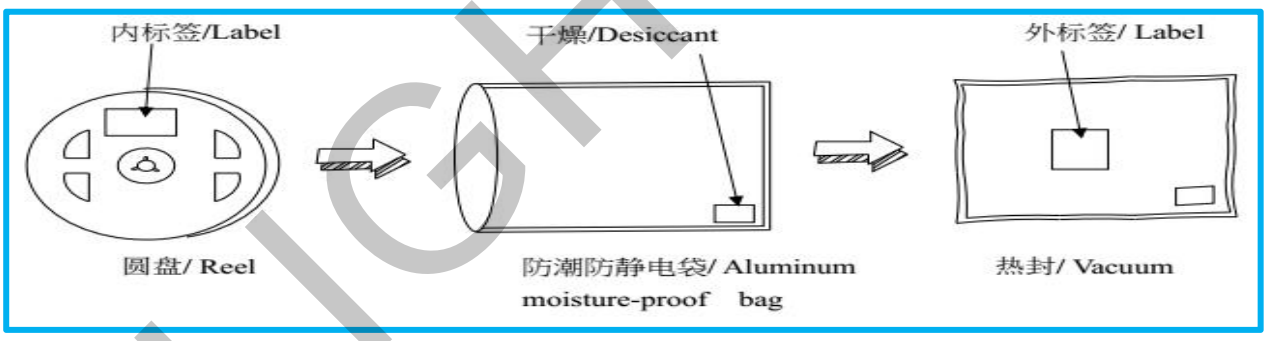

十一、使用注意事项 Usage Precautions

1、灯珠由陶瓷和蓝宝石芯片组成，不能重压和弯曲，组装时注意机械应力；

2、LED 焊接尽量按上述焊接条件进行，不允许灯珠从最高焊接温度直接降到常温，否则会损伤芯片；

3、组装时，不可接触 LED 灯的胶表面，以避免荧光粉和胶脱落；

4、LED 属于静电敏感器件，接触和组装时，必须配置静电防护装置；

十二、存储重要事项 Storage Priorities

1、请在未准备使用 LED 之前不要打开防静电袋子

2、LED 在未开封之前应保存在 5-30℃，湿度在 60%以下的环境中，最长保存期为 6 个月

3、打开包装待后，LED 需保存在 5-30℃/30%湿度以下的条件，且必须在 24H 内使用完

4、如果 LED 超出了第 3 点要求，则 LED 必须经过烘烤才能使用。烘烤条件为：65±5℃，24H

LIGHTBEI

包装（2）

Packaging (2)

✧ 外包装箱 **Cardboard Box**

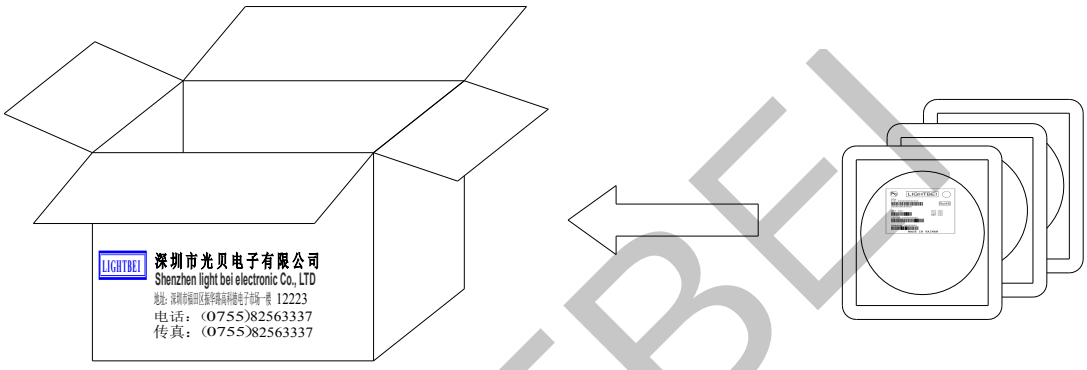

✧ 标签说明 **Label Explanation**

P/N：品名
TYPE：产品型号
QTY：数量
LOT NO：产品批次信息
REF：电压
HUE：波长
CAT：亮度

LIGHTBEI