SIWO 斯沃

SIWOKE-L系列自动转换开关电器

SIWOKE-L

沈阳斯沃电器

SHENYANG SIWO ELECTRICAL E

有限公司

QUIPMENT CO., LTD.

斯沃电器

忠告用户

安全第一

SIWO GIVES ADVICE

TO ALL USERS

SAFETY IS FIRST

目 录
Contents

产品概述 …… 1
符合标准 …… 1
使用环境 …… 1
型号说明 …… 2
电气性能参数表 …… 4
SIWOKE-L系列一体式端子及接线说明 …… 4
SIWOKE-L一体二、三段位产品尺寸图 …… 5
SIWOKE-L分体二、三段位产品尺寸图 …… 7
分体式智能控制器 …… 9
控制器接线示意图 …… 9
SIWOKE-L系列分体式控制器端子及接线说明 …… 10
分体式智能控制器面板开孔尺寸 …… 11

产品概述

SIWOKE-L系列自动转换开关电器适用于交流50Hz，额定电流16~630A，额定工作电压为AC230V/400V供配电系统，可完成常用电源与备用电源之间的转换，用于电力系统中不允许电源断电的重要场合。

该系列自动转换开关电器级别为PC级，驱动系统采用励磁驱动方式，可提高产品转换速度；机电一体化结构设计使产品外观更加小巧、紧凑、节省安装空间。

符合标准

GB 14048.1《低压开关设备和控制设备 总则》

GB/T 14048.11《低压开关设备和控制设备 第6-1部分：多功能电器 转换开关电器》

IEC 60947-1《低压开关设备和控制设备 第一部分：总则》

IEC 60947-6-1《低压开关设备和控制设备 多功能开关 自动转换开关电器》

使用环境

1、海拔高度不超过2000米；

2、环境温度不高于+40℃，不低于-5℃；

3、温度为+40℃时，相对湿度不超过50%；

4、对由于变化偶尔产生的凝露应采取特殊措施；

5、无爆炸危险介质环境；

6、无雨雪侵袭环境；

7、污染等级为3级；

注：产品如需特殊要求，请与公司联系。

型号说明

SIWO KE – L – □ / □ □ □

- SIWO：沈阳斯沃电器有限公司
- KE：自动转换开关电器
- L：设计序号
- □：约定发热电流值
- □：极数
- □：产品代号
- □：控制器型式

选型举例:

SIWOKE-L-630/4 Ⅲ 630A

SIWOKE-L系列自动转换开关电器，约定发热电流为630A，4极，一体三段位，额定电流为630A。

关系对照表

额定工作电压 Ue（V）	约定发热电流 Ith（A）	极数	额定工作电流 Ie（A）
AC-230/400	125	2、3、4	16、20、25、32、40、50、63、80、100、125
	250	2、3、4	160、200、225、250
	630	2、3、4	315、400、500、630

产品代号与控制器型式

产品图片	产品代号	控制器型式	备注
	Ⅲ	S3(不标注)	一体三段位
	Ⅲ	S1-S2	分体三段位
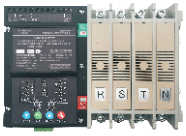	–	S4(不标注)	一体二段位
	–	S2	分体二段位

控制器功能表

功能类型	S1	S2	S3	S4
转换方式	自投自复/自投不自复	自投自复/自投不自复	自投自复/自投不自复	自投自复/自投不自复
	互为备用	互为备用	互为备用	互为备用
油机控制	油机启动	油机启动	油机启动	油机启动
检测功能	缺相检测	缺相检测	缺相检测	缺相检测
	过压检测	过压检测	过压检测	过压检测
	欠压检测	欠压检测	欠压检测	欠压检测
	失压检测	失压检测	失压检测	失压检测
参数设定与修改	过压检测可调(200~300V)出厂默认270V			
	欠压检测可调(100~200V)出厂默认165V			
	发电机启动时间可调(0~240s)出厂默认3s			
	发电机停止时间可调(0~240s)出厂默认3s			
	转换延时可调（0~30s）	转换延时可调（0~30s）	转换延时可调（0~30s）	转换延时可调（0~30s）
显示方式	电压、频率实时显示			
	液晶显示	指示灯显示	指示灯显示	指示灯显示
消防置零与反馈	消防置零	消防置零	消防置零	
			消防反馈	
通讯	可编程输出口			
	RS485通讯功能			

注：如仅需自投自复，失压检测两种功能控制器产品，请与斯沃市场部联系。

电气性能参数表

产品型号	SIWOKE-L-125A			SIWOKE-L-250A			SIWOKE-L-630A		
额定工作电流Ie（A）	16~125			160~250			315~630		
极数	2P	3P	4P	2P	3P	4P	2P	3P	4P
额定工作电压Ue（V）	AC230	AC400		AC230	AC400		AC230	AC400	
额定绝缘电压Ui（V）	690								
电器级别	PC级								
使用类别	AC-33B								
额定冲击耐受电压Uimp（kV）	12								
额定短路接通能力Icm（kA）	25						30		
额定短时耐受电流Icw（kA）	10/30ms						12.6/60ms		
额定限制短路电流Iq（kA）	100								
SCPD熔断器	RT36-00/125A			RT36-2/250A			RT36-3/630A		
触头转换时间	50~300ms								
电气操作寿命（次）	6000								
机械操作寿命（次）	30000								

SIWOKE-L系列一体式端子及接线说明

备注：

1、常用零线、备用零线端子：当开关是3极时，需接入现场零线排方可实现自动转换功能；

2、常用合闸、备用合闸端子：为常用、备用位置指示，为有源输出接点（无需外接电源）；

3、消防反馈：当消防信号输入时，自动转换开关处于双分状态，进而该消防反馈端口导通；

4、消防：短接消防端口，双分灯点亮，自动转换开关处于双分状态，按自动/手动按键复位。

SIWOKE-L一体二、三段位产品尺寸图

SIWOKE-L-125~250/2、3、4P(Ⅲ)产品尺寸图（mm）

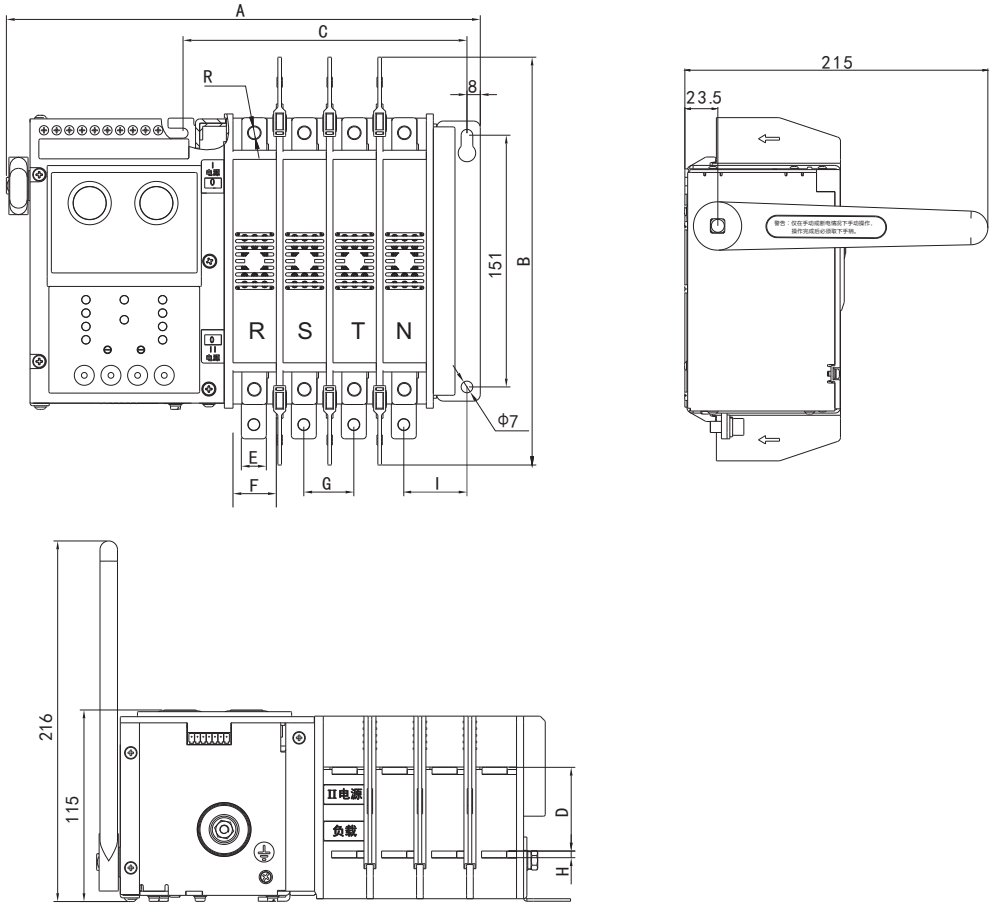

产品额定电流	极数	A	B	C	D	E	F	G	H	I	R
16~63A	2P	205	234	91	56	12	15	20	2	33	M6-6H
	3P	225	234	111	56	12	15	20	2	33	M6-6H
	4P	245	234	131	56	12	15	20	2	33	M6-6H
80~125	2P	225	245	111	50	15	26	30	4	38	M8-6H
	3P	255	245	141	50	15	26	30	4	38	M8-6H
	4P	285	245	171	50	15	26	30	4	38	M8-6H
160~250	2P	238	245	124	50	20	31	35	4	40	M8-6H
	3P	273	245	159	50	20	31	35	4	40	M8-6H
	4P	308	245	194	50	20	31	35	4	40	M8-6H

SIWOKE-L-630/2、3、4P(Ⅲ)产品尺寸图（mm）

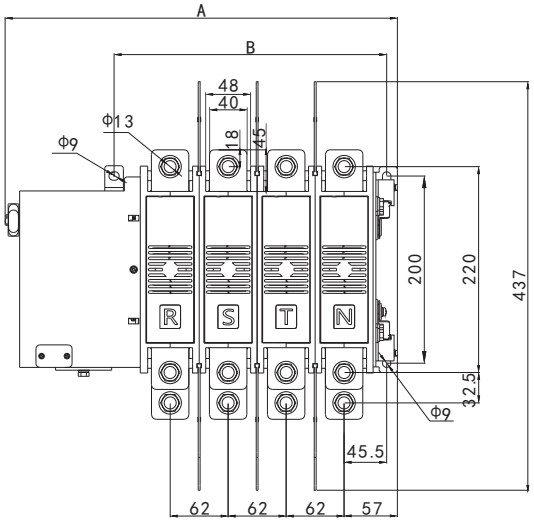

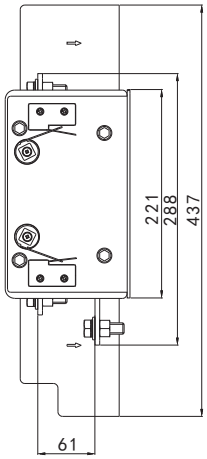

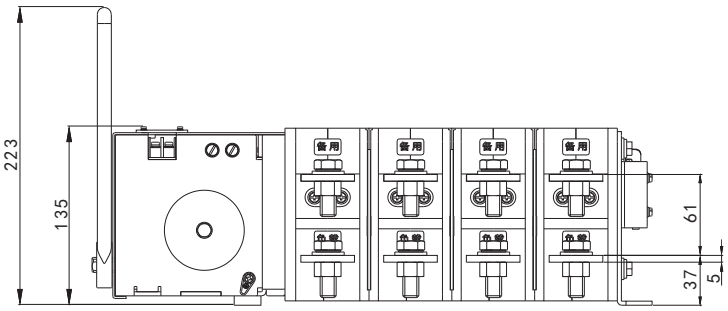

极数 \ 尺寸	A	B
2P	296	168
3P	358	230
4P	420	292

SIWOKE-L分体二、三段位产品尺寸图

SIWOKE-L-125~250/2、3、4P(Ⅲ)产品尺寸图（mm）

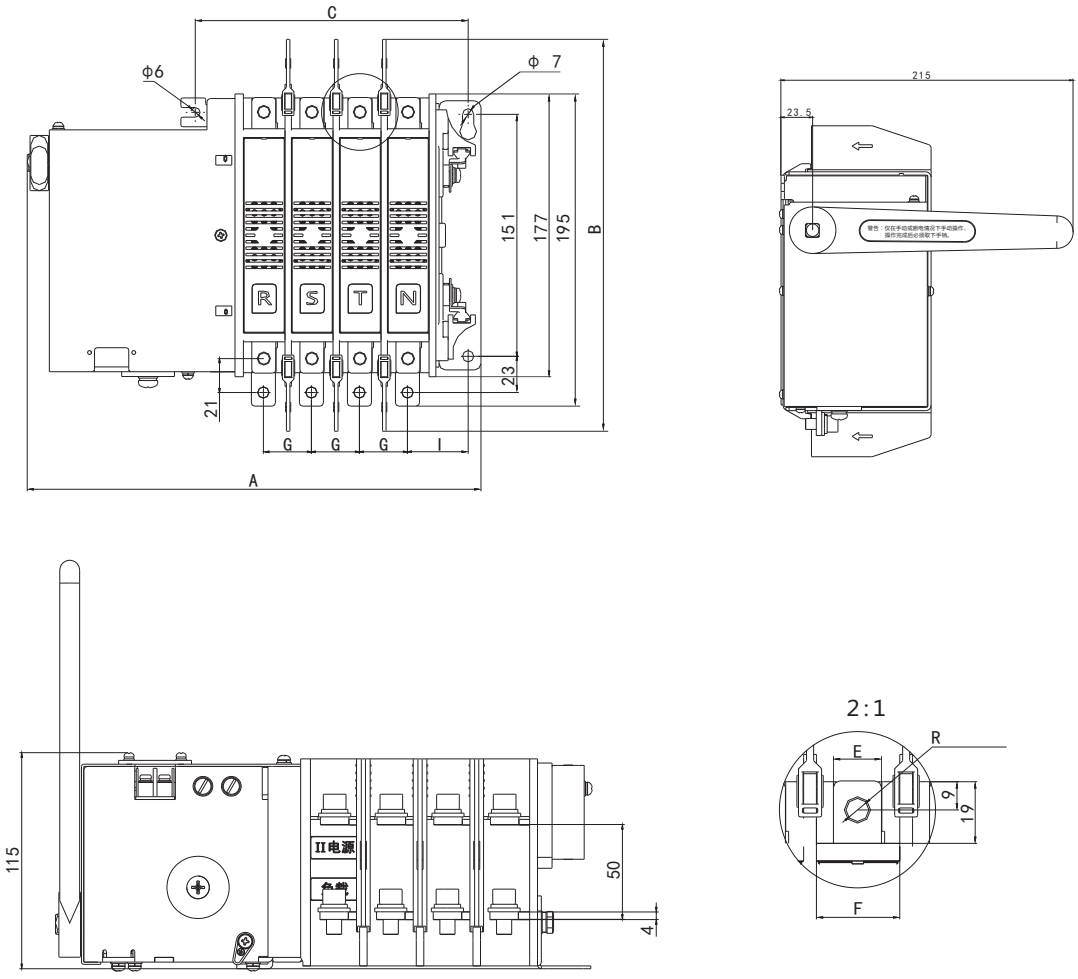

产品额定电流	极数	A	B	C	D	E	F	G	H	I	R
16~125	2P	225	245	111	50	15	26	30	4	38	M8-6H
	3P	255	245	141	50	15	26	30	4	38	M8-6H
	4P	285	245	171	50	15	26	30	4	38	M8-6H
160~250	2P	238	245	124	50	20	31	35	4	40	M8-6H
	3P	273	245	159	50	20	31	35	4	40	M8-6H
	4P	308	245	194	50	20	31	35	4	40	M8-6H

SIWOKE-L-630/2、3、4P(Ⅲ)产品尺寸图（mm）

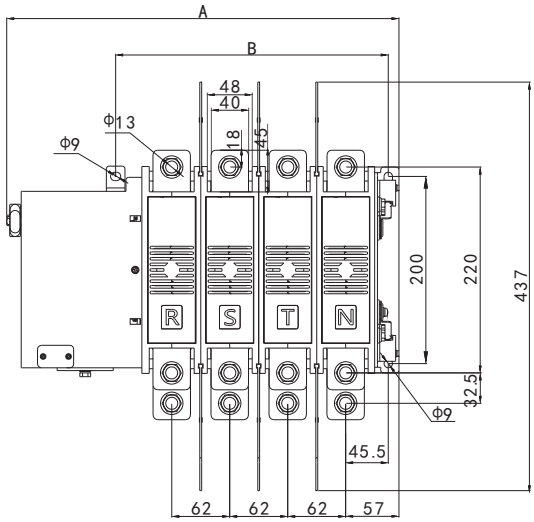

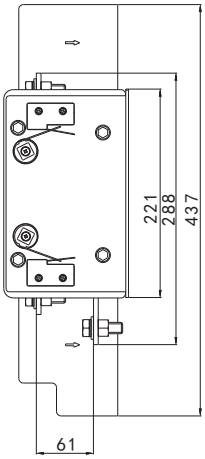

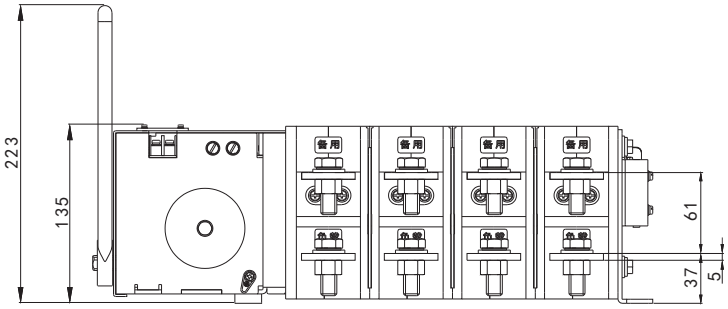

极数 \ 尺寸	A	B
2P	296	168
3P	358	230
4P	420	292

分体式智能控制器

SIWOKE-L系列分体式自动转换开关电器所配S1、S2系列控制器，是一种具有微处理器的自动化测量、输出口可编程、可通讯、指示灯显示、转换延时可调、工作模式可设置等智能化功能于一身的产品，该系列控制器产品在测量及控制过程中可实现自动化，减少人为操作失误，是自动转换开关切换的理想产品。

控制器接线示意图

S1型控制器接线示意图

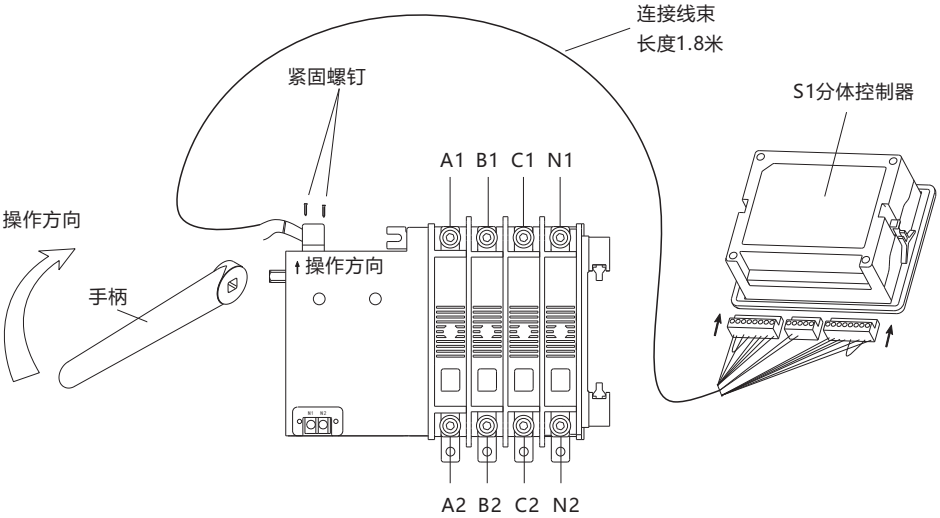

S2型控制器接线示意图

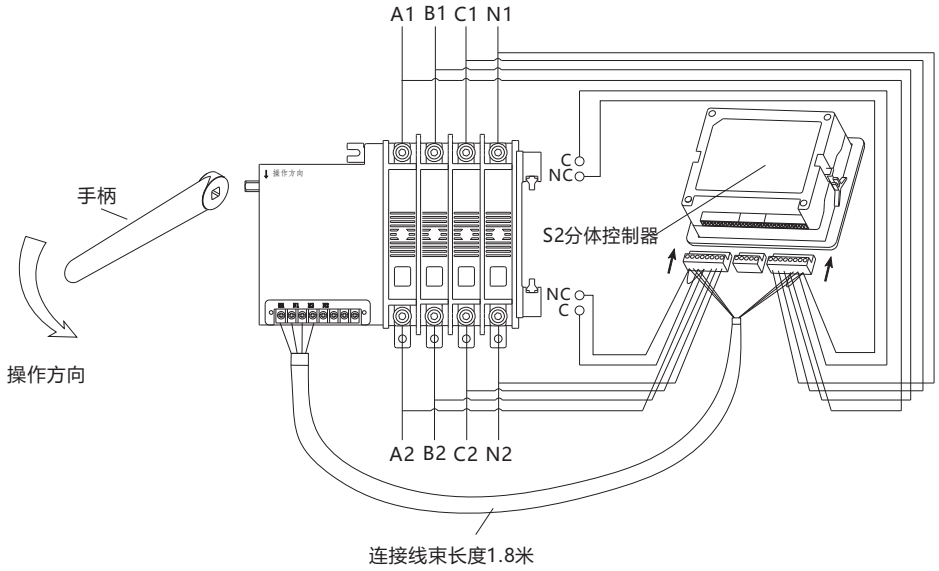

SIWOKE-L系列分体式控制器端子及接线说明

GND	R1	485A (+)	485B (-)	EGND

◆GND和R1：短接，无源消防输入。

◆485A和485B：RS485通讯端子，EGND屏蔽地线。

◆通讯协议参数：

模块地址：1(范围：1-32,用户可以设定)　波特率：9600bps

数据位：8位　奇偶校验位：无　停止位：1位

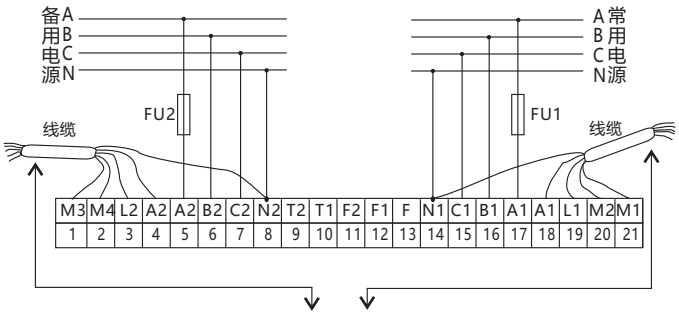

注：

1.常用A/B/C/N和备用A/B/C/N输入相序保持一致；

2.FU1/FU2=10A。

分体式智能控制器面板开孔尺寸

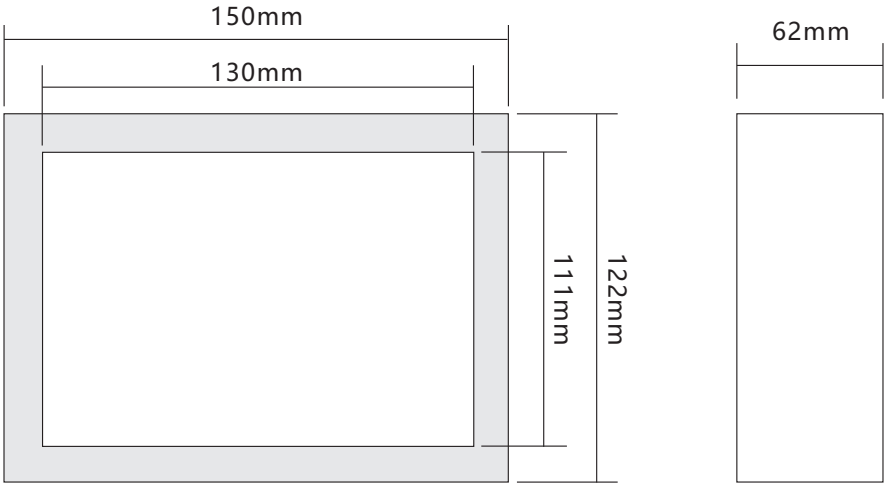

●由于公司产品技术不断升级优化，本资料所载产品一切信息以实物为准，若有变更，恕不另行通知。因本资料中未经我公司业务部门确认而引起的纠纷，本公司及其所属员工不为其承担任何连带责任。

2022 Ver. 1

沈阳　沈阳市大东区蒲裕路22号
邮编：110122
电话：024-86413321
传真：024-86413323

北京　北京市海淀区交大东路66号院钻河公馆1号楼2601室
邮编：100081
电话：010-65676457
传真：010-65667739

上海　上海市浦东新区塘桥街道东方路1669弄4号801室
邮编：200092
电话：021-65146181
传真：021-65146206

成都　成都市一环路东五段108号东恒国际2栋1区1204
邮编：610016
电话：028-84400192
传真：028-68691206

西安　陕西省西安市高新区唐延路禾盛京广中心F座1501室
邮编：710075
电话：029-88278663
传真：029-88219963

济南　济南市历城区经十东路561号凤凰城棋苑5-2-402
邮编：250000
电话：0531-81180887
传真：0531-88920887

广州　广州市白云区广州大道北怡新花园怡花阁B5栋403室
邮编：510620
电话：020-85260155
传真：020-85518946

重庆　重庆市渝中区石油路商社时代1幢17-8
邮编：400042
电话：023-86521413
传真：023-86967577

沈阳斯沃电器有限公司
SHENYANG SIWO ELECTRICAL EQUIPMENT CO., LTD.

全国客服热线：400 - 675 - 1688

公司总部：辽宁省沈阳市大东区蒲裕路22号　110122
电话：024-89711222　　传真：024-89700361
商务总部：辽宁省沈阳市大东区蒲裕路22号　110122
电话：024-86413322　　传真：024-28288803
网址：www.siwo.com.cn