HAWK FLUID®

昊可流体

液压管路整体解决方案专家

# 上海昊可流体控制技术有限公司

SHANGHAI HAWK FLUID CONTROL TECHNOLOGY CO.,LTD

www.hawkfluid.cn

昊可流体服务于各行各业
HAWK FLUID Services sectors

# 公司简介
# Company Introduction

上海昊可流体控制技术有限公司是一家专业提供流体管路整体解决方案的高科技型企业。公司主要产品为不锈钢接头、卡套接头、快换接头、旋转接头、软管总成、中高压球阀、角座阀、单向阀、针阀、节流阀、电动阀、气动阀等。公司与多家国外流体元件公司建立了长期合作关系，拥有经验丰富的技术人员为客户提供全面的技术咨询和选型指导服务，可以为客户量身订制非标阀门和特殊元件。公司产品以质量可靠、稳定、价格合理得到了用户的广泛认同。

公司提供的产品和服务几乎覆盖各行各业，尤其在冶金工业、电力设备、石油化工、海上钻井平台、造纸工业、船舶工业、工程机械以及机床制造等领域得到广泛的应用。一流的设备以及精湛的工艺确保了优异的品质和良好的口碑。

自公司成立以来，一直秉承“以科技为先导，视质量为生命”的经营理念，以高品质的服务和精湛的技术赢得了良好的声誉。

公司竭诚欢迎新老客户洽谈合作，共谋发展！

www.hawkfluid.cn

TUB 卡套用精密钢管 P1-2

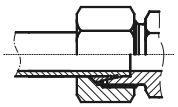
接口尺寸及参数选择 P3-15

预安装接头 / 润滑剂 p16

卡套接头特点及预装机 p17-19

## 接头

GV 直通接头 P20

WV 直角接头 P21

TV 三通接头 P22

KV 四通接头 P23

GR 变径直通 P24-25

TVR 变径三通 P26-27

RED 变径直通 P28-31

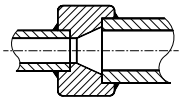
ASR 插入焊变径接头 P32

GRI 螺纹变径 P33

GE 端直通接头 P34-39

GAI 内螺纹端直通 P40-41

WE 端直角接头 P42-43

GSV 隔壁式直通 P44

WSV 隔壁式直角 P45

ESV 固定式直通 P46

EGE 端直通活接头 P47

GV-DKO 活接头 P48

EW 直角活接头 P49

EW 方向可调直角 P50

ET 三通活接头 P51

ET 方向可调三通 P52-53

EL 三通活接头 P54

EL 方向可调三通 P55-56

WHV 铰接式接头 P57-58

MV 压力表接头 P59

MVE 压力表活接头 P60

VST 堵头 P61

ASVK 对焊接头 P62-63

HawK FluID

ASV 垂直焊接头 P64

焊接接管 P65-66

SR 卡套及螺母 P67

DU 过渡接头 P68

## 软管配件

P105 喉箍 P69

## 低压螺纹管件

直通、弯头、三通、变径等 P70 ～ P73

## 高压螺纹管件

直通、弯头、三通、变径等 P74 ～ P76

## 法兰垫片

WF 对焊法兰 P77

FD 石墨垫片 P78

FDC 金属缠绕石墨垫片 P79

SAE 法兰盘 P80

SAE 法兰 P81-82

SAE 法兰盲堵 P83-84

## 旋转接头

旋转接头使用及安装说明 P85

S 系列低压旋转接头 P86-87

DVL 旋转接头 P88

DVG/DVW 旋转接头 P89

1800 系列旋转接头 P90

1400 系统旋转接头 P91

旋转接头组合形式及 V 型组合旋转接头 P92-95

伸缩管 P96

SJE 旋转接头及组合形式 P97-100

DGA 双球轴承旋转接头 P101

DNG 法兰连接旋转接头 P102

RBD90 度弯头 P103

RU 系列旋转接头 P104-110

DG 直通旋转接头 P111

DGW 直角旋转接头 P111

多通路旋转接头 P112-115

其他旋转接头 P116-119

## 快换接头

液压快速接头 7241-A P120-121

液压快速接头 7241-B P122-123

平头快换接头 IS016028 P 124

## 管夹（固定钢管）

管夹 P125-1127

## 软管

软管总成选型指导 P128-129

2TE/3TE 中压软管 P130

1SN 高压软管 P131

2SN/2SC 高压软管 P131

4SP 高压软管 P132

4SH 高压软管 P132

PT1W 聚四氟乙烯软管 P132

## 高压软管接头及套筒

AGW 接头 P133

DKOL/DKOS 接头 P133

DKOL/DKOS45 接头 P134

DKOL/DKOS90 接头 P134

Hawk Fluid®

CEL/CES 接头 P135

SFL/SFS 接头 P135

SFL/SFS45 接头 P136

SFL/SFS90 接头 P136

高压套筒 P137-138

## 高压球阀

高压球阀选型指导 P139

BKH/SKH 碳钢高压球阀 P140-143

RKH 不锈钢高压球阀 P144-146

IK2 精巧球阀 P147

IK3 精巧三通球阀 P148

BK3 三通球阀 P149-151

3KH/4KH 多路球阀 P152-153

HRKH 超高压球阀 P154

FSKH 法兰式球阀 P155-156

BKHU 板式球阀 P57-158

SAE 法兰球阀 P159-160

SAE 法兰式球阀 P161-162

FCKH 法兰球阀 P163-165

## 低压球阀

KH 低压直通球阀 P166

KH3 三通球阀 P167

HAK 信号球阀 P168

HAK 气动球阀 P169

HAK 电动球阀 P170

FHKB16 法兰球阀 P171

FHKB16 气动球阀 P172

FHKB16 电动球阀 P173

HAWK FLUID®

FHKB40 法兰球阀 P174

HKF 法兰球阀 P175

气动电动高压球阀

BKH/RKH 信号球阀 P176

BKH/RKH 气动球阀 P177

BKH 电动球阀 P178

RKH/SKH 气动球阀 P179

RKH/SKH 电动球阀 P180

RKD 高频开关球阀 P181

针阀

NV 通用针阀 P182-183

O 精小型针阀 P184

OA 直角针阀 P185

A7/A11 高压针阀 P186-187

节流阀（流量控制）

DVG 高压节流阀 P188

DVG-R 单向节流阀 P188

单向阀（止回阀）

ATR/RSVI 直通单向阀 P189

RD 高压单向阀 P190

RV 高压单向阀 P191

RZ 高压单向阀 P192

HF 法兰止回阀 P193

FED 法兰高压单向阀 P194-195

SAE 法兰单向阀 P196

LPV 中低压单向阀 P197

截止阀

HKVL 气动截止阀 P198

HKVM 气动截止阀 P199

Hawk Fluid®

阀门自动执行机构 / 及配件

DR/SK 气动执行器 P200-201

气动球阀附件 P202

UN-ZZ 电动执行器 P203

UN 电动执行器 P204

高压球阀手柄 P205

角座阀

角座阀 P206-210

快装球阀

快装球阀 P211

压力测量元件

测压接头 P212

压力表测压接头 P213

测压软管总成 P214

测压软管接头 P215

压力表 P216

密封圈 P217

石化软管接头

石化软管接头 P218

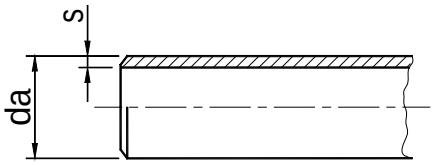


TUB

**无缝钢管耐压表**（焊接接管壁厚的选择可参照此表）

| 管外径 mm | 工作压力 160bar 外径 × 壁厚 da×S | 爆破压力 (bar) | 工作压力 250bar 外径 × 壁厚 da× | 爆破压力 (bar) | 工作压力 315bar 外径 × 壁厚 da×S | 爆破压力 (bar) | 工作压力 400bar 外径 × 壁厚 da×S | 爆破压力 (bar) |
|---|---|---|---|---|---|---|---|---|
| 6 | 6×1.0 | 1680 | 6×1.0 | 1680 | 6×1.0 | 1680 | 6×1.5 | 3050 |
| 8 | 8×1.0 | 1190 | 8×1.0 | 1190 | 8×1.5 | 1860 | 8×1.5 | 1860 |
| 10 | 10×1.0 | 870 | 10×1.5 | 1380 | 10×1.5 | 1380 | 10×2.0 | 2100 |
| 12 | 12×1.5 | 1150 | 12×1.5 | 1150 | 12×2.0 | 1580 | 12×2.5 | 2600 |
| 14 | 14×1.5 | 940 | 14×2.0 | 1340 | 14×2.0 | 1340 | 14×2.5 | 1760 |
| 15 | 15×1.5 | 900 | 15×2.0 | 1250 | 15×2.0 | 1250 | - | |
| 16 | 16×1.5 | 820 | 16×2.0 | 1170 | 16×2.5 | 1470 | 16×3.0 | 1920 |
| 18 | 18×2.0 | 1040 | 18×2.0 | 1040 | 18×2.5 | 1320 | - | |
| 20 | 20×2.0 | 920 | 20×2.5 | 1220 | 20×3.0 | 1450 | 20×3.5 | 1720 |
| 22 | 22×2.5 | 1040 | 22×2.5 | 1040 | 22×3.0 | 1300 | - | |
| 25 | 25×2.5 | 920 | 25×3.0 | 1050 | 25×4.0 | 1520 | 25×5.0 | 2120 |
| 28 | 28×2.5 | 770 | 28×3.0 | 980 | 28×4.0 | 1300 | - | |
| 30 | 30×3.0 | 920 | 30×4.0 | 1250 | 30×5.0 | 1580 | 30×6.0 | 1700 |
| 35 | 35×3.0 | 720 | 35×4.0 | 1000 | - | | - | |
| 38 | 38×4.0 | 900 | 38×5.0 | 1350 | 38×6.0 | 1500 | 38×7.0 | 1700 |
| 42 | 42×4.0 | 850 | 42×5.0 | 1000 | - | | - | |
| 50 | 50×5.0 | 650 | 50×6.0 | 990 | 50×8.0 | 1350 | 50×10.0 | 1600 |
| 60 | - | | 60×8.0 | | - | | 60×11.0 | |
| 65 | - | | - | | 65×9.0 | | 65×12.0 | |
| 73 | - | | 73×9.0 | | - | | 73×13.0 | |
| 76 | - | | 76×10.0 | | - | | 76×14.0 | |
| 89 | - | | 89×11.0 | | - | | 89×16.0 | |
| 102 | - | | 102×12.0 | | - | | 102×18.0 | |
| 114 | - | | 114×13.0 | | - | | 114×20.0 | |

**卡套式接头必须采用精密无缝钢管**，钢管外径精度公差：±0.1mm（管外径 6 至 30 mm），±0.15 mm（管外径 35 至 38 mm），±0.2mm（管外径 42mm）。

精密无缝钢管订货示例：

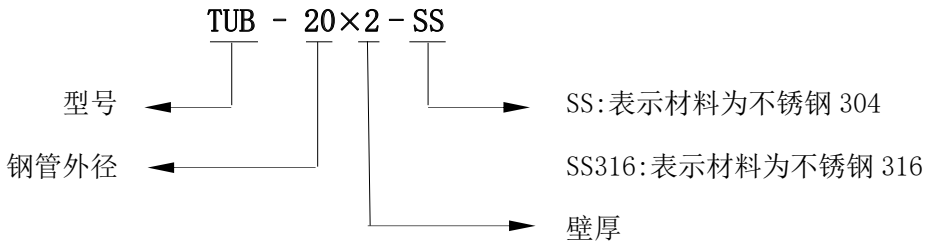




www.hawkfluid.cn

## 一）流体系统清洁度控制的重要性

流体输送系统和流体传动系统中都要用到各种泵、阀门、旋转接头等带有运动部件的元件。为了确保这些元件的使用寿命，对流体中杂质颗粒的大小及含量的控制都有要求。据国外长期研究表明：70%以上的液压系统的失效是由于流体清洁度没控制好造成的。

## 二） 清洁流体系统的准备和安装

1．确保管子使用前经过去氧化皮和水力清洗，最好直接购买经过了这样处理并做了防锈处理和加盖了堵头的现成钢管。管子切割并去毛刺后需将切屑清除干净。

2.采用对焊连接的管子组件应该酸洗去除焊接处内表面氧化皮,无酸洗条件可采用惰性气体保护焊。所有要酸洗的焊接管件必须先脱脂（采用三氯乙烯等脱脂剂在脱脂槽中脱脂），脱脂后在含有酸性除锈剂的酸洗槽中酸洗，再转入碱性中和槽内中和，最后用热水漂洗并吹干。

3．管路连接好后，系统需经过冲洗，以去除所有管路和元件内残留的杂质。冲洗前拆下所有精密元件（如伺服阀）和执行元件（如油缸）并用其他管件连通；球阀等截止阀都先处于全开启状态，冲洗一段时间后才能动作。冲洗前管路中必须设置好过滤器。为保护系统中元件以及提高冲洗效果，可在较脏的部件后端和其他部位加装临时过滤器，并装上滤芯，以捕获杂质。用适当的经过过滤的清洁介质进行冲洗（如工作介质、高压空气、低粘度的油水乳化液）。尽量不要用高粘度的介质，以免影响流速和冲洗效果。为了使冲洗介质能流过所有管道，所有阀门需操作若干次。

4．冲洗后换上精密元件和执行元件，拆装时一定要注意保证清洁。换下临时过滤器并更换滤芯。

## 三）过滤器的合理选用

1．影响滤芯过滤精度选择的因素：

| 影响因素 | 元件对污染敏感度 | 工作压力 | 环境 | 元件更换成本 | 停工成本 |
|---|---|---|---|---|---|
| 对滤芯精度的要求 | 越敏感越高 | 压力越大越高 | 越脏越高 | 成本高精度高 | 成本高精度高 |
| 对过滤精度选择的影响 | 大 | 较大 | 小 | 中等 | 中等 |

2．流体系统中元件对滤芯过滤精度的通常要求（β 值＝ 200 或过滤效率达到 99.5% 以上）：

| 压力范围 | 160Bar-210Bar | 210Bar-320Bar | 压力范围（Bar） | 160Bar-210Bar | 210Bar-320Bar |
|---|---|---|---|---|---|
| 元件类别 | 滤芯过滤精度 | 滤芯过滤精度 | 元件类别 | 滤芯过滤精度 | 滤芯过滤精度 |
| 变量柱塞泵 | 12μm | 7μm | 安全阀 | 100μm | 60μm |
| 变量叶片泵 | 12μm | 10μm | 流量控制阀（普通型） | 40μm | 25μm |
| 定量柱塞泵 | 15μm | 10μm | 单向阀 | 100μm | 60μm |
| 定量叶片泵 | 15μm | 12μm | 球阀 | 60μm | 40μm |
| 齿轮泵 | 25μm | 15μm | 针阀 | 60μm | 40μm |
| 活塞往复泵 | 40μm | 30μm | 旋转接头 (>50 转 / 分钟 ) | 60μm | 40μm |
| 伺服阀 | 5μm | 2.5μm | 活塞缸 | 40μm | 30μm |
| 比例阀 | 12μm | 7μm | 齿轮马达 | 30μm | 20μm |
| 电磁球阀 | 60μm | 40μm | 轴向柱塞马达 | 15μm | 10μm |
| 轴向直动电磁阀 | 60μm | 40μm | 斜盘结构马达 | 12μm | 7μm |

3. 滤材的选择：

• 玻璃纤维：用环氧树脂形成的无机纤维，具有三维迷宫式结构，深度过滤，纳污容量大，有优异的性价比，可达到 3μm 过滤精度。

• 不锈钢织网：具有很好的耐腐蚀、耐高温性能，流通阻力小，可达到 20μm 过滤精度。

• 不锈钢纤维：具有很好的耐腐蚀、耐高温性能，具有三维迷宫式结构，纳污容量大，可达到 3μm 过滤精度，但价格较高。

• 滤纸：纸浆制成的滤材，不能用于水，一般用于油，可达到 3μm 过滤精度，价格便宜。



www.hawkfluid.cn

**24° 锥面接口尺寸依照标准 (6 ~ 42)**WDIN3861+DINENISO8434-1。

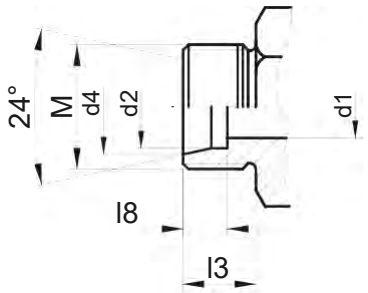


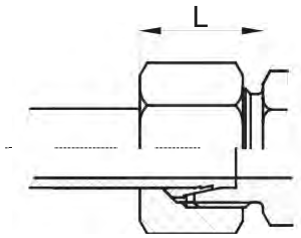


| 系列 | 管外径 | M | d1 | $d2^{B11}$ | $d4^{+0.1}$ | l3 | L | $l8^{+0.3}$ |
|---|---|---|---|---|---|---|---|---|
| 轻系列 L | 6 | M12*1.5 | 4 | 6 | 8.1 | 10 | 18.0 | 7.0 |
| | 8 | M14*1.5 | 6 | 8 | 10.1 | 10 | 18.0 | 7.0 |
| | 10 | M16*1.5 | 8 | 10 | 12.3 | 11 | 19.0 | 7.0 |
| | 12 | M18*1.5 | 10 | 12 | 14.3 | 11 | 19.0 | 7.0 |
| | 15 | M22*1.5 | 12 | 15 | 17.3 | 12 | 20.0 | 7.0 |
| | 18 | M26*1.5 | 15 | 18 | 20.3 | 12 | 21.0 | 7.5 |
| | 22 | M30*2 | 19 | 22 | 24.3 | 14 | 23.0 | 7.5 |
| | 28 | M36*2 | 24 | 28 | 30.3 | 14 | 23.0 | 7.5 |
| | 35 | M45*2 | 30 | $35.25^{+0.15}$ | 38.0 | 16 | 27.0 | 10.5 |
| | 42 | M52*2 | 36 | $42.25^{+0.15}$ | 45.0 | 16 | 28.0 | 11.0 |
| | 48 | M58*2 | 40 | 46±0.1 | 50.0 | 20 | -- | 12.0 |
| | 60 | M72*2 | 51 | 58±0.1 | 62.5 | 21 | -- | 13.0 |
| | 76 | M90*3 | 65 | 72±0.1 | 78.0 | 26 | -- | 16.0 |
| 重系列 S | 6 | M14*1.5 | 4 | 6 | 8.1 | 12 | 20.0 | 7.0 |
| | 8 | M16*1.5 | 5 | 8 | 10.1 | 12 | 20.0 | 7.0 |
| | 10 | M18*1.5 | 7 | 10 | 12.3 | 12 | 21.0 | 7.5 |
| | 12 | M20*1.5 | 8 | 12 | 14.3 | 12 | 21.0 | 7.5 |
| | 14 | M22*1.5 | 10 | 14 | 16.3 | 14 | 24.0 | 8.0 |
| | 16 | M24*1.5 | 12 | 16 | 18.3 | 14 | 24.0 | 8.5 |
| | 20 | M30*2 | 16 | 20 | 22.9 | 16 | 27.0 | 10.5 |
| | 25 | M36*2 | 20 | 25 | 27.9 | 18 | 30.0 | 12.0 |
| | 30 | M42*2 | 25 | 30 | 33.0 | 20 | 33.0 | 13.5 |
| | 38 | M52*2 | 32 | $38.25^{+0.15}$ | 41.0 | 22 | 37.0 | 16.0 |
| | 50 | M68*2 | 42 | 50.35±0.05 | 55.0 | 26 | - | 18.0 |
| | 60 | M76*2 | 52 | 58.2±0.05 | 62.5 | 26 | - | 13.0 |

HAWK FLUID®



www.hawkfluid.cn

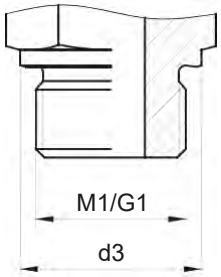


B 型接口金属硬密封

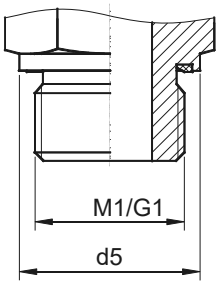


E 型接口梯型密封圈软密封

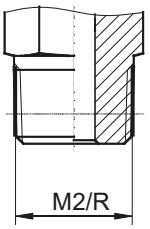


C 型接口锥管螺纹

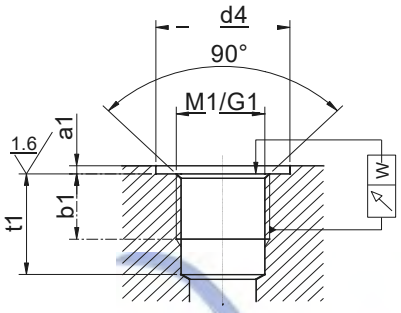


**注意：螺纹口 90° 倒角不能太大，倒角口的直径和螺纹大径一致即可，否则会影响密封。**

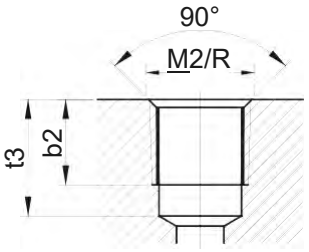


公制螺纹（60° 牙型角普通螺纹）　　Ø：接头内孔孔径

| M1 | d3 | d4+0.4 | d5 | a1 最大 | b1 最小 | t1 最小 | Ø(L) | Ø(S) | W |
|---|---|---|---|---|---|---|---|---|---|
| M10*1 | 14 | 15 | 14.0 | 1.0 | 8 | 13.5 | 4 | - | 0.1 |
| M12*1.5 | 17 | 18 | 17.0 | 1.5 | 12 | 18.5 | 6 | 4 | 0.1 |
| M14*1.5 | 19 | 20 | 19.0 | 1.5 | 12 | 18.5 | 7 | 5 | 0.1 |
| M16*1.5 | 21 | 23 | 21.9 | 1.5 | 12 | 18.5 | 9 | 7 | 0.1 |
| M18*1.5 | 23 | 25 | 23.9 | 2.0 | 12 | 18.5 | 11 | 8 | 0.1 |
| M20*1.5 | 25 | 27 | 25.9 | 2.0 | 14 | 20.5 | - | 10 | 0.1 |
| M22*1.5 | 27 | 28 | 27.0 | 2.5 | 14 | 20.5 | 14 | 12 | 0.1 |
| M26*1.5 | 31 | 33 | 31.9 | 2.5 | 16 | 22.5 | 18 | - | 0.2 |
| M27*2 | 32 | 33 | 32.0 | 2.5 | 16 | 24.0 | - | 16 | 0.2 |
| M33*2 | 39 | 41 | 39.9 | 2.5 | 18 | 26.0 | 23 | 20 | 0.2 |
| M42*2 | 49 | 51 | 49.9 | 2.5 | 20 | 28.0 | 30 | 25 | 0.2 |
| M48*2 | 55 | 56 | 55.0 | 2.5 | 22 | 30.0 | 36 | 32 | 0.2 |
| M60*2 | - | 71 | 69.9 | 2.5 | 25 | 34.0 | - | 40 | 0.2 |

公制圆锥螺纹

| M2 | b2 最小 | t3 最小 |
|---|---|---|
| M8*1 K | 5.5 | 10.0 |
| M10*1 K | 5.5 | 10.0 |
| M12*1.5 K | 8.5 | 13.5 |
| M14*1.5 K | 8.5 | 13.5 |
| M16*1.5 K | 8.5 | 13.5 |
| M18*1.5 K | 8.5 | 13.5 |
| M20*1.5 K | 10.5 | 15.5 |
| M22*1.5 K | 10.5 | 15.5 |

BSPP 英制圆柱螺纹（55° 牙型角，G 螺纹）Ø：接头内孔孔径
参照标准 DIN-ISO228

| G1 | d3 | $d4^{+0.4}$ | d5 | a1 最大 | b1 最小 | t1 最小 | Ø(L) | Ø(S) | W |
|---|---|---|---|---|---|---|---|---|---|
| G1/8″ | 14 | 15 | 14.0 | 1.0 | 8 | 13.0 | 4 | - | 0.1 |
| G1/4″ | 18 | 20 | 18.9 | 1.5 | 12 | 18.5 | 7 | 5 | 0.1 |
| G3/8″ | 22 | 23 | 22.0 | 2.0 | 12 | 18.5 | 9 | 8 | 0.1 |
| G1/2″ | 26 | 28 | 26.9 | 2.5 | 14 | 22.0 | 14 | 12 | 0.1 |
| G3/4″ | 32 | 33 | 32.0 | 2.5 | 16 | 24.0 | 18 | 16 | 0.2 |
| G1″ | 39 | 41 | 39.9 | 2.5 | 18 | 27.0 | 23 | 20 | 0.2 |
| G11/4″ | 49 | 51 | 49.9 | 2.5 | 20 | 29.0 | 30 | 25 | 0.2 |
| G11/2″ | 55 | 56 | 55.0 | 2.5 | 22 | 31.0 | 36 | 32 | 0.2 |
| G2″ | - | 71 | 69.9 | 2.5 | 25 | 34.0 | - | 40 | 0.2 |

英制圆锥螺纹（BSPT/PT）（R 螺纹）

| R | b2 最小 | t3 最小 |
|---|---|---|
| R1/8″ K | 9.5 | 12.5 |
| R1/4″ K | 11.0 | 15.5 |
| R3/8″ K | 11.5 | 15.5 |
| R1/2″ K | 15.0 | 18.5 |
| R3/4″ K | 16.5 | 22.5 |
| R1″ K | 19.5 | 25.5 |
| R11/4″ K | 21.5 | 29.5 |
| R11/2″ K | 21.5 | 29.5 |
| R2″ K | 26.0 | 31.0 |



www.hawkfluid.cn

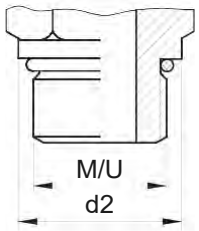


F 型接口 O 型圈密封

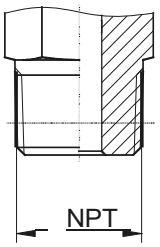


NPT 美制锥管螺纹

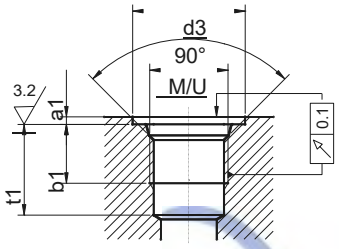


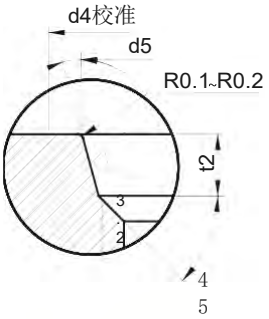


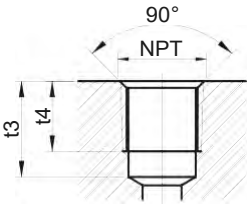


公制螺纹（60° 牙型角普通螺纹） 注：公制螺纹 F 型建议用 E 型替代

| M | d2 | d3 最小 | d4 | d5 | a1 最大 | t2 | t1 最小 | b1 最小 | α ±1° |
|---|---|---|---|---|---|---|---|---|---|
| M8*1 | 10.9 | 17 | 11 | 9.1 | 1.0 | 1.6 | 11.5 | 10.0 | 12° |
| M10*1 | 12.9 | 20 | 13 | 11.1 | 1.0 | 1.6 | 11.5 | 10.0 | 12° |
| M12*1.5 | 16.9 | 22 | 16 | 13.8 | 1.5 | 2.4 | 14.0 | 11.5 | 15° |
| M14*1.5 | 18.9 | 25 | 18 | 15.8 | 1.5 | 2.4 | 14.0 | 11.5 | 15° |
| M16*1.5 | 20.9 | 27 | 20 | 17.8 | 1.5 | 2.4 | 15.5 | 13.0 | 15° |
| M18*1.5 | 22.9 | 29 | 22 | 19.8 | 2.0 | 2.4 | 16.5 | 14.5 | 15° |
| M20*1.5 | 24.9 | 32 | 24 | 21.8 | 2.0 | 2.4 | 16.5 | 14.0 | 15° |
| M22*1.5 | 26.9 | 34 | 26 | 23.8 | 2.0 | 2.4 | 18.0 | 15.5 | 15° |
| M26*1.5 | 30.9 | 37 | 31 | 29.1 | 2.0 | 3.1 | 18.5 | 16.0 | 15° |
| M27*2 | 31.9 | 40 | 32 | 29.4 | 2.0 | 3.1 | 22.0 | 19.0 | 15° |
| M33*2 | 37.9 | 46 | 38 | 35.4 | 2.5 | 3.1 | 22.0 | 19.0 | 15° |
| M42*2 | 47.9 | 56 | 47 | 44.4 | 2.5 | 3.1 | 22.5 | 19.5 | 15° |
| M48*2 | 54.9 | 64 | 53 | 50.4 | 2.5 | 3.1 | 25.0 | 22.0 | 15° |

NPT 美制圆锥螺纹 (60° 角 )

| NPT | t3 最小 | t4 最小 |
|---|---|---|
| 1/8-27 | 11.6 | 7.8 |
| 1/4-18 | 16.4 | 11.8 |
| 3/8-18 | 17.4 | 11.8 |
| 1/2-14 | 22.6 | 15.5 |
| 3/4-14 | 23.1 | 16.0 |
| 1-11.5 | 27.8 | 19.5 |
| 11/4-11.5 | 28.3 | 20.5 |
| 11/2-11.5 | 28.3 | 20.5 |

美制 UNF/UN 螺纹 (60° 牙型角 )

| UNF/UN | d2 | d3 最小 | d4 | d5+0.1 | a1 最大 | t2 | t1 最小 | b1 最小 | α ±1° |
|---|---|---|---|---|---|---|---|---|---|
| 7/16-20UNF | 14.4 | 21 | 15 | 12.4 | 1.6 | 2.4 | 14.0 | 11.5 | 12° |
| 9/16-18UNF | 17.6 | 25 | 18 | 15.6 | 1.6 | 2.5 | 15.5 | 12.7 | 12° |
| 3/4-16UNF | 22.3 | 30 | 23 | 20.6 | 2.4 | 2.5 | 17.5 | 14.3 | 15° |
| 7/8-14UNF | 25.5 | 34 | 26 | 23.9 | 2.4 | 2.5 | 20.0 | 16.7 | 15° |
| 11/16-12UN | 31.9 | 41 | 32 | 29.2 | 2.4 | 3.3 | 23.0 | 19.0 | 15° |
| 15/16-12UN | 38.2 | 49 | 39 | 35.5 | 3.2 | 3.3 | 23.0 | 19.0 | 15° |
| 15/8-12UN | 47.7 | 58 | 48 | 43.5 | 3.2 | 3.3 | 23.0 | 19.0 | 15° |



www.hawkfluid.cn

## 接头 / 阀门 / 软管常用材料及介质的化学适应性

不锈钢为 316L，铜为 CuZn35Ni2
碳钢为 45# 钢
碳钢焊管材料为 20# 钢

| 介质 | 金属材料 | | | 软密封 | | | 硬密封 | |
|---|---|---|---|---|---|---|---|---|
| | 碳钢 | 黄铜 | 不锈钢 | 乙丙橡胶 | 丁腈橡胶 | 氟橡胶 | POM | PTFE |
| 温度范围 C（用于高压） | -40 +250 | -60 +175 | -60 +400 | -50 +150 | -35 +100 | -25 +250 | -30 +100 | -196 +250 |
| 氨 | 1 | 4 | 1 | 1 | 2 | 4 | 2 | 1 |
| 白兰地酒 | 2 | 2 | 2 | 1 | 2 | 1 | 2 | 1 |
| 苯 | 2 | 2 | 2 | 4 | 4 | 2 | 2 | 1 |
| 苯胺 | 2 | 3 | 1 | 1 | 4 | 3 | 2 | 1 |
| 苯乙烯 | 1 | 1 | 1 | 4 | 4 | 2 | 2 | 1 |
| 蓖麻油 | 2 | 1 | 1 | 4 | 1 | 1 | 1 | 1 |
| 变压器用油 | 1 | 2 | 1 | 4 | 2 | 2 | 1 | 1 |
| 丙醇 | 4 | 1 | 1 | 1 | 4 | 1 | - | 1 |
| 丙酮 | 1 | 1 | 1 | 2 | 4 | 4 | 2 | 2 |
| 丙烷 | 2 | 1 | 2 | 4 | 2 | 2 | 2 | 1 |
| 丙烯乙二醇 | 2 | 2 | 2 | 2 | 2 | 1 | 3 | 1 |
| 丙烯腈 | 1 | 1 | 1 | 2 | 4 | 3 | 4 | 1 |
| 柴油机燃油 | 1 | 1 | 1 | 4 | 1 | 2 | 2 | 1 |
| 臭氧 | 4 | 4 | 1 | 1 | - | - | - | 1 |
| 醋 | 4 | 3 | 1 | 1 | 4 | 4 | 4 | 1 |
| 氮 | 1 | 1 | 1 | 1 | 1 | 1 | 1 | 1 |
| 电容器油 | 1 | 4 | 1 | 4 | 4 | 1 | 1 | 1 |
| 丁酸、含水 | 4 | 3 | 2 | 4 | 4 | 2 | 2 | 1 |
| 丁烷、气体 | 2 | 1 | 2 | 4 | 1 | 1 | 2 | 1 |
| 二甲苯 | 2 | 1 | 1 | 3 | 4 | 2 | 1 | 1 |
| 二硫化钙 | 3 | 3 | 2 | 1 | 3 | 2 | 2 | 1 |
| 二氧化碳 | 1 | 1 | 1 | 2 | 1 | 1 | 3 | 1 |
| 高压二氧化碳 | 2 | 2 | 1 | 2 | 1 | 2 | 3 | 1 |
| 高压一氧化碳 | 2 | 2 | 1 | 1 | 1 | 2 | 2 | 1 |
| 矾、含水 | 3 | 3 | 1 | 1 | 2 | 1 | 2 | 1 |
| 酚 | 2 | 2 | 2 | 2 | 4 | 2 | 4 | 1 |
| 呋喃 | 1 | 4 | 1 | 2 | 4 | 4 | 4 | 1 |
| 氟氯烷 | 2 | 2 | 1 | 2 | 2 | 1 | 2 | 1 |
| 甘醇，乙二醇 | 2 | 2 | 2 | 1 | 2 | 2 | 3 | 1 |
| 甘油 | 2 | 2 | 1 | 4 | 1 | 2 | 3 | 1 |
| 铬酸 | 4 | 4 | 2 | 2 | 4 | 2 | 4 | 1 |
| 庚烷 | 2 | 1 | 1 | 1 | 2 | 1 | 1 | 1 |
| 汞（水银） | 1 | 4 | 1 | 2 | 1 | 1 | 1 | 1 |
| 硅酸钠 | 2 | 2 | 2 | 2 | 2 | 1 | 2 | 1 |
| 果汁 | 4 | 3 | 1 | 2 | 2 | 3 | 1 | 1 |
| 过氧化氢 | 4 | 4 | 2 | 3 | 4 | 2 | 4 | 1 |
| 海水 | 4 | 2 | 2 | 1 | 2 | 1 | 3 | 1 |
| 航空用燃油 | 1 | 1 | 1 | 4 | 3 | 2 | 3 | 1 |
| 褐色煤焦油 | 1 | 4 | 1 | 1 | 2 | 2 | 4 | 1 |
| 厚油 | 2 | 2 | 1 | 4 | 2 | 1 | 2 | 1 |
| 化肥溶剂 | 4 | 3 | 3 | 2 | 4 | 4 | - | 1 |
| 挥发油 | 2 | 2 | 1 | 4 | 3 | 2 | 2 | 1 |
| （甲）酮 | 4 | 4 | 1 | 2 | 4 | 4 | 4 | 1 |
| 甲（木）醇 | 2 | 2 | 2 | 1 | 3 | 4 | 2 | 1 |
| 甲胺，含水 | 2 | 4 | 1 | 1 | 4 | 4 | - | 1 |
| 甲苯 | 1 | 1 | 1 | 4 | 4 | 2 | 2 | 1 |
| 甲苯，含水 | 3 | 3 | 2 | 2 | 4 | 2 | 4 | 1 |
| 甲基、乙基酮 | 1 | 1 | 1 | 2 | 4 | 4 | 1 | 1 |
| 甲醛 | 3 | 1 | 1 | 1 | 2 | 4 | 1 | 1 |
| 甲酸 | 4 | 2 | 2 | 1 | 3 | 3 | 4 | 1 |

| 介质 | 金属材料 | | | 软密封 | | | 硬密封 | |
|---|---|---|---|---|---|---|---|---|
| | 碳钢 | 黄铜 | 不锈钢 | 乙丙橡胶 | 丁腈橡胶 | 氟橡胶 | POM | PTFE |
| 空气 | 1 | 1 | 1 | 1 | 1 | 1 | 1 | 1 |
| 矿坑气体 | 1 | 1 | 1 | 2 | 1 | 1 | 1 | 1 |
| 矿坑水 | 1 | 1 | 1 | 1 | 1 | 1 | 1 | 1 |
| 蜡 | 1 | 1 | 1 | 1 | 3 | 2 | 1 | 1 |
| 沥青 | 1 | 2 | 1 | 4 | 4 | 1 | 3 | 1 |
| 炼焦炉气体 | 2 | 3 | 1 | 4 | 4 | 3 | 1 | 1 |
| 磷酸铵含水 | 4 | 4 | 2 | 2 | 2 | 1 | 2 | 1 |
| 磷酸钠 | 3 | 2 | 1 | 2 | 2 | 1 | 2 | 1 |
| 磷酸汀脂 | 2 | 2 | 1 | 3 | 4 | 3 | - | 1 |
| 硫 | 3 | 4 | 2 | 1 | 4 | 1 | 2 | 1 |
| 硫带硫化钠 | 2 | 3 | 1 | 2 | 4 | 1 | 1 | 1 |
| 硫化镁 | 3 | 2 | 2 | 1 | 2 | 1 | 1 | 1 |
| 硫化钠 | 2 | 4 | 2 | 1 | 2 | 1 | 2 | 1 |
| 硫化氢 | 3 | 4 | 2 | 1 | 3 | 2 | 3 | 1 |
| 硫酸 | 2 | 3 | 1 | 2 | 4 | 1 | 4 | 1 |
| 硫酸铵 | 3 | 4 | 2 | 2 | 2 | 1 | 2 | 1 |
| 硫酸铬 | 1 | 1 | 1 | 2 | 1 | 1 | 1 | 1 |
| 硫酸钾，含水 | 2 | 2 | 2 | 2 | 1 | 1 | 1 | 1 |
| 硫酸钠 | 2 | 2 | 1 | 2 | 2 | 1 | 1 | 1 |
| 硫酸镍 | 4 | 4 | 2 | 1 | 2 | 1 | 2 | 1 |
| 硫酸氢钠、含水 | 4 | 2 | 2 | 1 | 2 | 2 | 2 | 1 |
| 硫酸铁 | 4 | 2 | 2 | 1 | 3 | 1 | 1 | 1 |
| 硫酸铜，含水 | 4 | 4 | 2 | 1 | 2 | 1 | 2 | 1 |
| 硫酸锌 | 4 | 2 | 2 | 2 | 1 | 1 | 2 | 1 |
| 氯，湿 + 干 | 4 | 4 | 4 | 4 | 4 | 2 | 4 | 1 |
| 氯苯 | 2 | 2 | 1 | 3 | 4 | 1 | 2 | 1 |
| 氯化铵 | 3 | 3 | 1 | 3 | 3 | 1 | 1 | 1 |
| 氯化钙、含水 | 3 | 2 | 2 | 3 | 2 | 1 | 1 | 1 |
| 氯化铬 | 4 | 4 | 1 | 3 | 1 | 4 | 4 | 1 |
| 氯化汞 | 4 | 4 | 3 | 2 | 2 | 1 | 4 | 1 |
| 氯化钾，含水 | 3 | 2 | 3 | 2 | 1 | 1 | 2 | 1 |
| 氯化镁 | 3 | 3 | 2 | 1 | 2 | 1 | 1 | 1 |
| 氯化钠 | 2 | 2 | 2 | 1 | 1 | 1 | 1 | 1 |
| 氯化镍 | 4 | 4 | 2 | 2 | 1 | 1 | 2 | 1 |
| 氯化铁 | 4 | 2 | 4 | 1 | 2 | 1 | 3 | 1 |
| 氯化锡 | 4 | 4 | 4 | 2 | 2 | 1 | 2 | 1 |
| 氯化锌 | 4 | 4 | 4 | 2 | 3 | 1 | 2 | 1 |
| 氯化亚甲 | 2 | 1 | 1 | 1 | 4 | 3 | 3 | 1 |
| 氯气 < 100° C | 4 | 4 | 1 | 2 | 4 | 1 | 4 | 1 |
| 氯酸钾，含水 | 2 | 2 | 2 | 2 | 4 | 1 | 2 | 1 |
| 氯酸钠 | 3 | - | 2 | 2 | 3 | 1 | 2 | 1 |
| 氯乙烯 | 2 | 3 | 2 | 1 | 4 | 3 | 2 | 1 |
| 煤气溶液 | 2 | 2 | 2 | 2 | 2 | 1 | 2 | 1 |
| 煤油 | 2 | 2 | 1 | 4 | 2 | 1 | 1 | 1 |
| 灭火物资 | 1 | 1 | 1 | 2 | 1 | 1 | 4 | 1 |
| 明胶 | 3 | 3 | 1 | 2 | 1 | 1 | 1 | 1 |
| 墨汁 | 4 | 3 | 1 | 2 | 1 | 1 | 1 | 1 |
| 木材防腐油 | 1 | 1 | 1 | 4 | 4 | 2 | 3 | 1 |
| 奶油脂 | 4 | 4 | 1 | 3 | 1 | 2 | 1 | 1 |
| 萘（卫生球） | 2 | 2 | 2 | 2 | 4 | 1 | 1 | 1 |
| 尿素，含水 | 3 | 2 | 2 | 1 | 2 | 2 | 2 | 1 |
| 柠檬酸 | 4 | 2 | 2 | 1 | 2 | 1 | 2 | 1 |
| 酒精 | 1 | 1 | 1 | 1 | 4 | 2 | 4 | 1 |
| 甲烷 | 2 | 1 | 2 | 2 | 1 | 1 | 2 | 1 |



www.hawkfluid.cn

| 介质 | 金属材料 | | | 软密封 | | | 硬密封 | |
|---|---|---|---|---|---|---|---|---|
| | 碳钢 | 黄铜 | 不锈钢 | 乙丙橡胶 | 丁腈橡胶 | 氟橡胶 | POM | PTFE |
| 啤酒 | 4 | 1 | 1 | 1 | 1 | 1 | 1 | 1 |
| 葡萄糖 | 2 | 1 | 1 | 1 | 1 | 1 | 2 | 1 |
| 汽油 | 1 | 1 | 1 | 4 | 2 | 2 | 2 | 1 |
| 羟基丁二酸 | 4 | 3 | 2 | 2 | 1 | 1 | 1 | 1 |
| 切削乳剂 | 3 | 3 | 2 | 3 | 1 | 1 | 1 | 1 |
| 切削油 | 1 | 1 | 1 | 4 | 1 | 1 | 1 | 1 |
| 氢 | 2 | 2 | 1 | 1 | 2 | 2 | - | 1 |
| 氢氧化钙 | 3 | 1 | 2 | 1 | 1 | 1 | 2 | 1 |
| 氢氧化镁 | 2 | 4 | 1 | 1 | 2 | 1 | 1 | 1 |
| 氢氧化钠 | 2 | 2 | 1 | 1 | 3 | 3 | - | 1 |
| 氢氧化钠溶液 | 4 | 4 | 1 | 1 | 1 | 3 | 4 | 1 |
| 氰化钠 | 2 | 4 | 2 | 2 | 2 | 1 | 2 | 1 |
| 醛氯乙烯 | 1 | 4 | 1 | 1 | 4 | 4 | 4 | 1 |
| 燃油，轻 | 2 | 2 | 1 | 4 | 3 | 2 | 3 | 1 |
| 燃油，重 | 2 | 2 | 1 | 4 | 4 | 2 | 3 | 1 |
| 溶剂 | 2 | 2 | 1 | 1 | 4 | 3 | 2 | 1 |
| 鞣酸 | 3 | 2 | 1 | 1 | 2 | 2 | 1 | 1 |
| 乳胶乳液 | 2 | 1 | 1 | 2 | - | - | 1 | 1 |
| 润滑油 | 1 | 2 | 1 | 4 | 1 | 1 | 1 | 1 |
| 若味酸 | 4 | 3 | 1 | 2 | 2 | 1 | - | 1 |
| 三氯甲烷 | 2 | 2 | 1 | 1 | 4 | 2 | 4 | 1 |
| 三氯乙酸 | 4 | 4 | 1 | 2 | 4 | 4 | 4 | 1 |
| 三氯乙烯 | 2 | 3 | 2 | 4 | 4 | 2 | 3 | 1 |
| 石灰浆 | 2 | - | 1 | 1 | 4 | 2 | 2 | 1 |
| 石灰水 | 1 | 1 | 1 | 1 | 1 | 1 | 1 | 1 |
| 石蜡 | 2 | 1 | 1 | 4 | 1 | 1 | 2 | 1 |
| 石油 | 2 | 2 | 1 | 4 | 2 | 1 | 1 | 1 |
| 石油，挥发油 | 2 | 2 | 1 | 4 | 2 | 1 | 1 | 1 |
| 食油 | 4 | 4 | 1 | 4 | 1 | 1 | 4 | 1 |
| 水 < 80° C | 2 | 1 | 1 | 1 | 2 | 2 | 2 | 1 |
| 水汽 | 2 | 1 | 1 | 1 | 4 | 2 | 4 | 1 |
| 水杨酸 | 4 | 3 | 1 | 2 | 1 | 1 | 2 | 1 |
| 水蒸气 >180° C | 2 | 1 | 1 | 1 | 4 | 3 | 4 | 1 |
| 顺丁烯二酐 | 4 | 2 | 2 | 4 | - | 2 | 3 | 1 |
| 松针油 | 2 | 2 | 1 | 4 | 2 | 1 | 2 | 1 |
| 松脂油 | 3 | 2 | 2 | 4 | 2 | 1 | 1 | 1 |
| 碳酸 | 2 | 4 | 2 | 2 | 2 | 2 | 2 | 1 |
| 碳酸铵 | 2 | 4 | 2 | 1 | 3 | 3 | 3 | 1 |
| 碳酸钾，含水 | 2 | 2 | 2 | 2 | 1 | 1 | 2 | 1 |
| 碳酸钠 | 1 | 4 | 1 | 2 | 1 | 1 | 4 | 1 |
| 碳酸氢钠 | 2 | 2 | 2 | 2 | 2 | 1 | 2 | 1 |
| 糖溶液 | 2 | - | 1 | 1 | 2 | 1 | 1 | 1 |
| 碱液 | 4 | 4 | 1 | 1 | 1 | 2 | 1 | 1 |
| 天然气 | 2 | 2 | 1 | 4 | 2 | 1 | 2 | 1 |
| 瓦斯油，汽油 | 2 | 2 | 1 | 4 | 3 | 1 | 2 | 1 |
| 涡轮用油 | 1 | 1 | 1 | 3 | 4 | 1 | 4 | 1 |
| 戊烷 | 2 | 1 | 1 | 4 | 1 | 1 | 2 | 1 |
| 硝基苯 | - | 4 | 1 | 4 | 4 | 2 | 4 | 1 |
| 漆 | 2 | 1 | 1 | 1 | 4 | 3 | 2 | 1 |
| 硝酸 | 1 | 4 | 2 | 3 | 4 | 1 | 4 | 1 |
| 硝酸钾，含水 | 2 | 2 | 2 | 2 | 1 | 1 | 1 | 1 |
| 硝酸酮，含水 | 4 | 4 | 2 | 2 | 2 | 1 | 2 | 1 |

| 介质 | 金属材料 | | | 软密封 | | | 硬密封 | |
|---|---|---|---|---|---|---|---|---|
| | 碳钢 | 黄铜 | 不锈钢 | 乙丙橡胶 | 丁腈橡胶 | 氟橡胶 | POM | PTFE |
| 溴化钾，含水 | 4 | 3 | 1 | 2 | 2 | 1 | 2 | 1 |
| 溴化亚甲 | 4 | 1 | 4 | 2 | 4 | 1 | 3 | 1 |
| 溴酸钠 | 2 | 2 | 2 | 2 | 2 | 1 | 1 | 1 |
| 硫酸钠，含水 | 4 | - | 1 | 1 | 4 | 3 | 3 | 1 |
| 亚麻油 | 1 | 2 | 2 | 3 | 2 | 1 | 1 | 1 |
| 氩气 | 1 | 1 | 1 | 1 | 1 | 1 | 1 | 1 |
| 盐酸 | 4 | 4 | 4 | 2 | - | 1 | - | 1 |
| 氧 | 2 | 1 | 1 | 2 | 4 | 1 | 4 | 1 |
| 氧化铵 | 4 | 4 | 2 | 2 | 2 | 1 | 2 | 1 |
| 盐溶液 | 3 | 2 | 1 | 1 | 1 | 2 | 1 | 1 |
| 液压油，矿物油为基础 | 1 | 1 | 1 | 4 | 1 | 1 | 1 | 1 |
| 液压油，磷酸酯为基础 | 2 | 4 | 1 | 1 | 4 | 1 | 1 | 1 |
| 液压油，乙二酸为基础 | 2 | 3 | 1 | 3 | 3 | 2 | 3 | 1 |
| 乙醇 | 2 | 2 | 1 | 1 | 2 | 4 | 2 | 1 |
| 乙二酸（草酸） | 4 | 4 | 2 | 1 | 2 | 1 | 3 | 1 |
| 乙酐 | 4 | 3 | 2 | 2 | 4 | 4 | 4 | 1 |
| 乙醚 | 1 | 1 | 1 | 3 | 4 | 4 | 4 | 1 |
| 乙醛 | 3 | 2 | 1 | 1 | 4 | 3 | 2 | 1 |
| 乙炔 | 3 | 3 | 1 | 1 | 3 | 2 | 4 | 1 |
| 乙炔气 | 1 | 4 | 1 | 3 | 3 | 1 | 2 | 2 |
| 乙酸铅，含水 | 4 | 3 | 1 | 1 | 4 | 2 | 3 | 1 |
| 乙酸乙脂 | 2 | 3 | 2 | 1 | 4 | 2 | 2 | 1 |
| 乙烷 | 2 | 1 | 2 | 3 | 1 | 2 | 1 | 1 |
| 液化气 LPG | 2 | 2 | 1 | 3 | 1 | 1 | 1 | 1 |
| 乙烯 | 2 | - | 1 | 3 | 2 | 1 | 2 | 1 |
| 异丙基酒精 | 2 | 2 | 2 | 2 | 3 | 1 | 2 | 1 |
| 异丙基乙醚 | 1 | 1 | 1 | 2 | 3 | 4 | - | 1 |
| 异丁基酒精 | 2 | 2 | 2 | 2 | 3 | 1 | 3 | 1 |
| 异辛烷 | 1 | 1 | 1 | 2 | 1 | 1 | 3 | 1 |
| 硬脂酸 | 3 | 3 | 2 | 2 | 1 | 1 | 1 | 1 |
| 油水乳液 | 1 | 1 | 1 | 4 | 1 | 1 | 1 | 1 |
| 油酸 | 2 | 2 | 1 | 4 | 2 | 1 | 1 | 1 |
| 鱼油 | 2 | 2 | 1 | 3 | 1 | 1 | 1 | 1 |
| 皂质溶液 | 1 | 1 | 1 | 3 | 1 | 1 | 1 | 1 |
| 粘胶 | 1 | 4 | 1 | 1 | 1 | 4 | 1 | 1 |
| 蒸馏水 | 4 | 1 | 1 | 1 | 2 | 2 | 2 | 1 |
| 脂肪酸 | 4 | - | 1 | 4 | 2 | 2 | 1 | 1 |
| 酯酸戊酯 | 3 | 3 | 2 | 2 | 4 | 4 | 2 | 1 |
| 制动液 | 2 | 2 | 2 | 1 | 4 | 3 | 2 | 1 |
| 重油 | 2 | 2 | 1 | 4 | 2 | 1 | 1 | 1 |
| 丙烯 | 1 | 1 | 1 | 4 | 1 | 1 | 2 | 1 |
| 棕榈酸 | 2 | 2 | 2 | 2 | 2 | 1 | 2 | 1 |
| 棕榈油 | 4 | 4 | 1 | 4 | 4 | 1 | 1 | 1 |
| Cellolube220 | 1 | 1 | 1 | 2 | 4 | 1 | 1 | 1 |
| 苯酸 | 4 | 4 | 1 | 4 | 4 | 1 | 3 | 1 |
| 氟里昂 12 22 | 4 | 2 | 4 | 1 | 4 | 3 | 3 | 1 |
| 传动用油 | 1 | 1 | 1 | 4 | 1 | 1 | 1 | 1 |

符号说明：1: 推荐选用 2 : 适用性一般 3 : 可能适用 4 : 不推荐 -: 尚未确定 注：以上材料适用性是在室温 20° C



www.hawkfluid.cn

## 一 > 聚氨酯树脂（合成树脂）耐药性

1、适用介质：空气、二氧化碳、一氧化碳、水、航空机油 JP3、普通液压油、海水、啤酒、柴油、乙烷、甲烷。

2、不适用介质：硫酸、盐酸、＞100℃水蒸气、丙酮、氨、苯、乙酸乙酯、乙二醇、氯化氢、乙基三胺、二乙醇胺、磷酸酯、氢氧化钠、氢氧化钾。

## 二 > 球阀密封材质耐药性一览表

☆：几乎没有影响○：可根据条件来使用△：不建议使用 ×：不能使用

| 材料 | 通用气体 | | | | | | 通用液体 | | | |
|---|---|---|---|---|---|---|---|---|---|---|
| | 空气 | 天然气 | 氮气 | 二氧化碳 | 氧气 | 水蒸气 | 水 | 海水 | 切削液 | 水乙二醇 |
| POM | ☆ | ☆ | ☆ | ☆ | ☆ | △ | ☆ | ☆ | ☆ | ☆ |
| PEEK | ☆ | ☆ | ☆ | ☆ | ☆ | ☆ | ☆ | ☆ | ☆ | ☆ |

| 材料 | 有机溶剂 | | | | | | | | |
|---|---|---|---|---|---|---|---|---|---|
| | 丙酮 | 苯 | 四氯化碳 | 福尔马林 | 乙醇 | 甲醇 | 甲苯 | 二甲苯 | 醋酸乙基 |
| POM | ☆ | ☆ | × | ☆ | ☆ | ☆ | ☆ | ☆ | ☆ |
| PEEK | ☆ | ☆ | ☆ | ☆ | ☆ | ☆ | ☆ | ☆ | ☆ |

| 材料 | 各种酸 | | | | | | | | |
|---|---|---|---|---|---|---|---|---|---|
| | 铬酸 | 稀硫酸 | 浓硫酸 | 稀硝酸 | 浓硝酸 | 稀盐酸 | 浓盐酸 | 醋酸 | 草酸 |
| POM | × | × | × | × | × | × | × | × | × |
| PEEK | × | ○ | × | ☆ | ○ | ☆ | ☆ | ☆ | ☆ |

| 材料 | 碱 | | | | 燃料 | | | | |
|---|---|---|---|---|---|---|---|---|---|
| | 稀碳酸钠溶液 | 浓碳酸钠溶液 | 氨 | 亚氯酸 | 石脑油 | 汽油 | 普通润滑油、油 | 普通润滑脂 | 液压油 |
| POM | ☆ | ☆ | ☆ | ☆ | ☆ | ☆ | ☆ | ○ | ☆ |
| PEEK | ☆ | ☆ | ☆ | ☆ | ☆ | ☆ | ☆ | ☆ | ☆ |

| 材料 | 活性气体 | | | | | 其他 |
|---|---|---|---|---|---|---|
| | 氨 | 臭氧 | 氯气(干) | 氯气(湿) | 二氧化硫 | 其他清洗液 |
| POM | ☆ | ○ | ×-△ | ×-△ | × | ○ |
| PEEK | ☆ | ☆ | ○ | △ | ☆ | ☆ |

## 三 > 密封材料压力——温度额定值（BKH、SKH、RKH）

| 阀座材料 | POM | PTFE | PEEK | PCTFE | UHMWPE |
|---|---|---|---|---|---|
| 温度（℃） | 最大工作压力（bar） | | | | |
| -20 ～ +37 | 400 | 87 | 454 | 290 | 105 |
| ～ +65 | 380 | 66 | 439 | 195 | 88 |
| ～ +93 | 289 | 50 | 385 | 123 | 54 |
| ～ +121 | —— | 40 | 318 | 62 | —— |
| ～ +148 | —— | 28 | 250 | —— | —— |
| ～ +176 | —— | 22 | 170 | —— | —— |
| ～ +204 | —— | 15 | 101 | —— | —— |
| ～ +232 | —— | —— | 48 | —— | —— |



www.hawkfluid.cn

**压力**

**1) 公称压力 PN**

公称压力 PN 是指流体元件在动态压力系统中连续工作时的额定压力，接头和阀门根据不同公称压力系列分组，每组中以最低的压力水准作为该组的公称压力。国际上，公称压力用于区分元件并使不同元件在规格上相互匹配。

**2) 最大工作压力 Pmax**

最大工作压力是包括压力峰值在内的最大实际压力值，适用于连续工作条件。

**3) 实验压力**

压力试验是阀门及接口的基本试验项目 ( 参考国标 GB/T26480-2011、GB/T13927)，主要有壳体试验和高压密封试验。接头还有爆破试验。

1，阀门壳体试验压力为 1.5 倍最大工作压力;

2，阀门高压密封和高压上密封实验压力为 1.1 倍最大工作压力;

3，接头试验压力为 1.5 倍最大工作压力，接头静态爆破试验压力为 4 倍的公称压力。

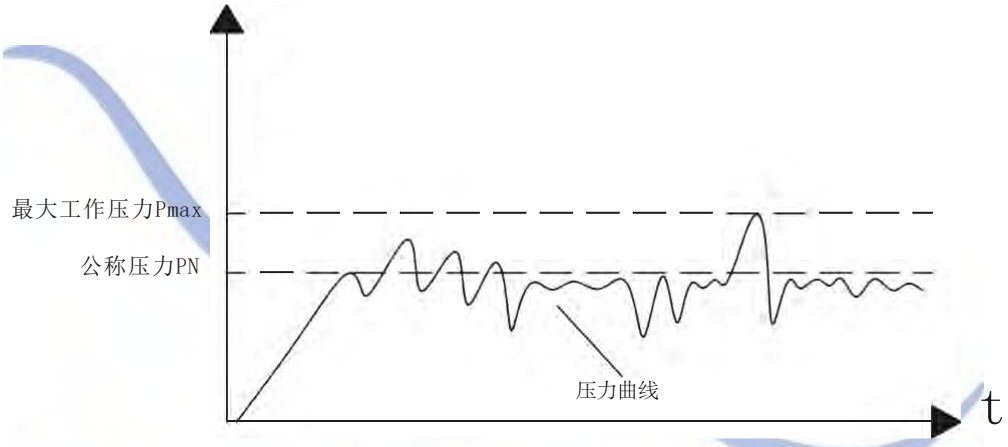


**压力降**

不同材料的接头及阀门元件在高温下耐压会降低，金属材料和弹性密封材料的耐压根据系统的工作温度依照下表进行。

| 接头材料 | | 不同工作温度(℃)下的耐压降低比例 | | | | | | | | | | | | | | | | | |
|---|---|---|---|---|---|---|---|---|---|---|---|---|---|---|---|---|---|---|---|
| | | -90 | -60 | -50 | -40 | -35 | -25 | +20 | +50 | +100 | +120 | +150 | +175 | +200 | +250 | +300 | +400 | +500 | +600 |
| 碳钢接头 | | | | | | | | | | | | ↓11% | ↓19% | | ↓28% | | | | |
| 碳钢管 | | | | | | | | | | | | ↓19% | | | ↓27% | | | | |
| 不锈钢接头 | 304 | 0% | | | | | | | | | ↓12% | | | ↓22% | | ↓33% | | | |
| | 316L | 0% | | | | | | | | | ↓11% | | | ↓20% | | ↓30% | | ↓36% | ↓44% |
| 不锈钢管 316L | | 0% | | | | | | | ↓5.5% | ↓11.5% | ↓21.5% | | | | ↓29% | | ↓34% | ↓41% | ↓49% |
| 密封材料 丁腈橡胶 | | | | | | | | | | | | | | | | | | | |
| 密封材料 氟橡胶 | | | | | | | | | | | | | | | | | | | |
| 密封材料 EPDM | | | | | | | | | | | | | | | | | | | |

允许的工作温度

不允许使用温度



www.hawkfluid.cn

**流量 [mm]**

| Cv 值＝水流量 (US gal/min)。在 60 ℉下，流径差压为 1psi 的阀门而所得出的流量定值。 | | | |
|---|---|---|---|
| Kv 值＝水流量 (L/min)。在 20℃下，流径差压为 1kgf/cm2 的阀门而所得出的流量定值。 | | | |
| KV 值＝水流量 (m3/h)。在 20℃下，流径差压为 1kgf/cm2 的断面而所得出的流量定值。 | | | |
| 全通径球阀流量系数 KV 值 | | | |
| DN | KV | DN | KV |
| 10 | 5.6 m3/h | 32 | 55.9 m3/h |
| 15 | 13.2 m3/h | 40 | 84.6 m3/h |
| 20 | 22.8 m3/h | 50 | 128.6 m3/h |
| 25 | 33.0m3/h | - | - |

**小球阀 20℃时的流量数据**

| 球阀通径 [mm] | 流量系数 [Cv] | 降至大气压的压降 (ΔP)、bar | | | | | |
|---|---|---|---|---|---|---|---|
| | | 0.68 | 3.4 | 6.8 | 0.68 | 3.4 | 6.8 |
| | | 空气流量 stdL/min | | | 水流量 stdL/min | | |
| 2.3 | 0.20 | 65 | 160 | 310 | 2.2 | 5.2 | 7.5 |
| 3.2 | 0.60 | 190 | 500 | 900 | 7.1 | 15 | 22 |
| 4.8 | 1.2 | 390 | 1000 | 1800 | 14 | 32 | 45 |
| 6 | 2.0 | 620 | 1600 | 2800 | 23 | 52 | 75 |
| 6.8 | 3.0 | 960 | 2500 | 4500 | 35 | 79 | 110 |
| 10 | 6.0 | 1900 | 5000 | 9000 | 71 | 150 | 220 |
| 13.5 | 12 | 3600 | 10000 | 18000 | 140 | 320 | 450 |



www.hawkfluid.cn

## 管路流通直径

### 液压系统钢管尺寸的选择

根据一个给定的工况和选定的管接头型式来选择 合适的钢管材料、型号和规格，是确保液压系统工作 效率和工作可靠性的关键之一。合适的管路选择应包括选用正确的材料和确定最优的管路尺寸（管道外径和壁厚）。

液压系统不同部位的管道尺寸选择适当与否决定 系统是否具有成本和效率的最佳组合。

管路通流直径过小会导致高流速，它对于系统具 有许多破坏性的影响。在压力管路中，它会引起高摩 擦损失和紊流而导致很大的压力降和发热。高热会加 速连动部件的磨损和加速密封件和软管的老化，最终反映为系统部件工作寿命的降低。高热的同时也导致能量损失，而使系统效率降低。

管路流通直径过大会增加系统成本。所以，理想 地选择管路尺寸十分关键。以下是如何确定管路尺寸的简单步骤。

### 系统通流直径的选择

可使用右表对应所需流量和管路类型选择管路通流直径。

右表基于以下推荐流速：

工作管路：8m/s

回油管路：4m/s

吸油管路：1.2m/s

如果选用与以上不同流速时，可根据以下公式来决定所需的通流直径：

$$管道内径\ [mm]=4.61*\sqrt{流量\ [l/min]/\ 流速\ [m/s]}$$

| 最大流量 L/MIN | 流通直径 [mm] | | |
|---|---|---|---|
| | 8m/s 工作管路 | 4m/s 回油管路 | 1.2m/s 吸油管路 |
| 1 | 1.6 | 2.3 | 4.2 |
| 2 | 2.3 | 3.3 | 5.0 |
| 3 | 2.8 | 3.0 | 7.3 |
| 4 | 3.3 | 4.6 | 8.4 |
| 5 | 3.6 | 5.2 | 9.4 |
| 6 | 3.0 | 5.6 | 10.3 |
| 7 | 4.3 | 6.1 | 11.1 |
| 8 | 4.6 | 6.5 | 11.9 |
| 9 | 4.9 | 6.9 | 12.6 |
| 10 | 5.2 | 7.3 | 13.3 |
| 12 | 5.6 | 8.0 | 14.6 |
| 14 | 6.1 | 8.6 | 15.7 |
| 16 | 6.5 | 9.2 | 16.8 |
| 18 | 6.9 | 9.8 | 17.9 |
| 20 | 7.3 | 10.3 | 18.8 |
| 22 | 7.6 | 10.8 | 19.7 |
| 24 | 8.0 | 11.3 | 20.6 |
| 26 | 8.3 | 11.8 | 21.5 |
| 28 | 8.6 | 12.2 | 22.3 |
| 30 | 8.9 | 12.6 | 23.1 |
| 32 | 9.2 | 13.0 | 23.8 |
| 34 | 9.5 | 13.4 | 24.5 |
| 36 | 9.8 | 13.8 | 25.3 |
| 38 | 10.1 | 14.2 | 25.9 |
| 40 | 10.3 | 14.6 | 26.6 |
| 45 | 10.9 | 15.5 | 28.2 |
| 50 | 11.5 | 16.3 | 29.8 |
| 55 | 12.1 | 17.1 | 21.2 |
| 60 | 12.6 | 17.9 | 21.6 |
| 65 | 13.1 | 18.6 | 33.9 |
| 70 | 13.6 | 19.3 | 35.2 |
| 75 | 14.1 | 19.0 | 36.4 |
| 80 | 14.6 | 20.6 | 37.6 |
| 85 | 15.0 | 21.3 | 38.8 |
| 90 | 15.5 | 21.9 | 39.9 |
| 95 | 15.9 | 22.5 | 41.0 |
| 100 | 16.3 | 23.1 | 42.1 |
| 110 | 17.1 | 24.2 | 44.1 |
| 120 | 17.9 | 25.3 | 46.1 |
| 130 | 18.6 | 26.3 | 47.0 |
| 140 | 19.3 | 27.3 | 49.8 |
| 150 | 20.0 | 28.2 | 51.5 |
| 160 | 20.6 | 29.2 | 53.2 |
| 170 | 21.3 | 30.1 | 54.9 |
| 180 | 21.9 | 30.9 | 56.5 |
| 190 | 22.5 | 31.8 | 58.0 |
| 200 | 23.1 | 32.6 | 59.5 |
| 220 | 24.2 | 34.2 | 62.4 |
| 240 | 25.3 | 35.7 | 65.2 |
| 260 | 26.3 | 37.2 | 67.9 |
| 280 | 27.3 | 38.6 | 70.4 |
| 300 | 28.2 | 39.9 | 72.9 |
| 320 | 29.2 | 41.2 | 75.3 |
| 340 | 30.1 | 42.5 | 77.6 |
| 360 | 30.9 | 43.7 | 79.8 |
| 380 | 31.8 | 44.9 | 82.0 |
| 400 | 32.6 | 46.1 | 84.2 |
| 450 | 34.6 | 48.9 | 89.3 |
| 500 | 36.4 | 51.5 | 94.1 |



www.hawkfluid.cn

## 管壁厚—计算压力

1〉计算用压力按 DIN2413III 用于交变载荷到 120；
2〉附加系数 C1：10% 壁厚

| 管内径 [mm] | 最大工作压力 [bar] 碳钢 St37.4NBK 根据 DIN2413III 计算 | | | | | | | | 管壁厚 [mm] | | |
|---|---|---|---|---|---|---|---|---|---|---|---|
| | 0.5 | 1 | 1.5 | 2 | 2.5 | 3 | 3.5 | 4 | 5 | 6 | 8 |
| 1.0 | 551 | 692 | 757 | 794 | 818 | | | | | | |
| 1.5 | 458 | 614 | 692 | 740 | 771 | 794 | | | | | |
| 2.0 | 391 | 551 | 638 | 692 | 730 | 757 | 778 | 794 | | | |
| 2.5 | 342 | 500 | 591 | 651 | 692 | 723 | 747 | 766 | 794 | | |
| 3.0 | 303 | 458 | 551 | 614 | 659 | 692 | 719 | 740 | 771 | 794 | |
| 4.0 | 248 | 391 | 485 | 551 | 600 | 638 | 668 | 692 | 730 | 757 | 794 |
| 5.0 | 209 | 342 | 433 | 500 | 551 | 591 | 624 | 651 | 692 | 723 | 766 |
| 6.0 | 181 | 303 | 391 | 458 | 509 | 551 | 585 | 614 | 659 | 692 | 740 |
| 7.0 | 160 | 273 | 357 | 422 | 474 | 516 | 551 | 581 | 628 | 664 | 715 |
| 8.0 | 143 | 248 | 328 | 391 | 443 | 485 | 521 | 551 | 600 | 638 | 692 |
| 9.0 | 129 | 227 | 303 | 365 | 415 | 458 | 494 | 524 | 575 | 614 | 671 |
| 10.0 | 118 | 209 | 282 | 342 | 391 | 433 | 469 | 500 | 551 | 591 | 651 |
| 11.0 | 108 | 194 | 264 | 321 | 370 | 411 | 447 | 478 | 529 | 570 | 632 |
| 12.0 | 100 | 181 | 248 | 303 | 351 | 391 | 427 | 458 | 509 | 551 | 614 |
| 13.0 | 93 | 170 | 233 | 287 | 333 | 373 | 408 | 439 | 491 | 533 | 597 |
| 14.0 | 87 | 160 | 221 | 273 | 318 | 357 | 391 | 422 | 474 | 516 | 581 |
| 15.0 | 82 | 151 | 209 | 260 | 303 | 342 | 376 | 406 | 458 | 500 | 565 |
| 16.0 | 77 | 143 | 199 | 248 | 290 | 328 | 361 | 391 | 443 | 485 | 551 |
| 17.0 | 73 | 136 | 190 | 237 | 278 | 315 | 348 | 378 | 429 | 471 | 537 |
| 18.0 | 69 | 129 | 181 | 227 | 267 | 303 | 336 | 365 | 415 | 158 | 524 |
| 19.0 | 66 | 123 | 173 | 218 | 257 | 292 | 324 | 353 | 403 | 445 | 512 |
| 20.0 | 63 | 118 | 166 | 209 | 248 | 282 | 313 | 342 | 391 | 433 | 500 |
| 21.0 | 60 | 113 | 160 | 202 | 239 | 273 | 303 | 331 | 380 | 422 | 489 |
| 22.0 | 58 | 108 | 154 | 194 | 231 | 264 | 294 | 321 | 370 | 411 | 478 |
| 23.0 | 55 | 104 | 148 | 188 | 223 | 256 | 285 | 312 | 360 | 401 | 468 |
| 24.0 | 53 | 100 | 143 | 181 | 216 | 248 | 277 | 303 | 351 | 391 | 458 |
| 25.0 | 51 | 97 | 138 | 175 | 209 | 240 | 269 | 295 | 342 | 382 | 448 |
| 26.0 | 49 | 93 | 133 | 170 | 203 | 233 | 261 | 287 | 333 | 373 | 439 |
| 27.0 | 48 | 90 | 129 | 165 | 197 | 227 | 254 | 280 | 325 | 365 | 430 |
| 28.0 | 46 | 87 | 125 | 160 | 192 | 221 | 248 | 273 | 318 | 357 | 422 |
| 29.0 | 44 | 85 | 121 | 155 | 186 | 215 | 241 | 266 | 310 | 349 | 414 |
| 30.0 | 43 | 82 | 118 | 151 | 181 | 209 | 235 | 260 | 303 | 342 | 406 |
| 31.0 | 42 | 80 | 115 | 147 | 177 | 204 | 230 | 254 | 297 | 335 | 399 |
| 32.0 | 40 | 77 | 111 | 143 | 172 | 199 | 224 | 248 | 290 | 328 | 391 |
| 33.0 | 39 | 75 | 108 | 139 | 168 | 194 | 219 | 242 | 284 | 321 | 384 |
| 34.0 | 38 | 73 | 106 | 136 | 164 | 190 | 214 | 237 | 278 | 315 | 378 |
| 35.0 | 37 | 71 | 103 | 132 | 160 | 185 | 209 | 232 | 273 | 309 | 371 |
| 36.0 | 36 | 69 | 100 | 129 | 156 | 181 | 205 | 227 | 267 | 303 | 365 |
| 37.0 | 35 | 68 | 98 | 126 | 153 | 177 | 200 | 222 | 262 | 298 | 359 |
| 38.0 | 34 | 66 | 96 | 123 | 149 | 173 | 196 | 218 | 257 | 292 | 353 |
| 39.0 | 33 | 64 | 93 | 121 | 146 | 170 | 192 | 213 | 252 | 287 | 347 |
| 40.0 | 33 | 63 | 91 | 118 | 143 | 166 | 188 | 209 | 248 | 282 | 342 |
| 42.0 | 31 | 60 | 87 | 113 | 137 | 160 | 181 | 202 | 239 | 273 | 331 |
| 44.0 | 30 | 58 | 84 | 108 | 132 | 154 | 175 | 194 | 231 | 264 | 321 |
| 46.0 | 29 | 55 | 80 | 104 | 127 | 148 | 168 | 188 | 223 | 256 | 312 |
| 48.0 | 27 | 53 | 77 | 100 | 122 | 143 | 163 | 181 | 216 | 248 | 303 |
| 50.0 | 26 | 51 | 75 | 97 | 118 | 138 | 157 | 175 | 209 | 240 | 295 |
| 52.0 | 25 | 49 | 72 | 93 | 114 | 133 | 152 | 170 | 203 | 233 | 287 |
| 54.0 | 24 | 48 | 69 | 90 | 110 | 129 | 147 | 165 | 197 | 227 | 280 |
| 56.0 | 24 | 46 | 67 | 87 | 107 | 125 | 143 | 160 | 192 | 221 | 273 |
| 58.0 | 23 | 44 | 65 | 85 | 103 | 121 | 139 | 155 | 186 | 215 | 266 |
| 60.0 | 22 | 43 | 63 | 82 | 100 | 118 | 135 | 151 | 181 | 209 | 260 |
| 65.0 | 20 | 40 | 58 | 76 | 93 | 110 | 126 | 141 | 170 | 197 | 245 |
| 70.0 | 19 | 37 | 55 | 71 | 87 | 103 | 118 | 132 | 160 | 185 | 232 |
| 75.0 | 18 | 35 | 51 | 67 | 82 | 97 | 111 | 125 | 151 | 175 | 220 |
| 80.0 | 17 | 33 | 48 | 63 | 77 | 91 | 105 | 118 | 143 | 166 | 209 |



www.hawkfluid.cn

## 长度单位

| | | |
|---|---|---|
| 1in | = | 25.4mm |
| 1ft | = | 0.3048m |
| 1mile | = | 1609.3m |
| 1micron | = | $10^{-6}$m |

## 体积单位

| | | |
|---|---|---|
| 1litre( 升 ) | = | 0.001$m^3$ |
| 1cu.ft.( 立方英尺 ) | = | 0.0283$m^3$ |
| 1cu.in.( 立方英寸 ) | = | 16.39$cm^3$ |
| 1gal(imp) 加仑 ( 英制 ) | = | 4.546L( 升 ) |
| 1gal(us) 加仑 ( 美制 ) | = | 3.79L( 升 ) |

## 压力

| 至 / 原单位 | 毫米 汞柱 | 英寸 汞柱 | 英寸 水柱 | 英尺 水柱 | 标准大气压 | 磅 / 平方英寸 | 千克 / 平方厘米 | 千帕 | 巴 |
|---|---|---|---|---|---|---|---|---|---|
| 毫米汞柱 | 1 | 0.03937 | 0.5353 | 0.04461 | 0.00132 | 0.01934 | 0.00136 | 0.1333 | 0.0013 |
| 英寸汞柱 | 25.40 | 1 | 13.60 | 1.133 | 0.03342 | 0.4912 | 0.03453 | 3.387 | 0.0339 |
| 英寸水柱 | 1.868 | 0.07355 | 1 | 0.08333 | 0.00246 | 0.03612 | 0.00254 | 0.2490 | 0.0025 |
| 英尺水柱 | 22.42 | 0.8826 | 12 | 1 | 0.02950 | 0.4334 | 0.03048 | 2.988 | 0.0299 |
| 标准大气压 | 760 | 29.92 | 406.8 | 33.90 | 1 | 14.70 | 1.033 | 101.3 | 1.013 |
| 磅 / 平方英寸 | 51.71 | 2.036 | 27.69 | 2.307 | 0.06805 | 1 | 0.07031 | 6.895 | 0.0689 |
| 千克 / 平方厘米 | 735.6 | 28.96 | 393.7 | 32.81 | 0.9678 | 14.22 | 1 | 98.05 | 0.981 |
| 千帕 | 7.500 | 0.2953 | 4.016 | 0.3347 | 0.00987 | 0.1451 | 0.0102 | 1 | 0.01 |
| 巴 | 750 | 29.53 | 401.6 | 33.47 | 0.987 | 14.51 | 1.02 | 100 | 1 |

## 温度 (°F−32)*5/9=℃阀门压力

| ℃ | ℉ | ℃ | ℉ |
|---|---|---|---|
| -70 | -94 | 120 | 248 |
| -50 | -58 | 140 | 284 |
| -30 | -22 | 160 | 320 |
| -10 | 14 | 180 | 356 |
| 0 | 32 | 200 | 392 |
| 20 | 68 | 220 | 428 |
| 40 | 104 | 240 | 464 |
| 60 | 140 | 260 | 500 |
| 80 | 176 | 280 | 536 |
| 100 | 212 | 300 | 572 |

| “CL”( 美国 )——公称压力 | | | | | | | | | | |
|---|---|---|---|---|---|---|---|---|---|---|
| CL | 150 | 300 | 400 | 600 | 800 | 900 | 1500 | 2500 | 3500 | 4500 |
| 公称压力 [PN/MPa] | 2.0 | 5.0 | 6.8 | 11.0 | 13.0 | 15.0 | 26.0 | 42.0 | 56.0 | 76.0 |
| “K”( 日本 )——“CL”( 美国 ) | | | | | | | | | | |
| CL | 150 | 300 | 400 | 600 | 800 | 900 | 1500 | 2500 | 3500 | 4500 |
| K | 10 | 20 | 30 | 45 | 65 | 110 | 140 | 180 | 250 | 320 |



www.hawkfluid.cn

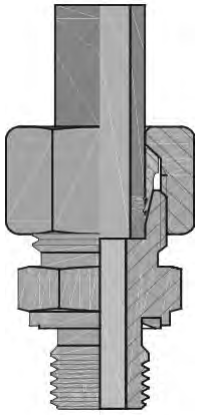

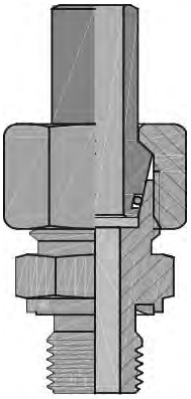

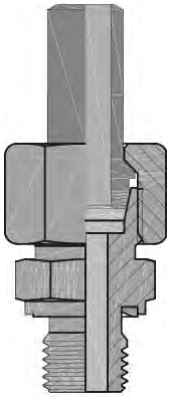

| 接头型式 | C- 单卡套接头 (SR) | W- 焊接式接头 (SKV) | K- 硬密封焊接式接头 (SK) |
|---|---|---|---|
| 适用介质 | 空气、水、油、无腐蚀性介质 | 与接头材质相容的气体、液体及腐蚀性化学介质 | 与接头材质相容的气体、液体 及腐蚀性化学介质 |
| 工作压力 | 较高 (100bar ～ 630bar) | 很高 (250bar ～ 630bar) | 很高 (210bar ～ 315bar) |
| 密封方式 | 金属硬密封 | 弹性密封 | 金属硬密封 |
| 密封可靠性 | 较好，气体上一般 | 极好 | 极好 |
| 系统安全性 | 较好<br>≥ Φ28 卡套安装<br>请采用预装机 | 很好 | 很好 |
| 安装成本 | 较低 | 较高 | 较高 |
| 安装容易性 | ＜ Φ35 卡套易装<br>≥ Φ35 卡套一般 | 麻烦 | 麻烦 |
| 钢管精度要求 | 高 | 低 | 低 |
| 装配空间要求 | 大 | 很小 | 较小 |
| 目前应用 | 传统的卡套式接头，液压润滑管路系统中普遍适用 | 早期使用的接头形式，在大规格尺寸和特定场合上使用 | 改进过的焊接式接头，金属硬密封，耐温范围可到 -196℃ ～ +600℃ |

HAWK FLUID®

**技术说明**

1. 钢管及接头材质：不锈钢 304 或 316。
2. 钢管要求：卡套接头用钢管的质量和壁厚对管道系统的可靠至关重要。
3. 接头的安装：卡套接头的正确安装非常重要。
4. 钢管固定：管接头的有效连接可能因振动而失效，必要时需使用管夹固定。

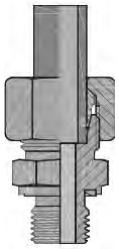

C- 单卡套接头 (SR)

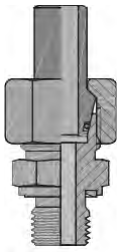

W- 焊接式接头 (SKV)

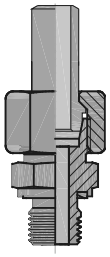

K- 硬密封焊接式接头 (SK)

*** 焊接式接头的实际最大工作压力和焊管及钢管壁厚有关。**

| 系列 | 最大工作压力 | | | |
|---|---|---|---|---|
| | 管子外径 D | 单卡套 接头 C- | * 焊接式 接头 W- | * 硬密封焊接式接头 K- |
| 轻 系 列 L | 6 | 315 | 400 | 315 |
| | 8 | 315 | 400 | 315 |
| | 10 | 315 | 400 | 315 |
| | 12 | 315 | 315 | 315 |
| | 15 | 315 | 315 | 315 |
| | 18 | 250 | 315 | 300 |
| | 22 | 250 | 250 | 300 |
| | 28 | 210 | 250 | 250 |
| | 35 | 160 | 250 | 250 |
| | 42 | 160 | 250 | 210 |
| | 48 | - | 210 | 210 |
| | 60 | - | 210 | |
| | 76 | - | 210 | |
| 重系列 S | 6 | 630 | 700 | |
| | 8 | 630 | 700 | |
| | 10 | 630 | 700 | |
| | 12 | 630 | 630 | |
| | 14 | 630 | 630 | |
| | 16 | 400 | 400 | |
| | 20 | 400 | 400 | |
| | 25 | 400 | 400 | |
| | 30 | 250 | 400 | |
| | 38 | 210 | 315 | |
| | 50 | - | 315 | |
| | 60 | - | 250 | |



www.hawkfluid.cn

**预安装接头**

用于卡套在钢管上的预安装

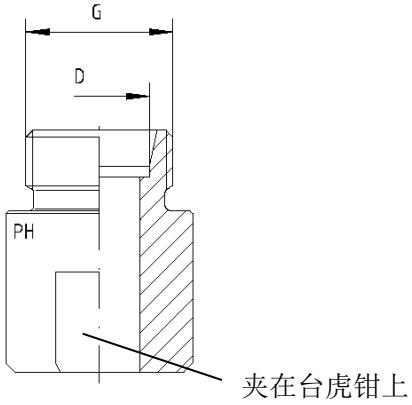

| 系列 | 型 号 | 管径 D | G |
|---|---|---|---|
| 轻系列 L | VOST-L-06 | 6 | M12×1.5 |
| | VOST-L-08 | 8 | M14×1.5 |
| | VOST-L-10 | 10 | M16×1.5 |
| | VOST-L-12 | 12 | M18×1.5 |
| | VOST-L-15 | 15 | M22×1.5 |
| | VOST-L-18 | 18 | M26×1.5 |
| | VOST-L-22 | 22 | M30×2 |
| | VOST-L-28 | 28 | M36×2 |
| | VOST-L-35 | 35 | M45×2 |
| | VOST-L-42 | 42 | M52×2 |

| 系列 | 型 号 | 管径 D | G |
|---|---|---|---|
| 重系列 S | VOST-S-06 | 6 | M14×1.5 |
| | VOST-S-08 | 8 | M16×1.5 |
| | VOST-S-10 | 10 | M18×1.5 |
| | VOST-S-12 | 12 | M20×1.5 |
| | VOST-S-14 | 14 | M22×1.5 |
| | VOST-S-16 | 16 | M24×1.5 |
| | VOST-S-20 | 20 | M30×2 |
| | VOST-S-25 | 25 | M36×2 |
| | VOST-S-30 | 30 | M42×2 |
| | VOST-S-38 | 38 | M52×2 |

**高级润滑剂**

HDS400

ASW040

用于装配不锈钢卡套接头和连接不锈钢螺纹

1. 高级润滑油：**HDS400**
   容量：200 毫升
   润滑油工作温度：－ 20℃～＋ 120℃
2. 瓶装高级白色润滑脂：**ASW040**
   重量：120g
   润滑脂工作温度：－ 40℃～＋ 1400℃
   包括配件：毛刷



www.hawkfluid.cn

## 一）卡套式接头特点：

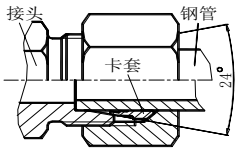

卡套卡紧前

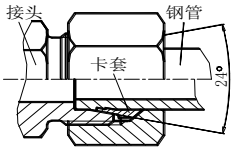

卡套卡紧后

卡套式接头通过拧紧螺母将卡套收紧在接头的 24°锥面内，在卡套咬住钢管的同时形成有效的硬接触密封。卡套式接头最大特点是安装非常方便，只用扳手即可安装；采用弹性卡套密封圈技术（见图 5），可进一步提高卡套式接头抗渗漏的能力；另外相对于焊接式接头不会在安装过程中由于产生氧化皮污染管路清洁度。故卡套式接头广泛适用于高低压普通管路系统，但**卡套式接头要求使用精密无缝钢管**。

## 二）卡套式接头安装指导（卡套式接头的正确安装非常重要！！）：

1) 准备钢管：卡套接头所用钢管必须是精密冷拔无缝钢管。

1．将钢管垂直锯断，管端面与管轴线的垂直度允许误差为 ±3°，锯断后不得影响钢管锯断处圆度和直径。

2．在钢管的端口，内、外表面轻度去毛刺，允许的倒角为 0.2×45°。

3．对于弯管，从直管末端到弯曲处的长度至少为螺母高度的 2 倍（见图 1）. 如需弯管设备请垂询。

2) 卡套预安装：为保证接头安装效果，建议用预安装接头体或其他相应预安装设备进行预装配。

通过预安装接头体进行装配的过程：

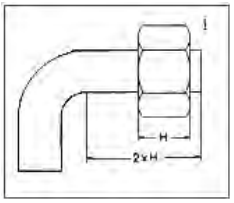


1．在螺母的螺纹上、预安装接头体的螺纹和锥面上以及卡套上涂少量油脂，不锈钢接头请使用专用润滑脂 ASW040P。

2．将螺母和卡套推上钢管，并确认卡套没有装反（见图 1）。

3．将钢管压紧在预安装接头体内，用手将螺母拧入预安装接头。到手拧不动时做好记号，然后用扳手继续将螺母拧紧大约 11/4 圈，对于 Ø12mm 以上较大规格的钢管要用加长的扳手（见图 2 和 3）。注意：在拧紧螺母时不要使钢管被带动旋转。

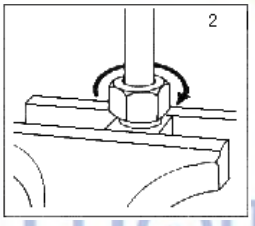


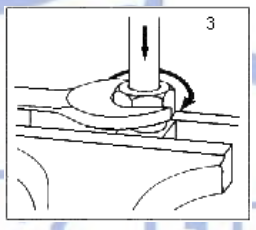


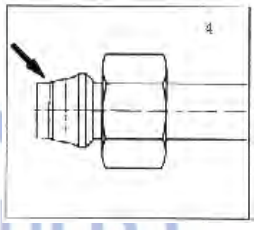


4．检查钢管是否在卡套前端受挤后形成了一个明显突起，并已将卡套前沿包住，如已形成说明预安装结束（见图 4）。

5．为了避免在卡套收紧时，钢管收缩变形，钢管壁厚不能太薄，对于 Ø8-Ø15 的钢管壁厚 >1mm，Ø16-Ø18 钢管壁厚 >1.5mm，Ø20-Ø35 的钢管壁厚 >2mm，Ø38-Ø42 的钢管壁厚 >2.5mm，如必须选用薄壁管，请在钢管内塞衬套，增加连接处壁厚，如需购买衬套请垂询。

3）卡套式接头在管路中的最后安装

如需采用卡套密封，请先将卡套密封套在卡套上（见图 5），然后将预安装过卡套的钢管插入需连接的接头体。用扳手将螺母拧在接头体上，将螺母拧至感到阻力明显增大，然后再拧紧大约 1/4 圈（见图 6 和 7）。

注意：卡套密封不能反复拆装使用，故一般用于最终安装和防漏的维修。

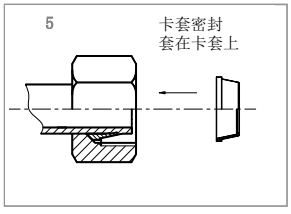


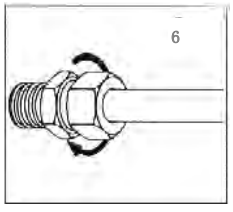


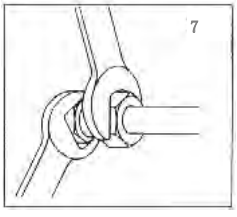




www.hawkfluid.cn

主机 US-FL/01 — MAN

**特点：**

**US–FL/01 – MAN** 是一台既可以进行卡套预安装又可以对钢管进行 37° 扩口的一体化的机器。**US–FL/01 – MAN** 结构设计简练，可靠性高。使用 **US–FL/01** 可以保证卡套接头连接的可靠性，减少大批量安装过程中人为的错误，降低劳动强度。**US–FL/01 – MAN** 可以适用于碳钢、不锈钢等不同材质、不同壁厚的钢管。

**技术参数：**

• 操作方式：手动操作
• 外形尺寸：350×390×270 mm
• 重量：38 公斤
• 卡套预安装适用的钢管外径：Ø6、8、10、12、14、15、16、18、20、22、25、28、30、35、38、42 mm
• 扩口适用的钢管外径：Ø6、8、10、12、14、15、16、18、20、22、25、28、30、35、38、42 mm
• 扩口适用的钢管最大壁厚：4 mm

**卡套预安装工作方法：**

• 放入卡套预安装模具
• 根据钢管材质（碳钢或不锈钢）和管径按推荐的压力值或经验值选定压力
• 放入带有螺母和卡套的管子
• 上下摇动手柄直至压力表指示到选定的压力
• 松开卸荷旋钮，取出带有预安装好的卡套的管子

**扩口方法：**

• 放入扩口模具
• 根据钢管材质（碳钢或不锈钢）和管径、壁厚按推荐的压力值或经验值选定压力
• 放入钢管
• 上下摇动手柄直至压力表指示到选定的压力
• 松开卸荷旋钮，取出扩好口的管子

配件型号：

1. 扩口模块 (US-FL/01 — MAN 加装此模块后具有扩口功能 ): **BL**
2. 扩口用顶尖 :**MAN–01**
3. 扩口夹具：**F–SBM****(“**”处填入对应的钢管外径，如用于外径 Ø22 的扩口夹具为 F-SBM22)
4. 卡套预安装用档板：**GP****(“**”处填入对应的钢管外径，如用于外径 Ø22 的档板为 GP22)
5. 卡套预安装用连接体：**VS*****(“***”处填入对应的钢管外径和卡套式接头的系列号，如用于外径 Ø10 轻系列 L 的连接体为 VS10L)



www.hawkfluid.cn

**用途：**

**US–AT** 卡套预装机可用于 SR 卡套的预安装，也可用于派克 EO、EO2 等符合 ISO8434-1 标准卡套的预安装。

**特点：**

**US–AT** 预装机使用电动液压控制，通过行程控制保证极高的安装可靠性，操作简单方便，工作效率高。

**技术参数：**

- 工作时间：5 ～ 8 秒
- 外形尺寸：510mm*560mm*280mm
- 重量：70Kg
- 电源：220V 单相交流电
- 钢管材料：碳钢和不锈钢
- 钢管外径：Ø6 ～ 42mm

**工作方式：**

1. 检查预装连接体 VS 的尺寸是否合格
2. 放入预装档板 GPA 和连接体 VS
3. 润滑螺母和卡套，将螺母和卡套依次套入钢管
4. 预装机内插入带有螺母和卡套的管子，管子顶住连接体
5. 关上安全罩
6. 预安装工序自动运行
7. 打开安全罩，出出管子

**预安装模具**

1. 预安装档板

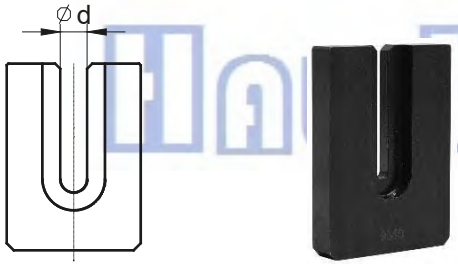


| 型号 | 系列 | 钢管外径 |
|---|---|---|
| GPA06 | L/S | 6 |
| GPA08 | L/S | 8 |
| GPA10 | L/S | 10 |
| GPA12 | L/S | 12 |
| GPA14 | S | 14 |
| GPA15 | L | 15 |
| GPA16 | S | 16 |
| GPA18 | L | 18 |

| 型号 | 系列 | 钢管外径 |
|---|---|---|
| GPA20 | S | 20 |
| GPA22 | L | 22 |
| GPA25 | S | 25 |
| GPA28 | L | 28 |
| GPA30 | S | 30 |
| GPA35 | L | 35 |
| GPA38 | S | 38 |
| GPA42 | L | 42 |

2，预安装连接体

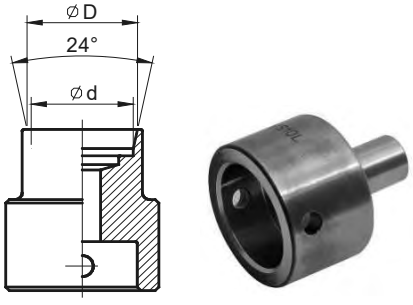


| 型号 | 钢管外径 | d | $D^{+0.2}_{+0}$ |
|---|---|---|---|
| VS06L | 6 | $6^{+0.21}_{+0.14}$ | 8.1 |
| VS08L | 8 | $8^{+0.24}_{+0.15}$ | 10.1 |
| VS10L | 10 | $10^{+0.24}_{+0.15}$ | 12.3 |
| VS12L | 12 | $12^{+0.26}_{+0.15}$ | 14.3 |
| VS15L | 15 | $15^{+0.26}_{+0.15}$ | 17.3 |
| VS18L | 18 | $18^{+0.26}_{+0.15}$ | 20.3 |
| VS22L | 22 | $22^{+0.29}_{+0.16}$ | 24.3 |
| VS28L | 28 | $28^{+0.29}_{+0.16}$ | 30.3 |
| VS35L | 35 | $35.25^{+0.18}_{+0}$ | 38.0 |
| VS42L | 42 | $42.25^{+0.2}_{+0}$ | 45.0 |

| 型号 | 钢管外径 | d | $D^{+0.2}_{+0}$ |
|---|---|---|---|
| VS06S | 6 | $6^{+0.21}_{+0.14}$ | 8.1 |
| VS08S | 8 | $8^{+0.24}_{+0.15}$ | 10.1 |
| VS10S | 10 | $10^{+0.24}_{+0.15}$ | 12.3 |
| VS12S | 12 | $12^{+0.26}_{+0.15}$ | 14.3 |
| VS14S | 14 | $14^{+0.26}_{+0.15}$ | 16.3 |
| VS16S | 16 | $16^{+0.26}_{+0.15}$ | 18.3 |
| VS20S | 20 | $20^{+0.29}_{+0.16}$ | 22.9 |
| VS25S | 25 | $25^{+0.29}_{+0.16}$ | 27.9 |
| VS30S | 30 | $30^{+0.29}_{+0.16}$ | 33.0 |
| VS38S | 38 | $38.25^{+0.15}_{+0}$ | 41.0 |

注意：如果预安装接头内锥磨损或变形会造成装配报废，请每装 50 个卡套按表中 d 和 D 的值检查一次尺寸。



www.hawkfluid.cn

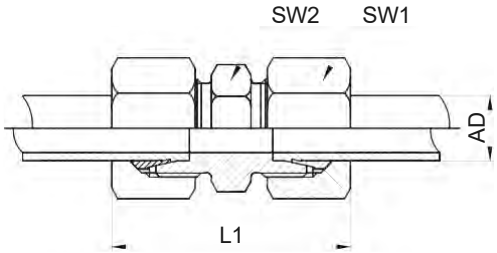


卡套式接头

**订货示例：**C-GV-L22-SS( 高压型 )

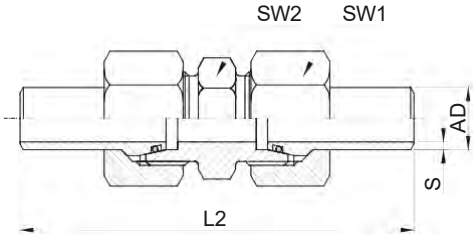


焊接式接头

**订货示例：**W-GV-L22-SS

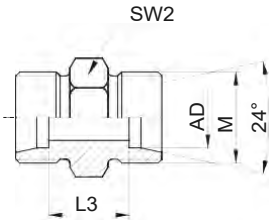


接头体

**订货示例：**GV-L22-SS

各种接头最大工作压力详见 P15 页

| 系列 | 卡套式 | 焊接式 | 接头体型号 | 管径 AD | S | L1 | L2 | L3 | SW1 | SW2 | M |
|---|---|---|---|---|---|---|---|---|---|---|---|
| 轻系列 L | C- | W- | GV-L06-SS | 6 | 1.5 | 39 | 74 | 10 | 12 | 14 | M12*1.5 |
| | C- | W- | GV-L08-SS | 8 | 1.5 | 40 | 75 | 11 | 17 | 14 | M14*1.5 |
| | C- | W- | GV-L10-SS | 10 | 1.5 | 42 | 78 | 13 | 19 | 17 | M16*1.5 |
| | C- | W- | GV-L12-SS | 12 | 1.5 | 43 | 80 | 14 | 22 | 19 | M18*1.5 |
| | C- | W- | GV-L15-SS | 15 | 2.0 | 49 | 90 | 16 | 27 | 24 | M22*1.5 |
| | C- | W- | GV-L18-SS | 18 | 2.5 | 51 | 93 | 16 | 32 | 27 | M26*1.5 |
| | C- | W- | GV-L22-SS | 22 | 3.0 | 55 | 100 | 20 | 36 | 32 | M30*2 |
| | C- | W- | GV-L28-SS | 28 | 4.0 | 58 | 107 | 21 | 41 | 41 | M36*2 |
| | C- | W- | GV-L35-SS | 35 | 4.0 | 67 | 118 | 20 | 50 | 46 | M45*2 |
| | C- | W- | GV-L42-SS | 42 | 5.0 | 70 | 119 | 21 | 60 | 55 | M52*2 |
| | - | W- | GV-L48-SS | 48 | 5.0 | - | 132 | 32 | 65 | 60 | M58*2 |
| | - | W- | GV-L60-SS | 60 | 6.0 | - | 166 | 39 | 80 | 75 | M72*2 |
| 重系列 S | C- | W- | GV-S06-SS | 6 | 1.5 | 45 | 80 | 16 | 17 | 14 | M14*1.5 |
| | C- | W- | GV-S08-SS | 8 | 1.5 | 47 | 82 | 18 | 19 | 17 | M16*1.5 |
| | C- | W- | GV-S10-SS | 10 | 2.0 | 50 | 83 | 17 | 22 | 19 | M18*1.5 |
| | C- | W- | GV-S12-SS | 12 | 2.0 | 51 | 86 | 19 | 24 | 22 | M20*1.5 |
| | C- | W- | GV-S14-SS | 14 | 2.0 | 58 | 101 | 22 | 27 | 24 | M22*1.5 |
| | C- | W- | GV-S16-SS | 16 | 2.5 | 60 | 102 | 21 | 30 | 27 | M24*1.5 |
| | C- | W- | GV-S20-SS | 20 | 3.0 | 63 | 115 | 23 | 36 | 32 | M30*2 |
| | C- | W- | GV-S25-SS | 25 | 4.0 | 76 | 130 | 26 | 46 | 41 | M36*2 |
| | C- | W- | GV-S30-SS | 30 | 4.0 | 82 | 139 | 27 | 50 | 46 | M42*2 |
| | C- | W- | GV-S38-SS | 38 | 5.0 | 94 | 153 | 29 | 60 | 55 | M52*2 |
| 说明：以上材质均为不锈钢 304，密封材质标配 FPM。不带 SS 为碳钢，密封材质配标 NBR。 | | | | | | | | | | | |



www.hawkfluid.cn

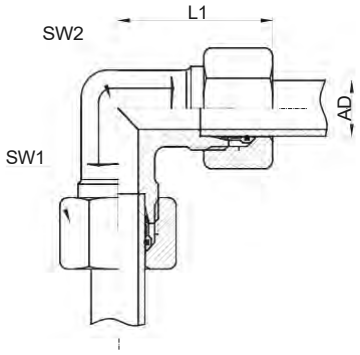


卡套式接头
**订货示例：**C-WV-L22-SS( 高压型 )

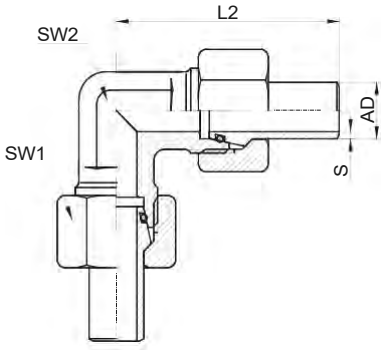


焊接式接头
**订货示例：**W-WV-L22-SS

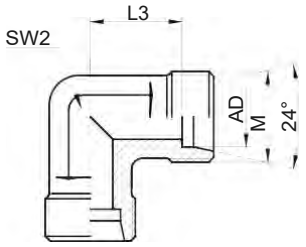


接头体
**订货示例：**WV-L22-SS

各种接头最大工作压力详见 P15 页

| 系列 | 卡套式 | 焊接 式 | 接头体型号 | 管径 AD | S | L1 | L2 | L3 | SW1 | SW2 | M |
|---|---|---|---|---|---|---|---|---|---|---|---|
| 轻系列 L | C- | W- | WV-L06-SS | 6 | 1.5 | 27.0 | 44.0 | 12.0 | 14 | 12 | M12*1.5 |
| | C- | W- | WV-L08-SS | 8 | 1.5 | 29.0 | 46.0 | 14.0 | 17 | 12 | M14*1.5 |
| | C- | W- | WV-L10-SS | 10 | 1.5 | 30.0 | 47.5 | 15.0 | 19 | 14 | M16*1.5 |
| | C- | W- | WV-L12-SS | 12 | 1.5 | 32.0 | 50.0 | 17.0 | 22 | 17 | M18*1.5 |
| | C- | W- | WV-L15-SS | 15 | 2.0 | 37.5 | 58.0 | 21.0 | 27 | 19 | M22*1.5 |
| | C- | W- | WV-L18-SS | 18 | 2.5 | 41.0 | 62.0 | 23.5 | 32 | 24 | M26*1.5 |
| | C- | W- | WV-L22-SS | 22 | 3.0 | 45.0 | 67.0 | 27.5 | 36 | 27 | M30*2 |
| | C- | W- | WV-L28-SS | 28 | 4.0 | 49.0 | 73.5 | 30.5 | 41 | 36 | M36*2 |
| | C- | W- | WV-L35-SS | 35 | 4.0 | 58.0 | 83.0 | 34.5 | 50 | 41 | M45*2 |
| | C- | W- | WV-L42-SS | 42 | 5.0 | 64.0 | 89.0 | 40.0 | 60 | 50 | M52*2 |
| 重系列 S | C- | W- | WV-S06-SS | 6 | 1.5 | 30.0 | 48.0 | 16.0 | 17 | 12 | M14*1.5 |
| | C- | W- | WV-S08-SS | 8 | 1.5 | 32.0 | 49.0 | 17.0 | 19 | 14 | M16*1.5 |
| | C- | W- | WV-S10-SS | 10 | 2.0 | 34.0 | 50.5 | 17.5 | 22 | 17 | M18*1.5 |
| | C- | W- | WV-S12-SS | 12 | 2.0 | 37.0 | 55.0 | 21.5 | 24 | 19 | M20*1.5 |
| | C- | W- | WV-S14-SS | 14 | 2.0 | 40.0 | 62.0 | 22.0 | 27 | 19 | M22*1.5 |
| | C- | W- | WV-S16-SS | 16 | 2.5 | 44.0 | 65.0 | 24.5 | 30 | 24 | M24*1.5 |
| | C- | W- | WV-S20-SS | 20 | 3.0 | 46.0 | 73.0 | 26.5 | 36 | 27 | M30*2 |
| | C- | W- | WV-S25-SS | 25 | 4.0 | 55.0 | 82.0 | 30.0 | 46 | 36 | M36*2 |
| | C- | W- | WV-S30-SS | 30 | 4.0 | 63.0 | 91.5 | 35.5 | 50 | 41 | M42*2 |
| | C- | W- | WV-S38-SS | 38 | 5.0 | 74.0 | 103.0 | 41.0 | 60 | 50 | M52*2 |
| 说明：以上材质均为不锈钢 304，密封材质标配 FPM。不带 SS 为碳钢 , 密封材质配标 NBR。 | | | | | | | | | | | |



www.hawkfluid.cn

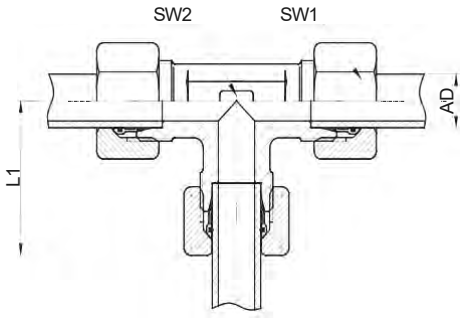


卡套式接头
**订货示例：**C-TV-L22-SS( 高压型 )

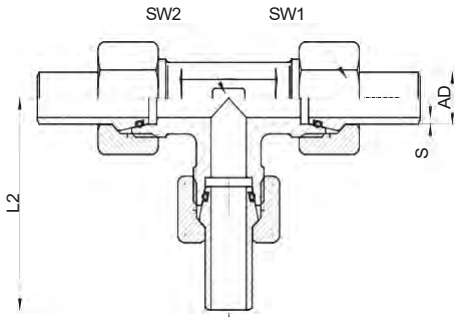


焊接式接头
**订货示例：**W-TV-L22-SS

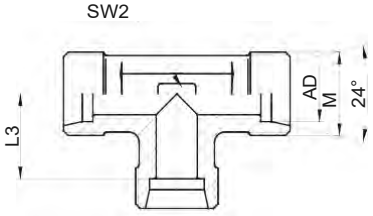


接头体
**订货示例：**TV-L22-SS

各种接头最大工作压力详见 P15 页

| 系列 | 卡套式 | 焊接式 | 接头体型号 | 管径 AD | S | L1 | L2 | L3 | SW1 | SW2 | M |
|---|---|---|---|---|---|---|---|---|---|---|---|
| 轻系列 L | C- | W- | TV-L06-SS | 6 | 1.5 | 27.0 | 44.0 | 12.0 | 14 | 12 | M12*1.5 |
| | C- | W- | TV-L08-SS | 8 | 1.5 | 29.0 | 46.0 | 14.0 | 17 | 12 | M14*1.5 |
| | C- | W- | TV-L10-SS | 10 | 1.5 | 30.0 | 47.5 | 15.0 | 19 | 14 | M16*1.5 |
| | C- | W- | TV-L12-SS | 12 | 1.5 | 32.0 | 50.0 | 17.0 | 22 | 17 | M18*1.5 |
| | C- | W- | TV-L15-SS | 15 | 2.0 | 37.5 | 58.0 | 21.0 | 27 | 19 | M22*1.5 |
| | C- | W- | TV-L18-SS | 18 | 2.5 | 41.0 | 62.0 | 23.5 | 32 | 24 | M26*1.5 |
| | C- | W- | TV-L22-SS | 22 | 3.0 | 45.0 | 67.0 | 27.5 | 36 | 27 | M30*2 |
| | C- | W- | TV-L28-SS | 28 | 4.0 | 49.0 | 73.5 | 30.5 | 41 | 36 | M36*2 |
| | C- | W- | TV-L35-SS | 35 | 4.0 | 58.0 | 83.0 | 34.5 | 50 | 41 | M45*2 |
| | C- | W- | TV-L42-SS | 42 | 5.0 | 64.0 | 89.0 | 40.0 | 60 | 50 | M52*2 |
| 重系列 S | C- | W- | TV-S06-SS | 6 | 1.5 | 30.0 | 48.0 | 16.0 | 17 | 12 | M14*1.5 |
| | C- | W- | TV-S08-SS | 8 | 1.5 | 32.0 | 49.0 | 17.0 | 19 | 14 | M16*1.5 |
| | C- | W- | TV-S10-SS | 10 | 2.0 | 34.0 | 51.0 | 17.5 | 22 | 17 | M18*1.5 |
| | C- | W- | TV-S12-SS | 12 | 2.0 | 37.0 | 55.0 | 21.5 | 24 | 19 | M20*1.5 |
| | C- | W- | TV-S14-SS | 14 | 2.0 | 40.0 | 62.0 | 22.0 | 27 | 19 | M22*1.5 |
| | C- | W- | TV-S16-SS | 16 | 2.5 | 44.0 | 65.0 | 24.5 | 30 | 24 | M24*1.5 |
| | C- | W- | TV-S20-SS | 20 | 3.0 | 46.0 | 73.0 | 26.5 | 36 | 27 | M30*2 |
| | C- | W- | TV-S25-SS | 25 | 4.0 | 55.0 | 82.0 | 30.0 | 46 | 36 | M36*2 |
| | C- | W- | TV-S30-SS | 30 | 4.0 | 63.0 | 91.5 | 35.5 | 50 | 41 | M42*2 |
| | C- | W- | TV-S38-SS | 38 | 5.0 | 74.0 | 103.0 | 41.0 | 60 | 50 | M52*2 |

说明：以上材质均为不锈钢 304，密封材质标配 FPM。不带 SS 为碳钢，密封材质配标 NBR。



www.hawkfluid.cn

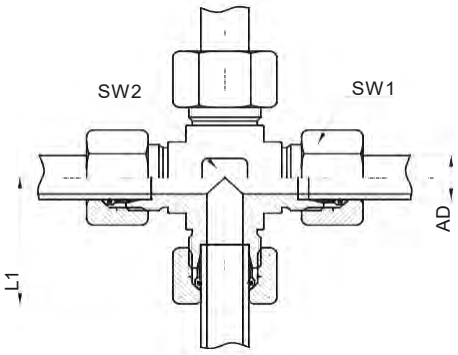


卡套式接头
**订货示例：**C-KV-L22-SS( 高压型 )

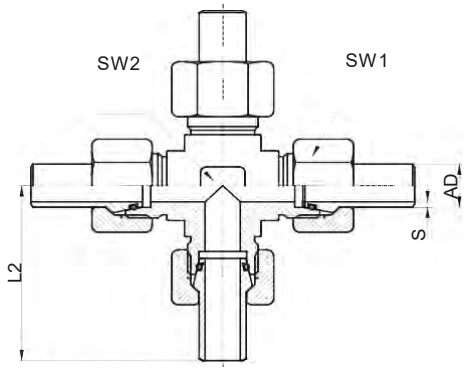


焊接式接头
**订货示例：**W-KV-L22-SS

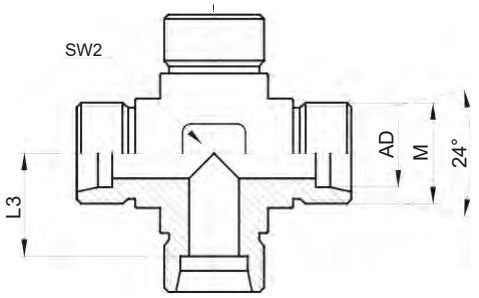


接头体
**订货示例：**KV-L22-SS

各种接头最大工作压力详见 P15 页

| 系列 | 卡套式 | 焊接 式 | 接头体型号 | 管径 AD | S | L1 | L2 | L3 | SW1 | SW2 | M |
|---|---|---|---|---|---|---|---|---|---|---|---|
| 轻系列 L | C- | W- | KV-L06-SS | 6 | 1.5 | 27.0 | 44.0 | 12.0 | 14 | 12 | M12*1.5 |
| | C- | W- | KV-L08-SS | 8 | 1.5 | 29.0 | 46.0 | 14.0 | 17 | 14 | M14*1.5 |
| | C- | W- | KV-L10-SS | 10 | 1.5 | 29.0 | 46.5 | 14.0 | 19 | 14 | M16*1.5 |
| | C- | W- | KV-L12-SS | 12 | 1.5 | 32.0 | 50.0 | 17.0 | 22 | 17 | M18*1.5 |
| | C- | W- | KV-L15-SS | 15 | 2.0 | 37.5 | 58.0 | 21.0 | 27 | 19 | M22*1.5 |
| | C- | W- | KV-L18-SS | 18 | 2.5 | 40.0 | 61.0 | 22.5 | 32 | 24 | M26*1.5 |
| | C- | W- | KV-L22-SS | 22 | 3.0 | 45.0 | 67.5 | 27.5 | 36 | 27 | M30*2 |
| | C- | W- | KV-L28-SS | 28 | 4.0 | 49.5 | 73.5 | 30.5 | 41 | 36 | M36*2 |
| | C- | W- | KV-L35-SS | 35 | 4.0 | 58.0 | 83.5 | 34.5 | 50 | 41 | M45*2 |
| | C- | W- | KV-L42-SS | 42 | 5.0 | 64.5 | 89.0 | 40.0 | 60 | 50 | M52*2 |
| 重系列 S | C- | W- | KV-S06-SS | 6 | 1.5 | 27.5 | 45.0 | 13.0 | 17 | 12 | M14*1.5 |
| | C- | W- | KV-S08-SS | 8 | 1.5 | 28.5 | 46.0 | 14.0 | 19 | 14 | M16*1.5 |
| | C- | W- | KV-S10-SS | 10 | 2.0 | 33.0 | 49.5 | 16.5 | 22 | 17 | M18*1.5 |
| | C- | W- | KV-S12-SS | 12 | 2.0 | 35.5 | 53.0 | 19.5 | 24 | 19 | M20*1.5 |
| | C- | W- | KV-S14-SS | 14 | 2.0 | 38.0 | 59.5 | 20.0 | 27 | 19 | M22*1.5 |
| | C- | W- | KV-S16-SS | 16 | 2.5 | 39.5 | 60.5 | 23.5 | 30 | 24 | M24*1.5 |
| | C- | W- | KV-S20-SS | 20 | 3.0 | 46.5 | 73.0 | 26.5 | 36 | 27 | M30*2 |
| | C- | W- | KV-S25-SS | 25 | 4.0 | 55.0 | 82.0 | 30.0 | 46 | 36 | M36*2 |
| | C- | W- | KV-S30-SS | 30 | 4.0 | 62.0 | 90.5 | 34.5 | 50 | 41 | M42*2 |
| 说明：以上材质均为不锈钢 304，密封材质标配 FPM。不带 SS 为碳钢 , 密封材质配标 NBR。 | | | | | | | | | | | |



www.hawkfluid.cn

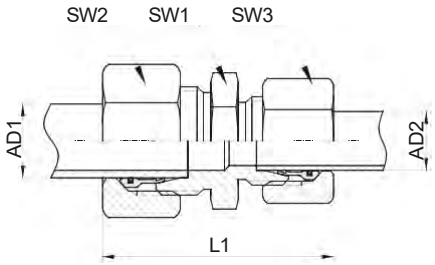


卡套式接头

**订货示例：**C-GR-L22/12-SS( 高压型 )

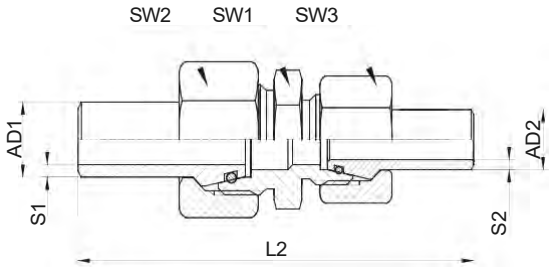


焊接式接头

**订货示例：**W-GR-L22/12-SS

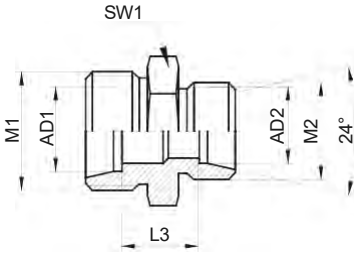


接头体

**订货示例：**GR-L22/12-SS

各种接头最大工作压力详见 P15 页

| 系列 | 卡套 | 焊接式 | 接头体型号 | AD1 | S1 | AD2 | S2 | L1 | L2 | L3 | SW1 | SW2 | SW3 | M1 | M2 |
|---|---|---|---|---|---|---|---|---|---|---|---|---|---|---|---|
| 轻系列 L | C- | W- | GR-L08/06-SS | 8 | 1.5 | 6 | 1.5 | 40.0 | 75.0 | 11.0 | 14 | 17 | 14 | M14*1.5 | M12*1.5 |
| | C- | W- | GR-L10/06-SS | 10 | 1.5 | 6 | 1.5 | 41.0 | 76.5 | 12.0 | 17 | 19 | 14 | M16*1.5 | M12*1.5 |
| | C- | W- | GR-L10/08-SS | | | 8 | 1.5 | 41.0 | 76.5 | 12.0 | 17 | 19 | 17 | | M14*1.5 |
| | C- | W- | GR-L12/06-SS | 12 | 1.5 | 6 | 1.5 | 42.0 | 77.5 | 13.0 | 19 | 22 | 14 | M18*1.5 | M12*1.5 |
| | C- | W- | GR-L12/08-SS | | | 8 | 1.5 | 42.0 | 77.5 | 13.0 | 19 | 22 | 17 | | M14*1.5 |
| | C- | W- | GR-L12/10-SS | | | 10 | 1.5 | 43.0 | 79.0 | 14.0 | 19 | 22 | 19 | | M16*1.5 |
| | C- | W- | GR-L15/10-SS | 15 | 2.0 | 10 | 1.5 | 46.0 | 84.5 | 15.0 | 24 | 27 | 19 | M22*1.5 | M16*1.5 |
| | C- | W- | GR-L15/12-SS | | | 12 | 1.5 | 46.0 | 85.0 | 15.0 | 24 | 27 | 22 | | M18*1.5 |
| | C- | W- | GR-L18/10-SS | 18 | 2.5 | 10 | 1.5 | 48.0 | 86.5 | 15.5 | 27 | 32 | 19 | M26*1.5 | M16*1.5 |
| | C- | W- | GR-L18/12-SS | | | 12 | 1.5 | 48.0 | 87.0 | 15.5 | 27 | 32 | 22 | | M18*1.5 |
| | C- | W- | GR-L18/15-SS | | | 15 | 2.0 | 51.0 | 91.0 | 16.5 | 27 | 32 | 27 | | M22*1.5 |
| | C- | W- | GR-L22/10-SS | 22 | 3.0 | 10 | 1.5 | 49.0 | 89.0 | 17.0 | 32 | 36 | 19 | M30*2 | M16*1.5 |
| | C- | W- | GR-L22/12-SS | | | 12 | 1.5 | 50.0 | 90.0 | 17.5 | 32 | 36 | 22 | | M18*1.5 |
| | C- | W- | GR-L22/15-SS | | | 15 | 2.0 | 53.0 | 95.0 | 18.5 | 32 | 36 | 27 | | M22*1.5 |
| | C- | W- | GR-L22/18-SS | | | 18 | 2.5 | 53.0 | 96.0 | 18.0 | 32 | 36 | 32 | | M26*1.5 |
| | C- | W- | GR-L28/18-SS | 28 | 4.0 | 18 | 2.5 | 55.5 | 100.0 | 19.0 | 41 | 41 | 32 | M36*2 | M26*1.5 |
| | C- | W- | GR-L28/22-SS | | | 22 | 3.0 | 57.5 | 104.0 | 21.0 | 41 | 41 | 36 | | M30*2 |
| | C- | W- | GR-L35/22-SS | 35 | 4.0 | 22 | 3.0 | 62.0 | 110.0 | 21.0 | 46 | 50 | 36 | M45*2 | M30*2 |
| | C- | W- | GR-L35/28-SS | | | 28 | 4.0 | 63.0 | 113.0 | 21.0 | 46 | 50 | 41 | | M36*2 |
| | C- | W- | GR-L42/28-SS | 42 | 5.0 | 28 | 4.0 | 65.5 | 115.0 | 22.5 | 55 | 60 | 41 | M52*2 | M36*2 |
| | C- | W- | GR-L42/35-SS | | | 35 | 4.0 | 69.0 | 119.5 | 21.5 | 55 | 60 | 50 | | M45*2 |

说明：以上材质均为不锈钢 304，密封材质标配 FPM。不带 SS 为碳钢，密封材质配标 NBR。



www.hawkfluid.cn

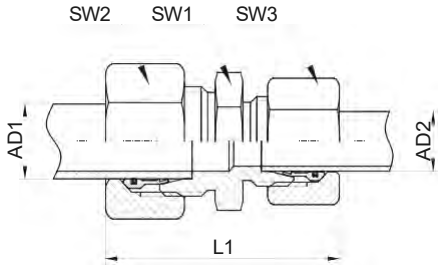


卡套式接头

**订货示例：**C-GR-S16/12-SS( 高压型 )

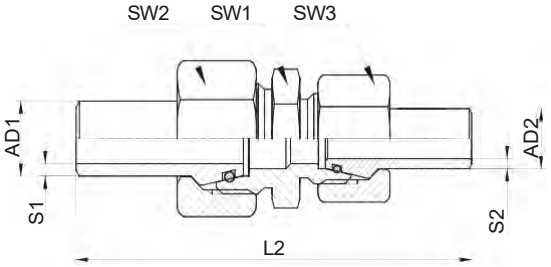


焊接式接头

**订货示例：**W-GR-S16/12-SS

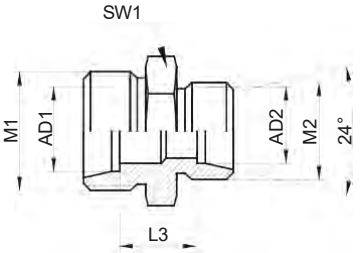


接头体

**订货示例：**GR-S16/12-SS

各种接头最大工作压力详见 P15 页　　注 : 特殊变径组合 , 量大可订制

| 系列 | 卡套式 | 焊接式 | 接头体型号 | AD1 | S1 | AD2 | S2 | L1 | L2 | L3 | SW1 | SW2 | SW3 | M1 | M2 |
|---|---|---|---|---|---|---|---|---|---|---|---|---|---|---|---|
| 重系列 S | C- | W- | GR-S08/06-SS | 8 | 1.5 | 6 | 1.5 | 47.0 | 82.0 | 18.0 | 17 | 19 | 17 | M16*1.5 | M14*1.5 |
| | C- | W- | GR-S10/06-SS | 10 | 2.0 | 6 | 1.5 | 48.5 | 82.5 | 17.5 | 19 | 22 | 17 | M18*1.5 | M14*1.5 |
| | C- | W- | GR-S10/08-SS | | | 8 | 1.5 | 48.5 | 82.5 | 17.5 | 19 | 22 | 19 | | M16*1.5 |
| | C- | W- | GR-S12/08-SS | 12 | 2.0 | 8 | 1.5 | 50.0 | 85.0 | 19.5 | 22 | 24 | 19 | M20*1.5 | M16*1.5 |
| | C- | W- | GR-S12/10-SS | | | 10 | 2.0 | 51.0 | 86.0 | 19.0 | 22 | 24 | 22 | | M18*1.5 |
| | C- | W- | GR-S14/10-SS | 14 | 2.0 | 10 | 2.0 | 54.5 | 93.0 | 20.5 | 24 | 27 | 22 | M22*1.5 | M18*1.5 |
| | C- | W- | GR-S14/12-SS | | | 12 | 2.0 | 54.5 | 93.5 | 20.5 | 24 | 27 | 24 | | M20*1.5 |
| | C- | W- | GR-S16/10-SS | 16 | 2.5 | 10 | 2.0 | 56.0 | 93.5 | 20.0 | 27 | 30 | 22 | M24*1.5 | M18*1.5 |
| | C- | W- | GR-S16/12-SS | | | 12 | 2.0 | 55.5 | 94.0 | 20.0 | 27 | 30 | 24 | | M20*1.5 |
| | C- | W- | GR-S16/14-SS | | | 14 | 2.0 | 59.0 | 102.0 | 21.5 | 27 | 30 | 27 | | M22*1.5 |
| | C- | W- | GR-S20/10-SS | 20 | 3.0 | 10 | 2.0 | 58.0 | 101.0 | 21.5 | 32 | 36 | 22 | M30*2 | M18*1.5 |
| | C- | W- | GR-S20/12-SS | | | 12 | 2.0 | 58.0 | 102.0 | 22.0 | 32 | 36 | 24 | | M20*1.5 |
| | C- | W- | GR-S20/16-SS | | | 16 | 2.5 | 62.5 | 110.0 | 23.0 | 32 | 36 | 30 | | M24*1.5 |
| | C- | W- | GR-S25/16-SS | 25 | 4.0 | 16 | 2.5 | 70.0 | 118.5 | 25.5 | 41 | 46 | 30 | M36*2 | M24*1.5 |
| | C- | W- | GR-S25/20-SS | | | 20 | 3.0 | 70.5 | 124.0 | 25.5 | 41 | 46 | 36 | | M30*2 |
| | C- | W- | GR-S30/20-SS | 30 | 4.0 | 20 | 3.0 | 73.5 | 128.0 | 26.0 | 46 | 50 | 36 | M42*2 | M30*2 |
| | C- | W- | GR-S30/25-SS | | | 25 | 4.0 | 79.0 | 135.0 | 26.5 | 46 | 50 | 46 | | M36*2 |
| | C- | W- | GR-S38/30-SS | 38 | 5.0 | 30 | 4.0 | 88.0 | 146.0 | 27.5 | 55 | 60 | 50 | M52*2 | M42*2 |

说明：以上材质均为不锈钢 304，密封材质标配 FPM。不带 SS 为碳钢 , 密封材质配标 NBR。



www.hawkfluid.cn

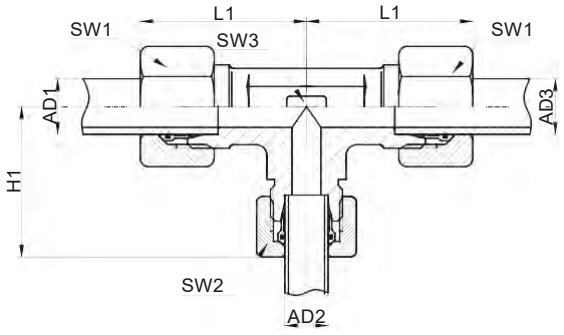


卡套式接头

**订货示例：**C-TVR-L22/15/22-SS( 高压型 )

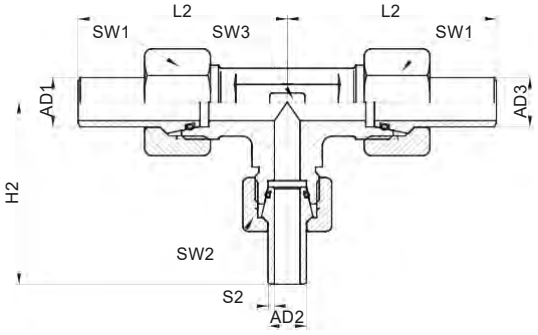


焊接式接头

**订货示例：**W-TVR-L22/15/22-SS

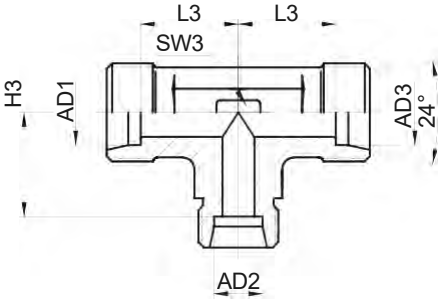


接头体

**订货示例：**TVR-L22/15/22-SS

各种接头最大工作压力详见 P15 页

| 系列 | 卡套式 | 焊接式 | 接头体型号 | AD1 | AD2 | AD3 | L1 | L2 | L3 | H1 | H2 | H3 | SW1 | SW2 | SW3 |
|---|---|---|---|---|---|---|---|---|---|---|---|---|---|---|---|
| 轻系列 L | C- | W- | TVR-L08/06/08-SS | 8 | 6 | 8 | 29.0 | 46.0 | 14.0 | 29.0 | 46.0 | 14.0 | 17 | 14 | 12 |
| | C- | W- | TVR-L10/08/10-SS | 10 | 8 | 10 | 30.0 | 47.5 | 15.0 | 30.0 | 47.0 | 15.0 | 19 | 17 | 14 |
| | C- | W- | TVR-L10/06/10-SS | | 6 | | | | | 30.0 | 47.0 | 15.0 | 19 | 14 | 14 |
| | C- | W- | TVR-L12/10/12-SS | 12 | 10 | 12 | 32.0 | 50.0 | 17.0 | 32.0 | 49.5 | 17.0 | 22 | 19 | 17 |
| | C- | W- | TVR-L12/08/12-SS | | 8 | | | | | 32.0 | 49.0 | 17.0 | 22 | 17 | 17 |
| | C- | W- | TVR-L12/06/12-SS | | 6 | | | | | 32.0 | 49.0 | 17.0 | 22 | 14 | 17 |
| | C- | W- | TVR-L15/12/15-SS | 15 | 12 | 15 | 37.0 | 58.0 | 21.0 | 36.0 | 54.5 | 21.0 | 27 | 22 | 19 |
| | C- | W- | TVR-L15/10/15-SS | | 10 | | | | | 36.0 | 53.5 | 21.0 | 27 | 19 | 19 |
| | C- | W- | TVR-L15/08/15-SS | | 8 | | | | | 36.0 | 53.0 | 21.0 | 27 | 17 | 19 |
| | C- | W- | TVR-L15/06/15-SS | | 6 | | | | | 36.0 | 53.0 | 21.0 | 27 | 14 | 19 |
| | C- | W- | TVR-L18/15/18-SS | 18 | 15 | 18 | 41.0 | 62.0 | 23.5 | 40.5 | 61.0 | 24.0 | 32 | 27 | 24 |
| | C- | W- | TVR-L18/12/18-SS | | 12 | | | | | 39.0 | 57.0 | 24.0 | 32 | 22 | 24 |
| | C- | W- | TVR-L18/10/18-SS | | 10 | | | | | 39.0 | 56.5 | 24.0 | 32 | 19 | 24 |
| | C- | W- | TVR-L22/18/22-SS | 22 | 18 | 22 | 45.0 | 67.0 | 27.5 | 45.0 | 66.0 | 27.5 | 36 | 32 | 27 |
| | C- | W- | TVR-L22/15/22-SS | | 15 | | | | | 44.5 | 65.0 | 28.0 | 36 | 27 | 27 |
| | C- | W- | TVR-L22/12/22-SS | | 12 | | | | | 43.0 | 61.0 | 28.0 | 36 | 22 | 27 |
| | C- | W- | TVR-L22/10/22-SS | | 10 | | | | | 42.5 | 60.5 | 28.0 | 36 | 19 | 27 |
| | C- | W- | TVR-L28/22/28-SS | 28 | 22 | 28 | 49.0 | 73.5 | 30.5 | 48.0 | 70.0 | 30.5 | 41 | 36 | 36 |
| | C- | W- | TVR-L28/18/28-SS | | 18 | | | | | 48.0 | 69.0 | 30.5 | 41 | 32 | 36 |
| | C- | W- | TVR-L28/15/28-SS | | 15 | | | | | 47.5 | 68.0 | 31.0 | 41 | 27 | 36 |
| | C- | W- | TVR-L28/12/28-SS | | 12 | | | | | 46.0 | 64.0 | 31.0 | 41 | 22 | 36 |
| | C- | W- | TVR-L28/10/28-SS | | 10 | | | | | 45.5 | 63.5 | 31.0 | 41 | 19 | 36 |

说明：以上材质均为不锈钢 304，密封材质标配 FPM。



www.hawkfluid.cn

各种接头最大工作压力详见 P15 页

| 系列 | 卡套式 | 焊接式 | 接头体型号 | AD1 | AD2 | AD3 | L1 | L2 | L3 | H1 | H2 | H3 | SW1 | SW2 | SW3 |
|---|---|---|---|---|---|---|---|---|---|---|---|---|---|---|---|
| 轻系列 L | C- | W- | TVR-L35/28/35-SS | 35 | 28 | 35 | 58.0 | 83.0 | 34.5 | 56.0 | 80.5 | 37.5 | 50 | 41 | 41 |
| | C- | W- | TVR-L35/22/35-SS | | 22 | | | | | 55.0 | 77.0 | 37.5 | 50 | 36 | 41 |
| | C- | W- | TVR-L35/18/35-SS | | 18 | | | | | 55.0 | 76.0 | 37.5 | 50 | 32 | 41 |
| | C- | W- | TVR-L42/35/42-SS | 42 | 35 | 42 | 64.0 | 89.0 | 40.0 | 63.0 | 89.0 | 40.0 | 60 | 50 | 50 |
| | C- | W- | TVR-L42/28/42-SS | | 28 | | | | | 59.0 | 83.0 | 40.0 | 60 | 41 | 50 |
| | C- | W- | TVR-L42/22/42-SS | | 22 | | | | | 58.0 | 80.0 | 40.0 | 60 | 36 | 50 |
| | C- | W- | TVR-L42/18/42-SS | | 18 | | | | | 58.0 | 78.5 | 40.0 | 60 | 32 | 50 |
| | C- | W- | TVR-L42/15/42-SS | | 15 | | | | | 56.5 | 77.0 | 40.0 | 60 | 27 | 50 |
| 重系列 S | C- | W- | TVR-S10/08/10-SS | 10 | 8 | 10 | 33.5 | 51.0 | 17.5 | 32.5 | 49.5 | 17.5 | 22 | 19 | 17 |
| | C- | W- | TVR-S12/10/12-SS | 12 | 10 | 12 | 37.5 | 55.0 | 21.5 | 37.5 | 55.0 | 21.5 | 24 | 22 | 19 |
| | C- | W- | TVR-S12/08/12-SS | | 8 | | | | | 36.5 | 54.0 | 22.0 | 24 | 19 | 19 |
| | C- | W- | TVR-S14/10/14-SS | 14 | 10 | 14 | 40.0 | 61.5 | 22.0 | 39.0 | 55.5 | 22.5 | 27 | 22 | 19 |
| | C- | W- | TVR-S14/08/14-SS | | 8 | | | | | 37.0 | 54.0 | 22.0 | 27 | 19 | 19 |
| | C- | W- | TVR-S16/14/16-SS | 16 | 14 | 16 | 44.0 | 65.0 | 24.5 | 43.0 | 65.0 | 25.0 | 30 | 27 | 24 |
| | C- | W- | TVR-S16/12/16-SS | | 12 | | | | | 41.0 | 59.0 | 25.5 | 30 | 24 | 24 |
| | C- | W- | TVR-S16/10/16-SS | | 10 | | | | | 42.0 | 58.5 | 25.5 | 30 | 22 | 24 |
| | C- | W- | TVR-S16/08/16-SS | | 8 | | | | | 41.0 | 58.0 | 26.0 | 30 | 19 | 24 |
| | C- | W- | TVR-S20/16/20-SS | 20 | 16 | 20 | 46.5 | 73.0 | 26.5 | 48.0 | 69.0 | 28.5 | 36 | 30 | 27 |
| | C- | W- | TVR-S20/14/20-SS | | 14 | | | | | 47.0 | 69.0 | 29.0 | 36 | 27 | 27 |
| | C- | W- | TVR-S20/12/20-SS | | 12 | | | | | 45.0 | 63.0 | 29.5 | 36 | 24 | 27 |
| | C- | W- | TVR-S25/20/25-SS | 25 | 20 | 25 | 55.0 | 82.0 | 30.0 | 56.5 | 84.0 | 31.5 | 46 | 36 | 36 |
| | C- | W- | TVR-S25/16/25-SS | | 16 | | | | | 53.0 | 74.0 | 33.5 | 46 | 30 | 36 |
| | C- | W- | TVR-S30/25/30-SS | 30 | 25 | 30 | 63.0 | 91.5 | 35.5 | 62.0 | 89.0 | 37.0 | 50 | 46 | 41 |
| | C- | W- | TVR-S30/20/30-SS | | 20 | | | | | 58.5 | 84.5 | 38.5 | 50 | 36 | 41 |
| | C- | W- | TVR-S38/30/38-SS | 38 | 30 | 38 | 73.5 | 103.0 | 41.0 | 68.5 | 97.0 | 41.0 | 60 | 50 | 50 |

说明：以上材质均为不锈钢 304，密封材质标配 FPM。



www.hawkfluid.cn

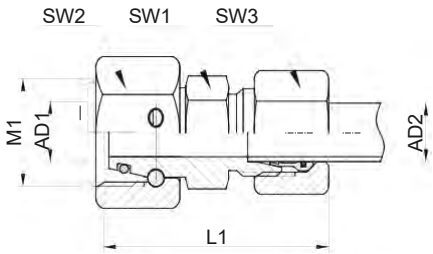


卡套式接头

**订货示例：**C-RED-L22/15-SS( 高压型 )

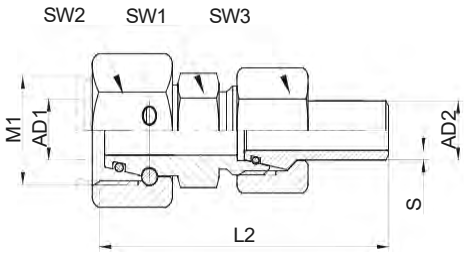


焊接式接头

**订货示例：**W-RED-L22/15-SS

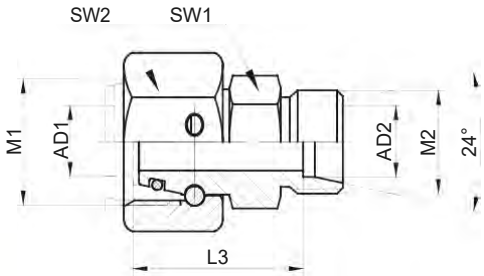


接头体

**订货示例：**RED-L22/15-SS

各种接头最大工作压力详见 P15 页

| 系列 | 卡套式 | 焊接式 | 接头体型号 | AD1 | AD2 | S | M1 | L1 | L2 | L3 | SW1 | SW2 | SW3 | M2 |
|---|---|---|---|---|---|---|---|---|---|---|---|---|---|---|
| 轻系列 L | C- | W- | RED-L08/06-SS | 8 | 6 | 1.5 | M14*1.5 | 39.5 | 57.0 | 25.0 | 12 | 17 | 14 | M12*1.5 |
| | C- | W- | RED-L10/06-SS | 10 | 6 | 1.5 | M16*1.5 | 40.0 | 57.0 | 25.0 | 14 | 19 | 14 | M12*1.5 |
| | C- | W- | RED-L10/08-SS | | 8 | 1.5 | | 40.0 | 57.0 | 25.0 | 14 | 19 | 17 | M14*1.5 |
| | C- | W- | RED-L12/06-SS | 12 | 6 | 1.5 | M18*1.5 | 41.0 | 58.5 | 26.5 | 17 | 22 | 14 | M12*1.5 |
| | C- | W- | RED-L12/08-SS | | 8 | 1.5 | | 41.0 | 58.5 | 26.5 | 17 | 22 | 17 | M14*1.5 |
| | C- | W- | RED-L12/10-SS | | 10 | 1.5 | | 42.0 | 60.0 | 27.5 | 17 | 22 | 19 | M16*1.5 |
| | C- | W- | RED-L15/06-SS | 15 | 6 | 1.5 | M22*1.5 | 43.0 | 60.0 | 28.0 | 19 | 27 | 14 | M12*1.5 |
| | C- | W- | RED-L15/08-SS | | 8 | 1.5 | | 43.0 | 60.0 | 28.0 | 19 | 27 | 17 | M14*1.5 |
| | C- | W- | RED-L15/10-SS | | 10 | 1.5 | | 43.5 | 61.5 | 29.0 | 19 | 27 | 19 | M16*1.5 |
| | C- | W- | RED-L15/12-SS | | 12 | 1.5 | | 45.0 | 67.0 | 30.0 | 19 | 27 | 22 | M18*1.5 |
| | C- | W- | RED-L18/06-SS | 18 | 6 | 1.5 | M26*1.5 | 44.0 | 61.5 | 29.5 | 24 | 32 | 14 | M12*1.5 |
| | C- | W- | RED-L18/08-SS | | 8 | 1.5 | | 44.0 | 61.5 | 29.5 | 24 | 32 | 17 | M14*1.5 |
| | C- | W- | RED-L18/10-SS | | 10 | 1.5 | | 45.0 | 63.0 | 30.5 | 24 | 32 | 19 | M16*1.5 |
| | C- | W- | RED-L18/12-SS | | 12 | 1.5 | | 45.5 | 63.5 | 30.5 | 24 | 32 | 22 | M18*1.5 |
| | C- | W- | RED-L18/15-SS | | 15 | 2.0 | | 48.0 | 68.5 | 31.5 | 24 | 32 | 27 | M22*1.5 |
| | C- | W- | RED-L22/06-SS | 22 | 6 | 1.5 | M30*2 | 47.5 | 65.0 | 33.0 | 27 | 36 | 14 | M12*1.5 |
| | C- | W- | RED-L22/08-SS | | 8 | 1.5 | | 47.5 | 65.0 | 33.0 | 27 | 36 | 17 | M14*1.5 |
| | C- | W- | RED-L22/10-SS | | 10 | 1.5 | | 48.5 | 66.5 | 34.0 | 27 | 36 | 19 | M16*1.5 |
| | C- | W- | RED-L22/12-SS | | 12 | 1.5 | | 49.0 | 67.0 | 34.0 | 27 | 36 | 22 | M18*1.5 |
| | C- | W- | RED-L22/15-SS | | 15 | 2.0 | | 51.5 | 72.0 | 35.0 | 27 | 36 | 27 | M22*1.5 |
| | C- | W- | RED-L22/18-SS | | 18 | 2.5 | | 53.0 | 73.5 | 35.0 | 27 | 36 | 32 | M26*1.5 |

说明：以上材质均为不锈钢 304。密封材质标配 FPM。



www.hawkfluid.cn

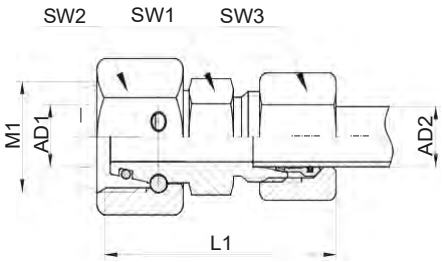


卡套式接头
**订货示例：**C-RED-L28/18-SS( 高压型 )

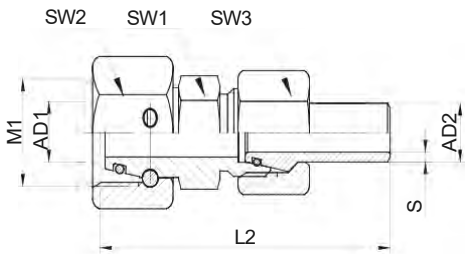


焊接式接头
**订货示例：**W-RED-L28/18-SS

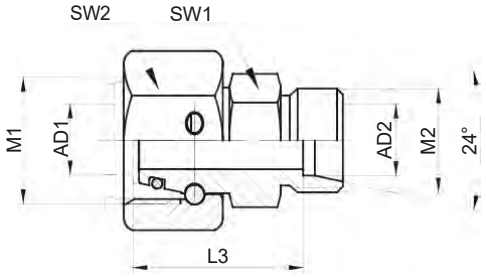


接头体
**订货示例：**RED-L28/18-SS

各种接头最大工作压力详见 P15 页

| 系列 | 卡套式 | 焊接式 | 接头体型号 | AD1 | AD2 | S | M1 | L1 | L2 | L3 | SW1 | SW2 | SW3 | M2 |
|---|---|---|---|---|---|---|---|---|---|---|---|---|---|---|
| 轻系列 L | C- | W- | RED-L28/06-SS | 28 | 6 | 1.5 | M36*2 | 49.0 | 66.5 | 34.5 | 32 | 41 | 14 | M12*1.5 |
| | C- | W- | RED-L28/08-SS | | 8 | 1.5 | | 50.0 | 67.5 | 35.5 | 32 | 41 | 17 | M14*1.5 |
| | C- | W- | RED-L28/10-SS | | 10 | 1.5 | | 50.0 | 68.0 | 35.5 | 32 | 41 | 19 | M16*1.5 |
| | C- | W- | RED-L28/12-SS | | 12 | 1.5 | | 50.5 | 68.5 | 35.5 | 32 | 41 | 22 | M18*1.5 |
| | C- | W- | RED-L28/15-SS | | 15 | 2.0 | | 53.0 | 73.5 | 36.5 | 32 | 41 | 27 | M22*1.5 |
| | C- | W- | RED-L28/18-SS | | 18 | 2.5 | | 54.0 | 74.5 | 36.0 | 32 | 41 | 32 | M26*1.5 |
| | C- | W- | RED-L28/22-SS | | 22 | 3.0 | | 56.0 | 78.0 | 38.0 | 32 | 41 | 36 | M30*2 |
| | C- | W- | RED-L35/10-SS | 35 | 10 | 1.5 | M45*2 | 54.0 | 72.0 | 39.5 | 41 | 50 | 19 | M16*1.5 |
| | C- | W- | RED-L35/12-SS | | 12 | 1.5 | | 54.5 | 72.5 | 39.5 | 41 | 50 | 22 | M18*1.5 |
| | C- | W- | RED-L35/15-SS | | 15 | 2.0 | | 57.0 | 77.5 | 40.5 | 41 | 50 | 27 | M22*1.5 |
| | C- | W- | RED-L35/18-SS | | 18 | 2.5 | | 58.0 | 78.5 | 40.0 | 41 | 50 | 32 | M26*1.5 |
| | C- | W- | RED-L35/22-SS | | 22 | 3.0 | | 60.0 | 82.0 | 42.0 | 41 | 50 | 36 | M30*2 |
| | C- | W- | RED-L35/28-SS | | 28 | 4.0 | | 61.0 | 91.0 | 42.0 | 41 | 50 | 41 | M36*2 |
| | C- | W- | RED-L42/12-SS | 42 | 12 | 1.5 | M52*2 | 57.5 | 75.5 | 42.5 | 50 | 60 | 22 | M18*1.5 |
| | C- | W- | RED-L42/15-SS | | 15 | 2.0 | | 59.5 | 80.0 | 43.0 | 50 | 60 | 27 | M22*1.5 |
| | C- | W- | RED-L42/18-SS | | 18 | 2.5 | | 61.0 | 81.5 | 43.0 | 50 | 60 | 32 | M26*1.5 |
| | C- | W- | RED-L42/22-SS | | 22 | 3.0 | | 62.0 | 84.5 | 44.5 | 50 | 60 | 36 | M30*2 |
| | C- | W- | RED-L42/28-SS | | 28 | 4.0 | | 63.5 | 87.5 | 44.5 | 50 | 60 | 41 | M36*2 |
| | C- | W- | RED-L42/35-SS | | 35 | 4.0 | | 67.5 | 93.0 | 44.0 | 50 | 60 | 50 | M45*2 |

说明：以上材质均为不锈钢 304，密封材质标配 FPM。



www.hawkfluid.cn

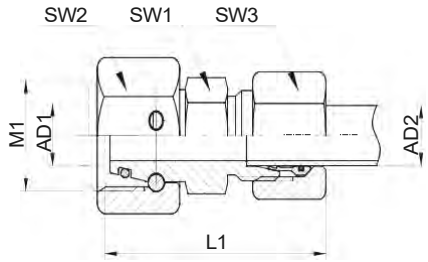


卡套式接头

**订货示例：**C-RED-S20/10-SS( 高压型 )

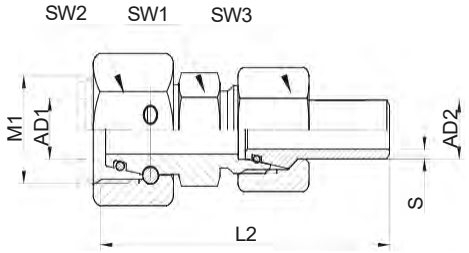


焊接式接头

**订货示例：**W-RED-S20/10-SS

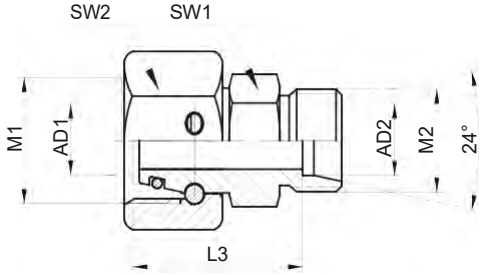


接头体

**订货示例：**RED-S20/10-SS

各种接头最大工作压力详见 P15 页

| 系列 | 卡套式 | 焊接式 | 接头体型号 | AD1 | AD2 | S | M1 | L1 | L2 | L3 | SW1 | SW2 | SW3 | M2 |
|---|---|---|---|---|---|---|---|---|---|---|---|---|---|---|
| 重系列 S | C- | W- | RED-S08/06-SS | 8 | 6 | 1.5 | M16*1.5 | 42.0 | 59.5 | 27.5 | 14 | 19 | 17 | M14*1.5 |
| | C- | W- | RED-S10/06-SS | 10 | 6 | 1.5 | M18*1.5 | 42.0 | 59.5 | 27.5 | 17 | 22 | 17 | M14*1.5 |
| | C- | W- | RED-S10/08-SS | | 8 | 1.5 | | 42.5 | 60.0 | 28.0 | 17 | 22 | 19 | M16*1.5 |
| | C- | W- | RED-S12/06-SS | 12 | 6 | 1.5 | M20*1.5 | 44.5 | 62.0 | 30.0 | 17 | 24 | 17 | M14*1.5 |
| | C- | W- | RED-S12/08-SS | | 8 | 1.5 | | 44.5 | 62.0 | 30.0 | 17 | 24 | 19 | M16*1.5 |
| | C- | W- | RED-S12/10-SS | | 10 | 2.0 | | 46.0 | 63.0 | 29.5 | 19 | 24 | 22 | M18*1.5 |
| | C- | W- | RED-S14/06-SS | 14 | 6 | 1.5 | M22*1.5 | 46.0 | 63.5 | 31.5 | 19 | 27 | 17 | M14*1.5 |
| | C- | W- | RED-S14/08-SS | | 8 | 1.5 | | 46.0 | 63.5 | 31.5 | 19 | 27 | 19 | M16*1.5 |
| | C- | W- | RED-S14/10-SS | | 10 | 2.0 | | 47.0 | 64.0 | 31.0 | 19 | 27 | 22 | M18*1.5 |
| | C- | W- | RED-S14/12-SS | | 12 | 2.0 | | 48.5 | 66.0 | 32.5 | 22 | 27 | 24 | M20*1.5 |
| | C- | W- | RED-S16/06-SS | 16 | 6 | 1.5 | M24*1.5 | 46.4 | 64.0 | 32.0 | 22 | 30 | 17 | M14*1.5 |
| | C- | W- | RED-S16/08-SS | | 8 | 1.5 | | 46.5 | 64.0 | 32.0 | 22 | 30 | 19 | M16*1.5 |
| | C- | W- | RED-S16/10-SS | | 10 | 2.0 | | 48.0 | 65.0 | 31.5 | 22 | 30 | 22 | M18*1.5 |
| | C- | W- | RED-S16/12-SS | | 12 | 2.0 | | 48.0 | 65.0 | 31.5 | 22 | 30 | 24 | M20*1.5 |
| | C- | W- | RED-S16/14-SS | | 14 | 2.0 | | 51.0 | 72.5 | 33.0 | 24 | 30 | 27 | M22*1.5 |
| | C- | W- | RED-S20/06-SS | 20 | 6 | 1.5 | M30*2 | 52.5 | 70.0 | 38.0 | 27 | 36 | 17 | M14*1.5 |
| | C- | W- | RED-S20/08-SS | | 8 | 1.5 | | 52.5 | 70.0 | 38.0 | 27 | 36 | 19 | M16*1.5 |
| | C- | W- | RED-S20/10-SS | | 10 | 2.0 | | 54.0 | 70.5 | 37.5 | 27 | 36 | 22 | M18*1.5 |
| | C- | W- | RED-S20/12-SS | | 12 | 2.0 | | 54.0 | 71.0 | 37.5 | 27 | 36 | 24 | M20*1.5 |
| | C- | W- | RED-S20/14-SS | | 14 | 2.0 | | 58.5 | 80.0 | 40.5 | 27 | 36 | 27 | M22*1.5 |
| | C- | W- | RED-S20/16-SS | | 16 | 2.5 | | 58.5 | 80.5 | 40.0 | 27 | 36 | 30 | M24*1.5 |

说明：以上材质均为不锈钢 304。密封材质标配 FPM。



www.hawkfluid.cn

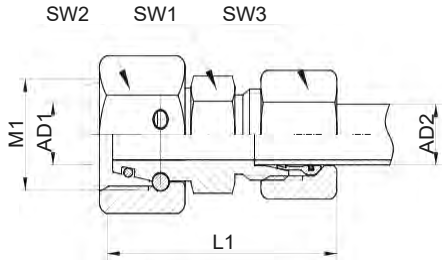


卡套式接头

**订货示例：**C-RED-S25/20-SS( 高压型 )

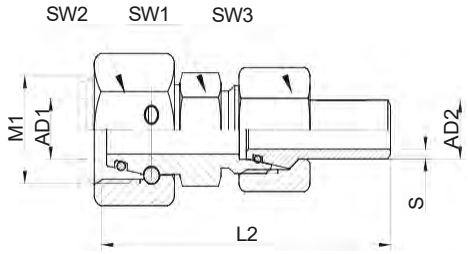


焊接式接头

**订货示例：**W-RED-S25/20-SS

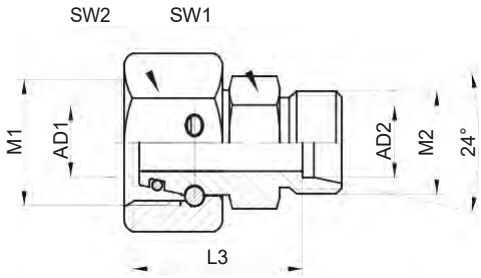


接头体

**订货示例：**RED-S25/20-SS

各种接头最大工作压力详见 P15 页

| 系列 | 卡套式 | 焊接式 | 接头体型号 | AD1 | AD2 | S | M1 | L1 | L2 | L3 | SW1 | SW2 | SW3 | M2 |
|---|---|---|---|---|---|---|---|---|---|---|---|---|---|---|
| 重系列 S | C- | W- | RED-S25/06-SS | 25 | 6 | 1.5 | M36*2 | 54.5 | 72.0 | 40.0 | 36 | 46 | 17 | M14*1.5 |
| | C- | W- | RED-S25/08-SS | | 8 | 1.5 | | 56.0 | 73.0 | 41.0 | 36 | 46 | 19 | M16*1.5 |
| | C- | W- | RED-S25/10-SS | | 10 | 2.0 | | 57.0 | 73.5 | 40.5 | 36 | 46 | 22 | M18*1.5 |
| | C- | W- | RED-S25/12-SS | | 12 | 2.0 | | 57.0 | 74.0 | 40.5 | 36 | 46 | 24 | M20*1.5 |
| | C- | W- | RED-S25/14-SS | | 14 | 2.0 | | 59.0 | 80.5 | 41.0 | 36 | 46 | 27 | M22*1.5 |
| | C- | W- | RED-S25/16-SS | | 16 | 2.5 | | 60.5 | 81.5 | 41.0 | 36 | 46 | 30 | M24*1.5 |
| | C- | W- | RED-S25/20-SS | | 20 | 3.0 | | 61.0 | 87.0 | 41.0 | 36 | 46 | 36 | M30*2 |
| | C- | W- | RED-S30/08-SS | 30 | 8 | 1.5 | M42*2 | 62.0 | 79.5 | 47.5 | 41 | 50 | 19 | M16*1.5 |
| | C- | W- | RED-S30/10-SS | | 10 | 2.0 | | 63.0 | 80.0 | 47.0 | 41 | 50 | 22 | M18*1.5 |
| | C- | W- | RED-S30/12-SS | | 12 | 2.0 | | 63.0 | 80.5 | 47.0 | 41 | 50 | 24 | M20*1.5 |
| | C- | W- | RED-S30/14-SS | | 14 | 2.0 | | 66.0 | 87.5 | 48.0 | 41 | 50 | 27 | M22*1.5 |
| | C- | W- | RED-S30/16-SS | | 16 | 2.5 | | 67.5 | 88.5 | 48.0 | 41 | 50 | 30 | M24*1.5 |
| | C- | W- | RED-S30/20-SS | | 20 | 3.0 | | 67.0 | 93.0 | 47.0 | 41 | 50 | 36 | M30*2 |
| | C- | W- | RED-S30/25-SS | | 25 | 4.0 | | 72.5 | 100.0 | 47.5 | 41 | 50 | 46 | M36*2 |
| | C- | W- | RED-S38/10-SS | 38 | 10 | 2.0 | M52*2 | 63.0 | 79.5 | 46.5 | 50 | 60 | 22 | M18*1.5 |
| | C- | W- | RED-S38/12-SS | | 12 | 2.0 | | 63.0 | 80.0 | 46.5 | 50 | 60 | 24 | M20*1.5 |
| | C- | W- | RED-S38/14-SS | | 14 | 2.0 | | 66.5 | 88.0 | 48.5 | 50 | 60 | 27 | M22*1.5 |
| | C- | W- | RED-S38/16-SS | | 16 | 2.5 | | 69.5 | 90.5 | 50.0 | 50 | 60 | 30 | M24*1.5 |
| | C- | W- | RED-S38/20-SS | | 20 | 3.0 | | 69.0 | 95.5 | 49.0 | 50 | 60 | 36 | M30*2 |
| | C- | W- | RED-S38/25-SS | | 25 | 4.0 | | 73.0 | 100.0 | 48.0 | 50 | 60 | 46 | M36*2 |
| | C- | W- | RED-S38/30-SS | | 30 | 4.0 | | 76.0 | 104.5 | 48.5 | 50 | 60 | 50 | M42*2 |

说明：以上材质均为不锈钢 304。密封材质标配 FPM。



www.hawkfluid.cn

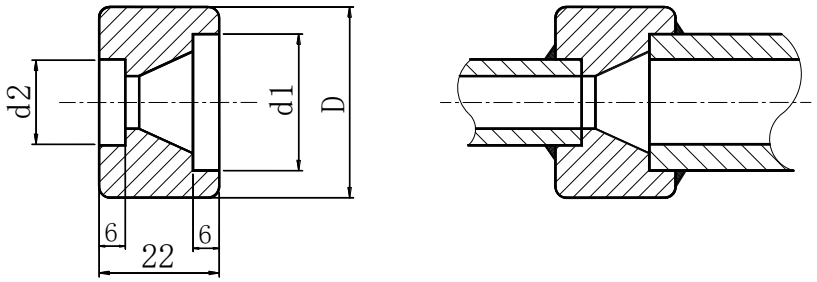


插入焊变径接头 ASR

**订货示例：**ASR 50/38 为一端连外径 Ø50 钢管，另一端连外径 Ø38 钢管的变径接头

工作压力 315bar

| 大径＼小径 | | /6 | /8 | /10 | /12 | /14 | /15 | /16 | /18 | /20 | /22 | /25 | /30 | /38 | /42 | D |
|---|---|---|---|---|---|---|---|---|---|---|---|---|---|---|---|---|
| ASR 10 | d1 | 10.2 | 10.2 | | | | | | | | | | | | | 16.0 |
| | d2 | 6.2 | 8.2 | | | | | | | | | | | | | |
| ASR 12 | d1 | 12.2 | 12.2 | 12.2 | | | | | | | | | | | | 18.0 |
| | d2 | 6.2 | 8.2 | 10.2 | | | | | | | | | | | | |
| ASR 14 | d1 | 14.2 | 14.2 | 14.2 | 14.2 | | | | | | | | | | | 20.0 |
| | d2 | 6.2 | 8.2 | 10.2 | 12.2 | | | | | | | | | | | |
| ASR 15 | d1 | 15.2 | 15.2 | 15.2 | 15.2 | 15.2 | | | | | | | | | | 21.0 |
| | d2 | 6.2 | 8.2 | 10.2 | 12.2 | 14.2 | | | | | | | | | | |
| ASR 16 | d1 | 16.2 | 16.2 | 16.2 | 16.2 | 16.2 | 16.2 | | | | | | | | | 23.0 |
| | d2 | 6.2 | 8.2 | 10.2 | 12.2 | 14.2 | 15.2 | | | | | | | | | |
| ASR 18 | d1 | 18.2 | 18.2 | 18.2 | 18.2 | 18.2 | 18.2 | 18.2 | | | | | | | | 26.0 |
| | d2 | 6.2 | 8.2 | 10.2 | 12.2 | 14.2 | 15.2 | 16.2 | | | | | | | | |
| ASR 20 | d1 | 20.2 | 20.2 | 20.2 | 20.2 | 20.2 | 20.2 | 20.2 | 20.2 | | | | | | | 28.0 |
| | d2 | 6.2 | 8.2 | 10.2 | 12.2 | 14.2 | 15.2 | 16.2 | 18.2 | | | | | | | |
| ASR 22 | d1 | 22.2 | 22.2 | 22.2 | 22.2 | 22.2 | 22.2 | 22.2 | 22.2 | 22.2 | | | | | | 32.0 |
| | d2 | 6.2 | 8.2 | 10.2 | 12.2 | 14.2 | 15.2 | 16.2 | 18.2 | 20.2 | | | | | | |
| ASR 25 | d1 | 25.3 | 25.3 | 25.3 | 25.3 | 25.3 | 25.3 | 25.3 | 25.3 | 25.3 | 25.3 | | | | | 36.0 |
| | d2 | 6.2 | 8.2 | 10.2 | 12.2 | 14.2 | 15.2 | 16.2 | 18.2 | 20.2 | 22.2 | | | | | |
| ASR 28 | d1 | 28.3 | 28.3 | 28.3 | 28.3 | 28.3 | 28.3 | 28.3 | 28.3 | 28.3 | 28.3 | 28.3 | | | | 40.0 |
| | d2 | 6.2 | 8.2 | 10.2 | 12.2 | 14.2 | 15.2 | 16.2 | 18.2 | 20.2 | 22.2 | 25.3 | | | | |
| ASR 30 | d1 | 30.3 | 30.3 | 30.3 | 30.3 | 30.3 | 30.3 | 30.3 | 30.3 | 30.3 | 30.3 | 30.3 | | | | 43.0 |
| | d2 | 6.2 | 8.2 | 10.2 | 12.2 | 14.2 | 15.2 | 16.2 | 18.2 | 20.2 | 22.2 | 25.3 | | | | |
| ASR 35 | d1 | 35.3 | 35.3 | 35.3 | 35.3 | 35.3 | 35.3 | 35.3 | 35.3 | 35.3 | 35.3 | 35.3 | 35.3 | | | 50.0 |
| | d2 | 6.2 | 8.2 | 10.2 | 12.2 | 14.2 | 15.2 | 16.2 | 18.2 | 20.2 | 22.2 | 25.3 | 30.3 | | | |
| ASR 38 | d1 | 38.3 | 38.3 | 38.3 | 38.3 | 38.3 | 38.3 | 38.3 | 38.3 | 38.3 | 38.3 | 38.3 | 38.3 | | | 57.0 |
| | d2 | 6.2 | 8.2 | 10.2 | 12.2 | 14.2 | 15.2 | 16.2 | 18.2 | 20.2 | 22.2 | 25.3 | 30.3 | | | |
| ASR 42 | d1 | 42.3 | 42.3 | 42.3 | 42.3 | 42.3 | 42.3 | 42.3 | 42.3 | 42.3 | 42.3 | 42.3 | 42.3 | 42.3 | | 62.0 |
| | d2 | 6.2 | 8.2 | 10.2 | 12.2 | 14.2 | 15.2 | 16.2 | 18.2 | 20.2 | 22.2 | 25.3 | 30.3 | 38.3 | | |
| ASR 50 | d1 | 50.3 | 50.3 | 50.3 | 50.3 | 50.3 | 50.3 | 50.3 | 50.3 | 50.3 | 50.3 | 50.3 | 50.3 | 50.3 | 50.3 | 72.0 |
| | d2 | 6.2 | 8.2 | 10.2 | 12.2 | 14.2 | 15.2 | 16.2 | 18.2 | 20.2 | 22.2 | 25.3 | 30.3 | 38.3 | 42.3 | |

注：以上型号均为碳钢接头，型号后面加上“-SS”表示材质为不锈钢，如 ASR50/38-SS 表示不锈钢接头

插入焊变径接头 ASR 所用材料为：碳钢 =35# 钢，不锈钢 =304.

**注意：**此型号的接头所配钢管的外径尺寸公差必须小于 ±0.15mm( 外径 Ø10-Ø22),±0.2mm( 外径 Ø25-Ø50)



www.hawkfluid.cn

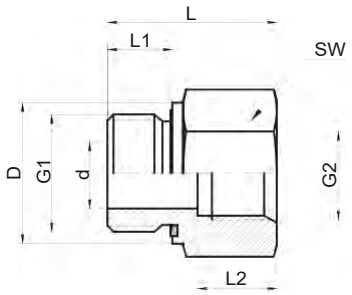

带软密封螺纹变径接头

**订货示例：**GRI-3/8WD*1/8-SS

| 带软密封接头型号 | G1 | G2 | L | L1 | L2 | D | d | SW | 最高工作压力 [bar] |
|---|---|---|---|---|---|---|---|---|---|
| GRI-1/8WD*3/8-SS | G1/8 | G3/8 | 32.0 | 8 | 17.0 | 14.0 | 4 | 24 | 630 |
| GRI-1/8WD*1/4-SS | | G1/4 | 31.0 | | 17.0 | | 4 | 19 | |
| GRI-1/4WD*3/4-SS | G1/4 | G3/4 | 43.0 | 12 | 22.0 | 18.9 | 5 | 36 | 630 |
| GRI-1/4WD*1/2-SS | | G1/2 | 40.0 | | 20.0 | | 5 | 27 | |
| GRI-1/4WD*3/8-SS | | G3/8 | 36.0 | | 17.0 | | 5 | 24 | |
| GRI-1/4WD*1/8-SS | | G1/8 | 28.0 | | 12.0 | | 5 | 19 | |
| GRI-3/8WD*3/4-SS | G3/8 | G3/4 | 44.0 | 12 | 22.0 | 22.0 | 8 | 36 | 630 |
| GRI-3/8WD*1/2-SS | | G1/2 | 41.0 | | 20.0 | | 8 | 27 | |
| GRI-3/8WD*1/4-SS | | G1/4 | 36.0 | | 17.0 | | 8 | 22 | |
| GRI-3/8WD*1/8-SS | | G1/8 | 22.5 | | 8.0 | | - | 22 | |
| GRI-1/2WD*11/4-SS | G1/2 | G11/4 | 53.0 | 14 | 26.5 | 26.9 | 12 | 55 | 315 |
| GRI-1/2WD*1-SS | | G1 | 49.0 | | 24.5 | | 12 | 41 | 400 |
| GRI-1/2WD*3/4-SS | | G3/4 | 46.0 | | 22.0 | | 12 | 36 | |
| GRI-1/2WD*3/8-SS | | G3/8 | 36.0 | | 17.0 | | 12 | 27 | |
| GRI-1/2WD*1/4-SS | | G1/4 | 24.0 | | 14.0 | | - | 27 | |
| GRI-1/2WD*1/8-SS | | G1/8 | 24.0 | | 9.0 | | - | 27 | |
| GRI-3/4WD*11/2-SS | G3/4 | G11/2 | 57.0 | 16 | 28.5 | 32.0 | 16 | 60 | 250 |
| GRI-3/4WD*11/4-SS | | G11/4 | 55.0 | | 26.5 | | 16 | 55 | 315 |
| GRI-3/4WD*1-SS | | G1 | 51.0 | | 24.5 | | 16 | 41 | 400 |
| GRI-3/4WD*1/2-SS | | G1/2 | 41.0 | | 20.0 | | 16 | 32 | |
| GRI-3/4WD*3/8-SS | | G3/8 | 26.0 | | 13.0 | | - | 32 | |
| GRI-3/4WD*1/4-SS | | G1/4 | 26.0 | | 13.0 | | - | 32 | |
| GRI-1WD*11/2-SS | G1 | G11/2 | 59.0 | 18 | 28.5 | 39.9 | 20 | 60 | 250 |
| GRI-1WD*11/4-SS | | G11/4 | 57.0 | | 25.0 | | 20 | 55 | 315 |
| GRI-1WD*3/4-SS | | G3/4 | 47.0 | | 22.0 | | 20 | 41 | 400 |
| GRI-1WD*1/2-SS | | G1/2 | 29.0 | | 15.0 | | - | 41 | |
| GRI-1WD*3/8-SS | | G3/8 | 29.0 | | 13.0 | | - | 41 | |
| GRI-1WD*1/4-SS | | G1/4 | 29.0 | | 13.0 | | - | 41 | |
| GRI-11/4WD*11/2-SS | G11/4 | G11/2 | 60.0 | 20 | 28.5 | 49.9 | 25 | 60 | 315 |
| GRI-11/4WD*1-SS | | G1 | 52.0 | | 25.0 | | 25 | 50 | |
| GRI-11/4WD*3/4-SS | | G3/4 | 32.0 | | 17.0 | | - | 50 | |
| GRI-11/4WD*1/2-SS | | G1/2 | 32.0 | | 15.0 | | - | 50 | |
| GRI-11/2WD*11/4-SS | G11/2 | G11/4 | 58.0 | 22 | 26.5 | 55.0 | 32 | 55 | 250 |
| GRI-11/2WD*1-SS | | G1 | 36.0 | | 21.0 | | - | 55 | |
| GRI-11/2WD*3/4-SS | | G3/4 | 36.0 | | 17.0 | | - | 55 | |
| GRI-11/2WD*1/2-SS | | G1/2 | 36.0 | | 15.0 | | - | 55 | |

说明：以上材质均为不锈钢 304，密封材质标配 FPM。不带 SS 为碳钢，密封材质配标 NBR。



www.hawkfluid.cn

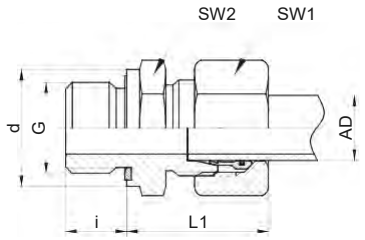


卡套式接头

**订货示例：**C-GE-L22G1/4WD-SS( 高压型 )

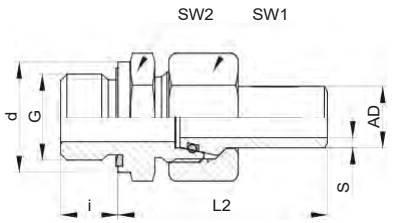


焊接式接头

**订货示例：**W-GE-L22G1/4WD-SS

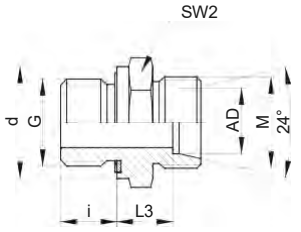


接头体

**订货示例：**GE-L22G1/4WD-SS

各种接头最大工作压力详见 P15 页

| 系列 | 卡套式 | 焊接式 | 接头体型号 | AD | G | S | L1 | L2 | L3 | d | i | SW1 | SW2 | M |
|---|---|---|---|---|---|---|---|---|---|---|---|---|---|---|
| 轻系列 L | C- | W- | GE-L06G1/8WD-SS | 6 | G1/8 | 1.5 | 23.0 | 40.5 | 8.5 | 14.0 | 8 | 14 | 14 | M12*1.5 |
| | C- | W- | GE-L06G1/4WD-SS | | G1/4 | | 24.5 | 42.0 | 10.0 | 18.9 | 12 | 14 | 19 | |
| | C- | W- | GE-L08G1/8WD-SS | 8 | G1/8 | 1.5 | 24.0 | 41.5 | 9.5 | 14.0 | 8 | 17 | 14 | M14*1.5 |
| | C- | W- | GE-L08G1/4WD-SS | | G1/4 | | 24.5 | 42.0 | 10.0 | 18.9 | 12 | 17 | 19 | |
| | C- | W- | GE-L08G3/8WD-SS | | G3/8 | | 26.0 | 43.0 | 11.5 | 22.0 | 12 | 17 | 22 | |
| | C- | W- | GE-L08G1/2WD-SS | | G1/2 | | 26.5 | 44.0 | 12.0 | 27.0 | 14 | 17 | 27 | |
| | C- | W- | GE-L10G1/4WD-SS | 10 | G1/4 | 1.5 | 25.5 | 43.5 | 11.0 | 18.9 | 12 | 19 | 19 | M16*1.5 |
| | C- | W- | GE-L10G3/8WD-SS | | G3/8 | | 27.0 | 45.0 | 12.5 | 22.0 | 12 | 19 | 22 | |
| | C- | W- | GE-L10G1/2WD-SS | | G1/2 | | 27.5 | 45.5 | 13.0 | 26.9 | 14 | 19 | 27 | |
| | C- | W- | GE-L12G1/4WD-SS | 12 | G1/4 | 1.5 | 27.0 | 45.5 | 12.5 | 18.9 | 12 | 22 | 19 | M18*1.5 |
| | C- | W- | GE-L12G3/8WD-SS | | G3/8 | | 27.0 | 45.5 | 12.5 | 22.0 | 12 | 22 | 22 | |
| | C- | W- | GE-L12G1/2WD-SS | | G1/2 | | 27.5 | 46.0 | 13.0 | 26.9 | 14 | 22 | 27 | |
| | C- | W- | GE-L12G3/4WD-SS | | G3/4 | | 28.5 | 47.0 | 14.0 | 32.0 | 16 | 22 | 32 | |
| | C- | W- | GE-L15G3/8WD-SS | 15 | G3/8 | 2.0 | 30.0 | 50.5 | 13.5 | 22.0 | 12 | 27 | 24 | M22*1.5 |
| | C- | W- | GE-L15G1/2WD-SS | | G1/2 | | 30.5 | 51.0 | 14.0 | 26.9 | 14 | 27 | 27 | |
| | C- | W- | GE-L15G3/4WD-SS | | G3/4 | | 31.5 | 52.0 | 15.0 | 32.0 | 16 | 27 | 32 | |
| | C- | W- | GE-L18G3/8WD-SS | 18 | G3/8 | 2.5 | 32.0 | 53.0 | 14.5 | 21.9 | 12 | 32 | 27 | M26*1.5 |
| | C- | W- | GE-L18G1/2WD-SS | | G1/2 | | 32.0 | 53.0 | 14.5 | 26.9 | 14 | 32 | 27 | |
| | C- | W- | GE-L18G3/4WD-SS | | G3/4 | | 32.0 | 53.0 | 14.5 | 32.0 | 16 | 32 | 32 | |
| | C- | W- | GE-L22G1/2WD-SS | 22 | G1/2 | 3.0 | 34.0 | 56.5 | 16.5 | 27.0 | 14 | 36 | 32 | M30*2 |
| | C- | W- | GE-L22G3/4WD-SS | | G3/4 | | 34.0 | 56.5 | 16.5 | 32.0 | 16 | 36 | 32 | |
| | C- | W- | GE-L22G1WD-SS | | G1 | | 35.0 | 57.5 | 17.5 | 40.0 | 18 | 36 | 41 | |
| | C- | W- | GE-L28G3/4WD-SS | 28 | G3/4 | 4.0 | 36.0 | 58.0 | 17.5 | 32.0 | 16 | 41 | 41 | M36*2 |
| | C- | W- | GE-L28G1WD-SS | | G1 | | 36.0 | 61.5 | 17.5 | 39.9 | 18 | 41 | 41 | |
| | C- | W- | GE-L28G11/4WD-SS | | G11/4 | | 37.0 | 62.5 | 18.5 | 49.9 | 20 | 41 | 50 | |
| | C- | W- | GE-L35G11/4WD-SS | 35 | G11/4 | 4.0 | 41.0 | 66.5 | 17.5 | 49.9 | 20 | 50 | 50 | M45*2 |
| | C- | W- | GE-L35G11/2WD-SS | | G11/2 | | 42.5 | 68.0 | 19.0 | 55.0 | 22 | 50 | 55 | |
| | C- | W- | GE-L42G11/4WD-SS | 42 | G11/4 | 5.0 | 43.0 | 68.0 | 19.0 | 50.0 | 20 | 60 | 55 | M52*2 |
| | C- | W- | GE-L42G11/2WD-SS | | G11/2 | | 43.0 | 68.0 | 19.0 | 55.0 | 22 | 60 | 55 | |
| | - | W- | GE-L48G11/2WD-SS | 48 | G11/2 | 5.0 | - | 78.0 | 28.0 | 55.0 | 22 | 65 | 60 | M58*2 |
| | - | W- | GE-L60G2WD-SS | 60 | G2 | 6.0 | - | 98.0 | 34.0 | 70.0 | 24 | 80 | 75 | M72*2 |

说明：以上材质均为不锈钢 304，密封材质标配 FPM。不带 SS 为碳钢，密封材质配标 NBR。



www.hawkfluid.cn

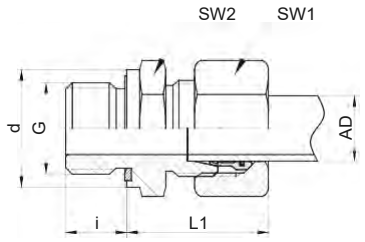


卡套式接头

**订货示例：**C-GE-S16G1/2WD-SS( 高压型 )

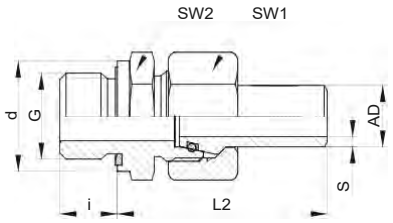


焊接式接头

**订货示例：**W-GE-S16G1/2WD-SS

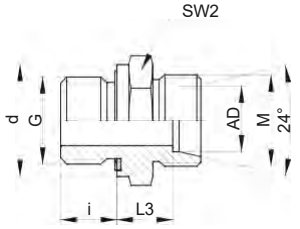


接头体

**订货示例：**GE-S16G1/2WD-SS

各种接头最大工作压力详见 P15 页

| 系列 | 卡套式 | 焊接式 | 接头体型号 | AD | G | S | L1 | L2 | L3 | d | i | SW1 | SW2 | M |
|---|---|---|---|---|---|---|---|---|---|---|---|---|---|---|
| 重系列 S | C- | W- | GE-S06G1/4WD-SS | 6 | G1/4 | 1.5 | 27.5 | 45.0 | 13.0 | 18.9 | 12 | 17 | 19 | M14*1.5 |
| | C- | W- | GE-S08G1/4WD-SS | 8 | G1/4 | 1.5 | 30.0 | 47.0 | 15.0 | 18.9 | 12 | 19 | 19 | M16*1.5 |
| | C- | W- | GE-S08G3/8WD-SS | | G3/8 | | 30.0 | 47.0 | 15.0 | 22.0 | 12 | 19 | 22 | |
| | C- | W- | GE-S10G1/4WD-SS | 10 | G1/4 | 2.0 | 30.5 | 47.5 | 14.5 | 18.9 | 12 | 22 | 22 | M18*1.5 |
| | C- | W- | GE-S10G3/8WD-SS | | G3/8 | | 31.0 | 48.0 | 15.0 | 22.0 | 12 | 22 | 22 | |
| | C- | W- | GE-S12G1/4WD-SS | 12 | G1/4 | 2.0 | 32.5 | 50.0 | 16.5 | 18.9 | 12 | 24 | 22 | M20*1.5 |
| | C- | W- | GE-S12G3/8WD-SS | | G3/8 | | 33.0 | 50.5 | 17.0 | 22.0 | 12 | 24 | 22 | |
| | C- | W- | GE-S12G1/2WD-SS | | G1/2 | | 33.5 | 51.0 | 17.5 | 26.9 | 14 | 24 | 27 | |
| | C- | W- | GE-S14G3/8WD-SS | 14 | G3/8 | 2.0 | 36.0 | 57.5 | 18.0 | 21.9 | 12 | 27 | 24 | M22*1.5 |
| | C- | W- | GE-S14G1/2WD-SS | | G1/2 | | 37.0 | 58.5 | 19.0 | 26.9 | 14 | 27 | 27 | |
| | C- | W- | GE-S16G3/8WD-SS | 16 | G3/8 | 2.5 | 37.5 | 58.5 | 18.0 | 22.0 | 12 | 30 | 27 | M24*1.5 |
| | C- | W- | GE-S16G1/2WD-SS | | G1/2 | | 38.0 | 59.0 | 18.5 | 26.9 | 14 | 30 | 27 | |
| | C- | W- | GE-S16G3/4WD-SS | | G3/4 | | 40.0 | 61.0 | 20.5 | 32.0 | 16 | 30 | 32 | |
| | C- | W- | GE-S20G1/2WD-SS | 20 | G1/2 | 3.0 | 40.5 | 66.5 | 20.5 | 26.9 | 14 | 36 | 32 | M30*2 |
| | C- | W- | GE-S20G3/4WD-SS | | G3/4 | | 40.5 | 66.5 | 20.5 | 32.0 | 16 | 36 | 32 | |
| | C- | W- | GE-S20G1WD-SS | | G1 | | 40.5 | 66.5 | 20.5 | 40.0 | 18 | 36 | 41 | |
| | C- | W- | GE-S25G3/4WD-SS | 25 | G3/4 | 4.0 | 48.0 | 75.0 | 23.0 | 32.0 | 16 | 46 | 41 | M36*2 |
| | C- | W- | GE-S25G1WD-SS | | G1 | | 48.0 | 75.0 | 23.0 | 39.9 | 18 | 46 | 41 | |
| | C- | W- | GE-S30G1WD-SS | 30 | G1 | 4.0 | 51.0 | 79.5 | 23.5 | 40.0 | 18 | 50 | 46 | M42*2 |
| | C- | W- | GE-S30G11/4WD-SS | | G11/4 | | 51.0 | 79.5 | 23.5 | 49.9 | 20 | 50 | 50 | |
| | C- | W- | GE-S38G11/2WD-SS | 38 | G11/2 | 5.0 | 58.5 | 88.0 | 26.0 | 55.0 | 22 | 60 | 55 | M52*2 |
| | - | W- | GE-S50G2WD-SS | 50 | G2 | 7.0 | - | 98.5 | 32.0 | 69.9 | 24 | 80 | 70 | M68*2 |

说明：以上材质均为不锈钢 304，密封材质标配 FPM。不带 SS 为碳钢，密封材质配标 NBR。



www.hawkfluid.cn

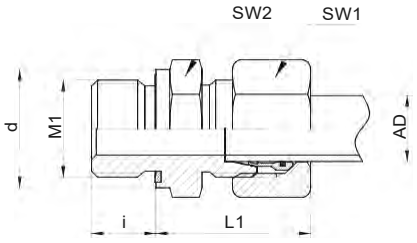


卡套式接头

**订货示例：**C-GE-L06M10*1WD-SS( 高压型 )

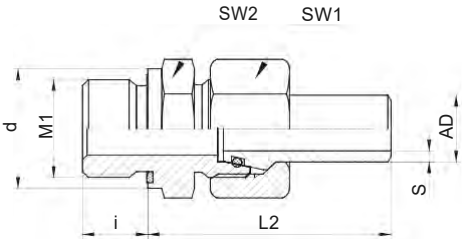


焊接式接头

**订货示例：**W-GE-L06M10*1WD-SS

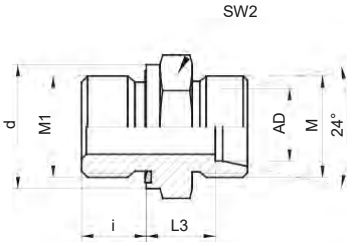


焊接式接头

**订货示例：**GE-L06M10*1WD-SS

各种接头最大工作压力详见 P15 页

| 系列 | 卡套式 | 焊接式 | 接头体型号 | AD | M1 | S | L1 | L2 | L3 | d | i | SW1 | SW2 | M |
|---|---|---|---|---|---|---|---|---|---|---|---|---|---|---|
| 轻系列 L | C- | W- | GE-L06M10*1WD-SS | 6 | M10*1 | 1.5 | 23.0 | 40.5 | 8.5 | 14.0 | 8 | 14 | 14 | M12*1.5 |
| | C- | W- | GE-L08M12*1.5WD-SS | 8 | M12*1.5 | 1.5 | 25.0 | 42.0 | 10.0 | 17.0 | 12 | 17 | 17 | M14*1.5 |
| | C- | W- | GE-L08M14*1.5WD-SS | | M14*1.5 | | 26.0 | 43.0 | 11.0 | 19.0 | 12 | 17 | 19 | |
| | C- | W- | GE-L10M12*1.5WD-SS | 10 | M12*1.5 | 1.5 | 25.5 | 43.5 | 11.0 | 17.0 | 12 | 19 | 17 | M16*1.5 |
| | C- | W- | GE-L10M14*1.5WD-SS | | M14*1.5 | | 25.5 | 43.5 | 11.0 | 19.0 | 12 | 19 | 19 | |
| | C- | W- | GE-L10M16*1.5WD-SS | | M16*1.5 | | 27.0 | 45.0 | 12.5 | 21.9 | 12 | 19 | 22 | |
| | C- | W- | GE-L10M18*1.5WD-SS | | M18*1.5 | | 27.0 | 45.0 | 12.5 | 23.9 | 12 | 19 | 24 | |
| | C- | W- | GE-L12M14*1.5WD-SS | 12 | M14*1.5 | 1.5 | 27.5 | 45.5 | 12.5 | 18.9 | 12 | 22 | 19 | M18*1.5 |
| | C- | W- | GE-L12M16*1.5WD-SS | | M16*1.5 | | 27.5 | 45.5 | 12.5 | 21.9 | 12 | 22 | 22 | |
| | C- | W- | GE-L12M18*1.5WD-SS | | M18*1.5 | | 27.5 | 45.5 | 12.5 | 23.9 | 12 | 22 | 24 | |
| | C- | W- | GE-L12M22*1.5WD-SS | | M22*1.5 | | 29.0 | 47.0 | 14.0 | 27.0 | 14 | 22 | 27 | |
| | C- | W- | GE-L15M18*1.5WD-SS | 15 | M18*1.5 | 2.0 | 30.0 | 50.5 | 13.5 | 23.9 | 12 | 27 | 24 | M22*1.5 |
| | C- | W- | GE-L15M22*1.5WD-SS | | M22*1.5 | | 31.5 | 52.0 | 15.0 | 27.0 | 14 | 27 | 27 | |
| | C- | W- | GE-L18M18*1.5WD-SS | 18 | M18*1.5 | 2.5 | 32.0 | 51.5 | 14.5 | 23.9 | 12 | 32 | 27 | M26*1.5 |
| | C- | W- | GE-L18M22*1.5WD-SS | | M22*1.5 | | 32.0 | 51.5 | 14.5 | 27.0 | 14 | 32 | 27 | |
| | C- | W- | GE-L22M26*1.5WD-SS | 22 | M26*1.5 | 3.0 | 34.0 | 56.5 | 16.5 | 31.9 | 16 | 36 | 32 | M30*2 |
| | C- | W- | GE-L28M33*2WD-SS | 28 | M33*2 | 4.0 | 36.0 | 60.5 | 17.5 | 39.9 | 18 | 41 | 41 | M36*2 |
| | C- | W- | GE-L35M42*2WD-SS | 35 | M42*2 | 4.0 | 41.0 | 66.0 | 17.5 | 49.9 | 20 | 50 | 50 | M45*2 |
| | C- | W- | GE-L42M48*2WD-SS | 42 | M48*2 | 5.0 | 43.0 | 68.0 | 19.0 | 55.0 | 22 | 60 | 55 | M52*2 |
| 重系列 S | C- | W- | GE-S06M12*1.5WD-SS | 6 | M12*1.5 | 1.5 | 27.5 | 45.0 | 13.0 | 17.0 | 12 | 17 | 17 | M14*1.5 |
| | C- | W- | GE-S08M14*1.5WD-SS | 8 | M14*1.5 | 1.5 | 30.0 | 47.0 | 15.0 | 19.0 | 12 | 19 | 19 | M16*1.5 |
| | C- | W- | GE-S10M16*1.5WD-SS | 10 | M16*1.5 | 2.0 | 31.0 | 47.0 | 15.0 | 21.9 | 12 | 22 | 22 | M18*1.5 |
| | C- | W- | GE-S12M18*1.5WD-SS | 12 | M18*1.5 | 2.0 | 33.0 | 50.0 | 17.0 | 23.9 | 12 | 24 | 24 | M20*1.5 |
| | C- | W- | GE-S14M20*1.5WD-SS | 14 | M20*1.5 | 2.0 | 37.0 | 58.5 | 19.0 | 25.9 | 14 | 27 | 27 | M22*1.5 |
| | C- | W- | GE-S16M18*1.5WD-SS | 16 | M18*1.5 | 2.5 | 37.5 | 58.5 | 18.0 | 23.0 | 12 | 30 | 27 | M24*1.5 |
| | C- | W- | GE-S16M22*1.5WD-SS | | M22*1.5 | | 38.0 | 59.0 | 18.5 | 27.0 | 14 | 30 | 27 | |
| | C- | W- | GE-S20M27*2WD-SS | 20 | M27*2 | 3.0 | 40.5 | 66.5 | 20.5 | 32.0 | 16 | 36 | 32 | M30*2 |
| | C- | W- | GE-S25M33*2WD-SS | 25 | M33*2 | 4.0 | 48.0 | 75.0 | 23.0 | 39.9 | 18 | 46 | 41 | M36*2 |
| | C- | W- | GE-S30M42*2WD-SS | 30 | M42*2 | 4.0 | 51.0 | 79.5 | 23.5 | 49.9 | 20 | 50 | 50 | M42*2 |
| | C- | W- | GE-S38M48*2WD-SS | 38 | M48*2 | 5.0 | 59.0 | 88.0 | 26.0 | 55.0 | 22 | 60 | 55 | M52*2 |

说明：以上材质均为不锈钢 304，密封材质为 EPM。不带 SS 为碳钢，密封材质配标 NBR。



www.hawkfluid.cn

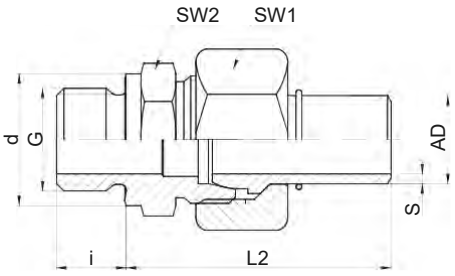


焊接式接头

**订货示例：**K-GE-L12G1/4-SS

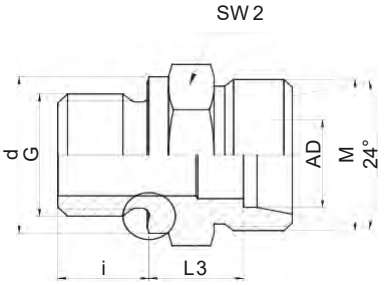


接头体

**订货示例：**GE-L12G1/4-SS

金属硬密封

| 系列 | 焊接式 | 接头体型号 | AD | G | S | L2 | L3 | d | i | SW1 | SW2 | M | 最大<br>工作压力 [bar] |
|---|---|---|---|---|---|---|---|---|---|---|---|---|---|
| | K- | GE-L06G1/8-SS | 6 | G1/8 | 1.5 | 40.5 | 8.5 | 14.0 | 8 | 14 | 14 | M12*1.5 | 315 |
| | K- | GE-L08G1/4-SS | 8 | G1/4 | 1.5 | 42.0 | 10.0 | 18.9 | 12 | 17 | 19 | M14*1.5 | 315 |
| | K- | GE-L10G1/4-SS | 10 | G1/4 | 1.5 | 43.5 | 11.0 | 18.9 | 12 | 19 | 19 | M16*1.5 | 315 |
| | K- | GE-L10G3/8-SS | | G3/8 | | 45.0 | 12.5 | 22.0 | 12 | 19 | 22 | | |
| | K- | GE-L12G1/4-SS | 12 | G1/4 | 1.5 | 45.5 | 12.5 | 18.9 | 12 | 22 | 19 | M18*1.5 | 300 |
| | K- | GE-L12G3/8-SS | | G3/8 | | 45.5 | 12.5 | 22.0 | 12 | 22 | 22 | | |
| | K- | GE-L15G1/2-SS | 15 | G1/2 | 2.0 | 51.0 | 14.0 | 26.9 | 14 | 27 | 27 | M22*1.5 | 250 |
| | K- | GE-L18G1/2-SS | 18 | G1/2 | 2.5 | 53.0 | 14.5 | 26.9 | 14 | 32 | 27 | M26*1.5 | 250 |
| | K- | GE-L22G3/4-SS | 22 | G3/4 | 3.0 | 56.5 | 16.5 | 32.0 | 16 | 36 | 32 | M30*2 | 160 |
| | K- | GE-L28G1-SS | 28 | G1 | 4.0 | 60.5 | 17.5 | 39.9 | 18 | 41 | 41 | M36*2 | 160 |
| | K- | GE-L35G11/4-SS | 35 | G11/4 | 4.0 | 66.5 | 17.5 | 49.9 | 20 | 50 | 50 | M45*2 | 160 |
| | K- | GE-L42G11/2-SS | 42 | G11/2 | 5.0 | 68.0 | 19.0 | 55.0 | 22 | 60 | 55 | M52*2 | 160 |

说明：以上材质均为不锈钢 304。



www.hawkfluid.cn

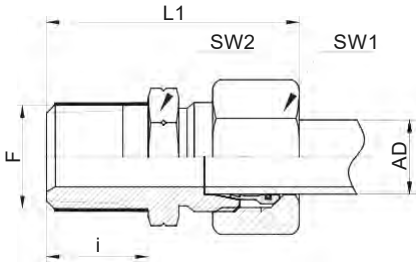


卡套式接头

**订货示例：**C-GE-L12-1/4NPT-SS( 高压型 )

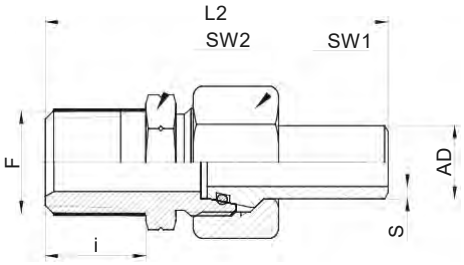


焊接式接头

**订货示例：**W-GE-L12-1/4NPT-SS

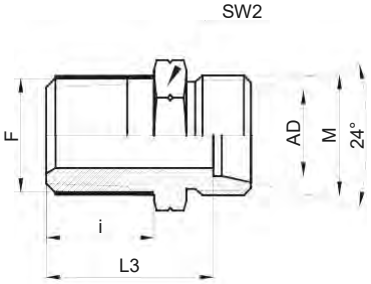


接头体

**订货示例：**GE-L12-1/4NPT-SS

各种接头最大工作压力详见 P15 页

| 系列 | 卡套式 | 焊接式 | 接头体型号 | AD | S | F | L1 | L2 | L3 | i | SW1 | SW2 | M |
|---|---|---|---|---|---|---|---|---|---|---|---|---|---|
| 轻系列 L | C- | W- | GE-L06-1/8NPT-SS | 6 | 1.5 | 1/8NPT | 31.5 | 49.0 | 17.0 | 10.0 | 14 | 12 | M12*1.5 |
| | C- | W- | GE-L06-1/4NPT-SS | | | 1/4NPT | 37.5 | 55.0 | 23.0 | 14.0 | 14 | 17 | |
| | C- | W- | GE-L08-1/4NPT-SS | 8 | 1.5 | 1/4NPT | 38.0 | 55.0 | 23.0 | 14.0 | 17 | 17 | M14*1.5 |
| | C- | W- | GE-L08-3/8NPT-SS | | | 3/8NPT | 38.0 | 55.0 | 23.0 | 14.0 | 17 | 19 | |
| | C- | W- | GE-L10-1/4NPT-SS | 10 | 1.5 | 1/4NPT | 39.0 | 56.5 | 24.0 | 14.0 | 19 | 17 | M16*1.5 |
| | C- | W- | GE-L10-3/8NPT-SS | | | 3/8NPT | 40.0 | 57.5 | 25.0 | 14.0 | 19 | 19 | |
| | C- | W- | GE-L10-1/2NPT-SS | | | 1/2NPT | 45.0 | 62.5 | 30.0 | 18.5 | 19 | 22 | |
| | C- | W- | GE-L12-1/4NPT-SS | 12 | 1.5 | 1/4NPT | 40.0 | 58.0 | 25.0 | 14.0 | 22 | 19 | M18*1.5 |
| | C- | W- | GE-L12-3/8NPT-SS | | | 3/8NPT | 40.0 | 58.0 | 25.0 | 14.0 | 22 | 19 | |
| | C- | W- | GE-L12-1/2NPT-SS | | | 1/2NPT | 45.0 | 63.0 | 30.0 | 18.5 | 22 | 22 | |
| | C- | W- | GE-L15-1/2NPT-SS | 15 | 2.0 | 1/2NPT | 47.5 | 68.0 | 31.0 | 18.5 | 27 | 24 | M22*1.5 |
| | C- | W- | GE-L18-1/2NPT-SS | 18 | 2.5 | 1/2NPT | 49.0 | 70.0 | 31.5 | 18.5 | 32 | 27 | M26*1.5 |
| | C- | W- | GE-L22-3/4NPT-SS | 22 | 3.0 | 3/4NPT | 51.0 | 73.0 | 33.5 | 18.5 | 36 | 32 | M30*2 |
| | C- | W- | GE-L28-1NPT-SS | 28 | 4.0 | 1NPT | 58.0 | 82.5 | 39.5 | 23.0 | 41 | 41 | M36*2 |
| | C- | W- | GE-S06-1/4NPT-SS | 6 | 1.5 | 1/4NPT | 42.5 | 60.0 | 28.0 | 14.0 | 17 | 17 | M14*1.5 |
| | C- | W- | GE-S08-1/4NPT-SS | 8 | 1.5 | 1/4NPT | 43.0 | 60.0 | 28.0 | 14.0 | 19 | 17 | M16*1.5 |
| | C- | W- | GE-S10-1/4NPT-SS | 10 | 2.0 | 1/4NPT | 44.0 | 60.5 | 27.5 | 14.0 | 22 | 19 | M18*1.5 |
| | C- | W- | GE-S10-3/8NPT-SS | | | 3/8NPT | 44.0 | 60.5 | 27.5 | 14.0 | 22 | 19 | |
| | C- | W- | GE-S12-3/8NPT-SS | 12 | 2.0 | 3/8NPT | 46.0 | 62.5 | 29.5 | 14.0 | 24 | 22 | M20*1.5 |
| | C- | W- | GE-S14-1/2NPT-SS | 14 | 2.0 | 1/2NPT | 54.0 | 75.5 | 36.0 | 18.5 | 27 | 24 | M22*1.5 |
| | C- | W- | GE-S16-1/2NPT-SS | 16 | 2.5 | 1/2NPT | 55.0 | 76.0 | 35.5 | 18.5 | 30 | 27 | M24*1.5 |
| | C- | W- | GE-S20-3/4NPT-SS | 20 | 3.0 | 3/4NPT | 57.5 | 83.0 | 37.5 | 18.5 | 36 | 32 | M30*2 |
| | C- | W- | GE-S25-1NPT-SS | 25 | 4.0 | 1NPT | 70.0 | 97.0 | 45.0 | 23.0 | 46 | 41 | M36*2 |

说明：以上材质均为不锈钢 304，密封材质标配 FPM。不带 SS 为碳钢，密封材质配标 NBR。



www.hawkfluid.cn

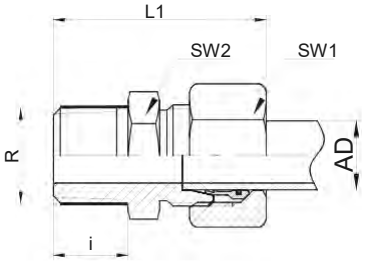


卡套式接头

**订货示例：**C-GE-L12R1/2K-SS( 高压型 )

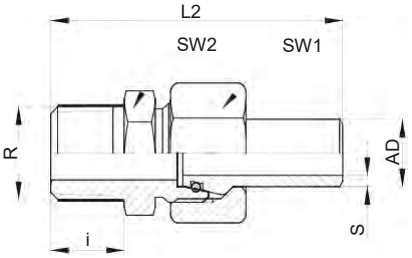


焊接式接头

**订货示例：**W-GE-L12R1/2K-SS

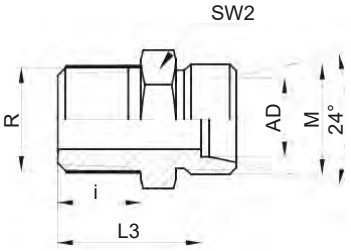


接头体

**订货示例：**GE-L12R1/2K-SS

各种接头最大工作压力详见 P15 页

| 系列 | 卡套式 | 焊接式 | 接头体型号 | AD | S | R | L1 | L2 | L3 | i | SW1 | SW2 | M |
|---|---|---|---|---|---|---|---|---|---|---|---|---|---|
| 轻系列 L | C- | W- | GE-L06R1/8K-SS | 6 | 1.5 | R1/8K | 31.5 | 49.0 | 17.0 | 10.0 | 14 | 14 | M12*1.5 |
| | C- | W- | GE-L06R1/4K-SS | | | R1/4K | 35.5 | 53.0 | 21.0 | 12.0 | 14 | 17 | |
| | C- | W- | GE-L08R1/4K-SS | 8 | 1.5 | R1/4K | 36.0 | 53.0 | 21.0 | 12.0 | 17 | 17 | M14*1.5 |
| | C- | W- | GE-L08R3/8K-SS | | | R3/8K | 36.0 | 53.0 | 21.0 | 12.5 | 17 | 19 | |
| | C- | W- | GE-L10R1/4K-SS | 10 | 1.5 | R1/4K | 36.5 | 54.5 | 22.0 | 12.0 | 19 | 17 | M16*1.5 |
| | C- | W- | GE-L10R3/8K-SS | | | R3/8K | 36.5 | 54.5 | 22.0 | 12.5 | 19 | 19 | |
| | C- | W- | GE-L12R1/4K-SS | 12 | 1.5 | R1/4K | 38.0 | 56.0 | 23.0 | 12.0 | 22 | 19 | M18*1.5 |
| | C- | W- | GE-L12R3/8K-SS | | | R3/8K | 38.0 | 56.0 | 23.0 | 12.5 | 22 | 19 | |
| | C- | W- | GE-L12R1/2K-SS | | | R1/2K | 41.0 | 59.0 | 26.0 | 15.0 | 22 | 24 | |
| | C- | W- | GE-L15R1/2K-SS | 15 | 2.0 | R1/2K | 43.5 | 64.0 | 27.0 | 15.0 | 27 | 24 | M22*1.5 |
| | C- | W- | GE-L18R1/2K-SS | 18 | 2.5 | R1/2K | 45.0 | 65.5 | 27.0 | 15.0 | 32 | 27 | M26*1.5 |
| | C- | W- | GE-L18R3/4K-SS | | | R3/4K | 47.5 | 68.0 | 29.5 | 17.0 | 32 | 32 | |
| | C- | W- | GE-L22R3/4K-SS | 22 | 3.0 | R3/4K | 49.0 | 71.5 | 31.5 | 17.0 | 36 | 32 | M30*2 |
| | C- | W- | GE-L28R1K-SS | 28 | 4.0 | R1K | 54.5 | 78.5 | 35.5 | 19.0 | 41 | 41 | M36*2 |
| | C- | W- | GE-L35R11/4K-SS | 35 | 4.0 | R11/4K | 61.0 | 86.5 | 37.5 | 22.0 | 50 | 46 | M45*2 |
| | C- | W- | GE-L42R11/2K-SS | 42 | 5.0 | R11/2K | 64.0 | 89.0 | 40.0 | 24.0 | 60 | 55 | M52*2 |
| | - | W- | GE-L48R11/2K-SS | 48 | 5.0 | R11/2K | - | 98.0 | 48.0 | 24.0 | 65 | 60 | M58*2 |
| | - | W- | GE-L60R2K-SS | 60 | 6.0 | R2K | - | 116.0 | 57.0 | 27.0 | 80 | 75 | M72*2 |
| 重系列 S | C- | W- | GE-S12R3/8K-SS | 12 | 2.0 | R3/8K | 43.5 | 61.0 | 27.5 | 12.5 | 24 | 22 | M20*1.5 |
| | C- | W- | GE-S16R1/2K-SS | 16 | 2.5 | R1/2K | 51.0 | 72.0 | 31.5 | 15.0 | 30 | 27 | M24*1.5 |
| | C- | W- | GE-S20R3/4K-SS | 20 | 3.0 | R3/4K | 55.5 | 82.0 | 35.5 | 17.0 | 36 | 32 | M30*2 |

说明：以上材质均为不锈钢 304，密封材质标配 FPM。不带 SS 为碳钢，密封材质配标 NBR。



www.hawkfluid.cn

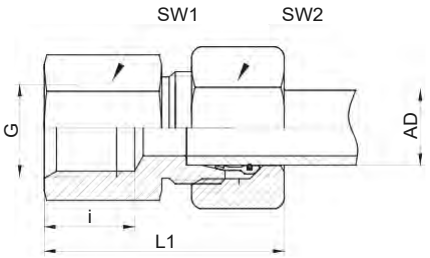


卡套式接头

**订货示例：**C-GAI-S16G1/2-SS( 高压型 )

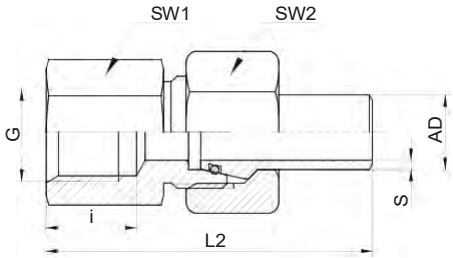


焊接式接头

**订货示例：**W-GAI-S16G1/2-SS

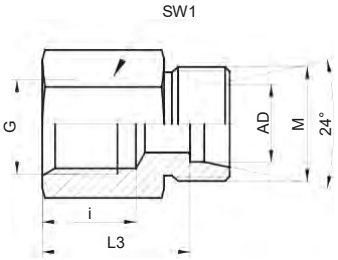


接头体

**订货示例：**GAI-S16G1/2-SS

各种接头最大工作压力详见 P15 页

| 系列 | 卡套式 | 焊接式 | 接头体型号 | AD | S | G | L1 | L2 | L3 | i | SW1 | SW2 | M |
|---|---|---|---|---|---|---|---|---|---|---|---|---|---|
| 轻系列 L | C- | W- | GAI-L06G1/8-SS | 6 | 1.5 | G1/8 | 33.5 | 51.0 | 19.0 | 12.0 | 14 | 14 | M12*1.5 |
| | C- | W- | GAI-L08G1/4-SS | 8 | 1.5 | G1/4 | 39.0 | 56.0 | 24.0 | 17.0 | 19 | 17 | M14*1.5 |
| | C- | W- | GAI-L10G1/4-SS | 10 | 1.5 | G1/4 | 39.5 | 57.5 | 25.0 | 17.0 | 19 | 19 | M16*1.5 |
| | C- | W- | GAI-L10G3/8-SS | | | G3/8 | 40.5 | 58.5 | 26.0 | 17.0 | 24 | 19 | |
| | C- | W- | GAI-L12G3/8-SS | 12 | 1.5 | G3/8 | 41.0 | 59.0 | 26.0 | 17.0 | 24 | 22 | M18*1.5 |
| | C- | W- | GAI-L12G1/2-SS | | | G1/2 | 44.0 | 63.0 | 30.0 | 20.0 | 27 | 22 | |
| | C- | W- | GAI-L15G1/2-SS | 15 | 2.0 | G1/2 | 46.5 | 67.0 | 30.0 | 20.0 | 27 | 27 | M22*1.5 |
| | C- | W- | GAI-L18G1/2-SS | 18 | 2.5 | G1/2 | 47.0 | 68.0 | 29.5 | 20.0 | 27 | 32 | M26*1.5 |
| | C- | W- | GAI-L22G3/4-SS | 22 | 3.0 | G3/4 | 52.0 | 74.5 | 34.5 | 22.0 | 36 | 36 | M30*2 |
| | C- | W- | GAI-L28G1-SS | 28 | 4.0 | G1 | 56.0 | 80.0 | 37.0 | 24.5 | 41 | 41 | M36*2 |
| | C- | W- | GAI-L35G11/4-SS | 35 | 4.0 | G11/4 | 62.5 | 88.0 | 39.0 | 26.5 | 55 | 50 | M45*2 |
| | C- | W- | GAI-L42G11/2-SS | 42 | 5.0 | G11/2 | 65.0 | 90.0 | 40.5 | 28.5 | 60 | 60 | M52*2 |
| 重系列 S | C- | W- | GAI-S06G1/4-SS | 6 | 1.5 | G1/4 | 40.0 | 58.0 | 26.0 | 17.0 | 19 | 17 | M14*1.5 |
| | C- | W- | GAI-S08G1/4-SS | 8 | 1.5 | G1/4 | 41.0 | 58.0 | 26.0 | 17.0 | 19 | 19 | M16*1.5 |
| | C- | W- | GAI-S10G3/8-SS | 10 | 2.0 | G3/8 | 43.0 | 59.5 | 26.5 | 17.0 | 24 | 22 | M18*1.5 |
| | C- | W- | GAI-S12G3/8-SS | 12 | 2.0 | G3/8 | 42.0 | 60.0 | 26.5 | 17.0 | 24 | 24 | M20*1.5 |
| | C- | W- | GAI-S14G1/2-SS | 14 | 2.0 | G1/2 | 50.0 | 71.5 | 32.0 | 20.0 | 27 | 27 | M22*1.5 |
| | C- | W- | GAI-S16G1/2-SS | 16 | 2.5 | G1/2 | 51.0 | 72.0 | 31.5 | 20.0 | 27 | 30 | M24*1.5 |
| | C- | W- | GAI-S20G3/4-SS | 20 | 3.0 | G3/4 | 54.5 | 81.0 | 34.5 | 22.0 | 36 | 36 | M30*2 |
| | C- | W- | GAI-S25G1-SS | 25 | 4.0 | G1 | 62.5 | 90.0 | 37.5 | 24.5 | 41 | 46 | M36*2 |
| | C- | W- | GAI-S30G11/4-SS | 30 | 4.0 | G11/4 | 69.5 | 98.0 | 42.0 | 26.5 | 55 | 50 | M42*2 |
| | C- | W- | GAI-S38G11/2-SS | 38 | 5.0 | G11/2 | 76.0 | 105.5 | 43.5 | 28.5 | 60 | 60 | M52*2 |

说明：以上材质均为不锈钢 304，密封材质标配 FPM。不带 SS 为碳钢，密封材质配标 NBR。



www.hawkfluid.cn

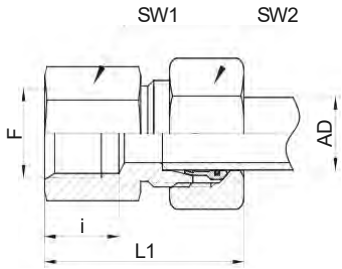


卡套式接头

**订货示例：**C-GAI-L18M22*1.5-SS( 高压型 )

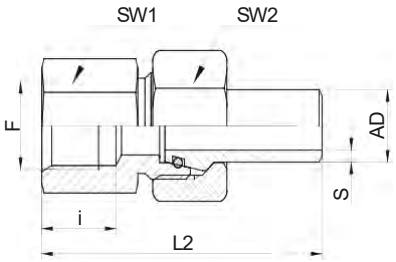


焊接式接头

**订货示例：**W-GAI-L18M22*1.5-SS

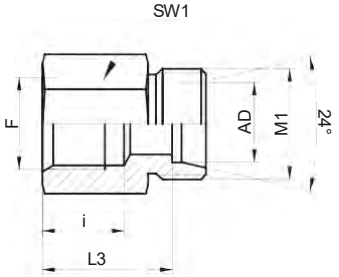


接头体

**订货示例：**GAI-L18M22*1.5-SS

各种接头最大工作压力详见 P15 页

| 连接螺纹 | 系列 | 卡套式 | 焊接式 | 接头体型号 | AD | S | F | L1 | L2 | L3 | i | SW1 | SW2 | M1 |
|---|---|---|---|---|---|---|---|---|---|---|---|---|---|---|
| 公制螺纹 M | 轻系列 L | C- | W- | GAI-L06M10*1-SS | 6 | 1.5 | M10*1 | 34.0 | 51.5 | 19.5 | 12.5 | 14 | 14 | M12*1.5 |
| | | C- | W- | GAI-L08M12*1.5-SS | 8 | 1.5 | M12*1.5 | 39.0 | 56.0 | 24.0 | 17.0 | 17 | 17 | M14*1.5 |
| | | C- | W- | GAI-L10M14*1.5-SS | 10 | 1.5 | M14*1.5 | 40.0 | 57.5 | 25.0 | 17.0 | 19 | 19 | M16*1.5 |
| | | C- | W- | GAI-L12M16*1.5-SS | 12 | 1.5 | M16*1.5 | 41.0 | 59.0 | 26.0 | 17.0 | 22 | 22 | M18*1.5 |
| | | C- | W- | GAI-L15M18*1.5-SS | 15 | 2.0 | M18*1.5 | 43.5 | 64.0 | 27.0 | 17.0 | 24 | 27 | M22*1.5 |
| | | C- | W- | GAI-L18M22*1.5-SS | 18 | 2.5 | M22*1.5 | 46.0 | 67.0 | 28.5 | 19.0 | 27 | 32 | M26*1.5 |
| 美制锥管螺纹 NPT | 轻系列 L | C- | W- | GAI-L06-1/8NPT-SS | 6 | 1.5 | 1/8NPT | 34.0 | 51.5 | 19.5 | 12.0 | 14 | 14 | M12*1.5 |
| | | C- | W- | GAI-L08-1/4NPT-SS | 8 | 1.5 | 1/4NPT | 39.0 | 56.0 | 24.0 | 13.5 | 19 | 17 | M14*1.5 |
| | | C- | W- | GAI-L10-1/4NPT-SS | 10 | 1.5 | 1/4NPT | 40.0 | 57.5 | 25.0 | 13.5 | 19 | 19 | M16*1.5 |
| | | C- | W- | GAI-L10-1/2NPT-SS | | | 1/2NPT | 41.0 | 58.5 | 26.0 | 18.0 | 27 | 19 | |
| | | C- | W- | GAI-L12-3/8NPT-SS | 12 | 1.5 | 3/8NPT | 41.0 | 59.0 | 26.0 | 14.0 | 24 | 22 | M18*1.5 |
| | | C- | W- | GAI-L12-1/2NPT-SS | | | 1/2NPT | 41.0 | 59.0 | 26.0 | 18.0 | 27 | 22 | |
| | | C- | W- | GAI-L15-1/2NPT-SS | 15 | 2.0 | 1/2NPT | 43.5 | 64.0 | 27.0 | 18.0 | 27 | 27 | M22*1.5 |
| | | C- | W- | GAI-L18-1/2NPT-SS | 18 | 2.5 | 1/2NPT | 46.0 | 67.0 | 28.5 | 18.0 | 27 | 32 | M26*1.5 |
| | | C- | W- | GAI-L22-3/4NPT-SS | 22 | 3.0 | 3/4NPT | 51.0 | 73.0 | 33.5 | 18.0 | 36 | 36 | M30*2 |

说明：以上材质均为不锈钢 304，密封材质标配 FPM。不带 SS 为碳钢 , 密封材质配标 NBR。



www.hawkfluid.cn

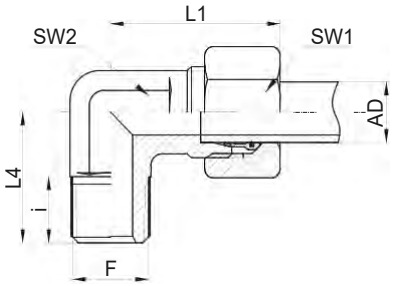


卡套式接头

**订货示例：**C-WE-L12-1/4NPT-SS( 高压型 )

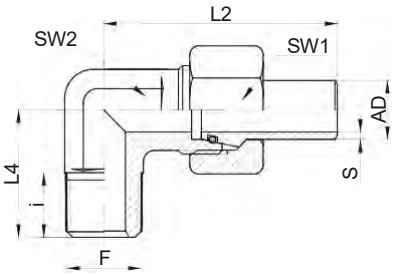


焊接式接头

**订货示例：**W-WE-L12-1/4NPT-SS

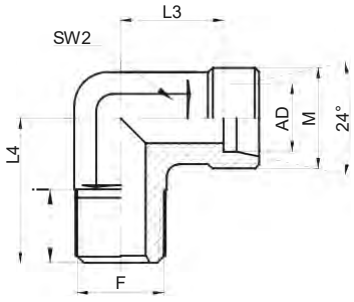


接头体

**订货示例：**WE-L12-1/4NPT-SS

各种接头最大工作压力详见 P15 页

| 系列 | 卡套式 | 焊接式 | 接头体型号 | AD | S | F | L1 | L2 | L3 | L4 | i | SW1 | SW2 | M |
|---|---|---|---|---|---|---|---|---|---|---|---|---|---|---|
| 轻系列 L | C- | W- | WE-L06-1/8NPT-SS | 6 | 1.5 | 1/8NPT | 26.5 | 44.0 | 12.0 | 20.0 | 7.5 | 14 | 12 | M12*1.5 |
| | C- | W- | WE-L06-1/4NPT-SS | | | 1/4NPT | 28.5 | 46.0 | 14.0 | 24.0 | 10.0 | 14 | 12 | |
| | C- | W- | WE-L08-1/4NPT-SS | 8 | 1.5 | 1/4NPT | 29.0 | 46.0 | 14.0 | 25.5 | 11.0 | 17 | 12 | M14*1.5 |
| | C- | W- | WE-L10-1/4NPT-SS | 10 | 1.5 | 1/4NPT | 30.0 | 47.5 | 15.0 | 27.0 | 12.0 | 19 | 14 | M16*1.5 |
| | C- | W- | WE-L12-1/4NPT-SS | 12 | 1.5 | 1/4NPT | 32.0 | 50.0 | 17.0 | 28.0 | 14.5 | 22 | 17 | M18*1.5 |
| | C- | W- | WE-L12-3/8NPT-SS | | | 3/8NPT | 32.0 | 50.0 | 17.0 | 28.0 | 11.5 | 22 | 17 | |
| | C- | W- | WE-L15-1/2NPT-SS | 15 | 2.0 | 1/2NPT | 37.5 | 58.0 | 21.0 | 33.0 | 14.5 | 27 | 19 | M22*1.5 |
| | C- | W- | WE-L18-1/2NPT-SS | 18 | 2.5 | 1/2NPT | 41.0 | 62.0 | 23.5 | 34.0 | 17.5 | 32 | 24 | M26*1.5 |
| | C- | W- | WE-L22-3/4NPT-SS | 22 | 3.0 | 3/4NPT | 45.0 | 67.5 | 27.5 | 41.0 | 17.5 | 36 | 27 | M30*2 |
| | C- | W- | WE-L28-1NPT-SS | 28 | 4.0 | 1NPT | 49.5 | 73.5 | 30.5 | 45.5 | 19.0 | 41 | 36 | M36*2 |
| 重系列 S | C- | W- | WE-S14-1/2NPT-SS | 14 | 2.0 | 1/2NPT | 41.0 | 62.5 | 22.0 | 33.0 | 14.5 | 27 | 19 | M22*1.5 |
| | C- | W- | WE-S16-1/2NPT-SS | 16 | 2.5 | 1/2NPT | 44.0 | 65.0 | 24.5 | 34.5 | 17.5 | 30 | 24 | M24*1.5 |
| 说明：以上材质均为不锈钢 304，密封材质标配 FPM。不带 SS 为碳钢，密封材质配标 NBR。 | | | | | | | | | | | | | | |



www.hawkfluid.cn

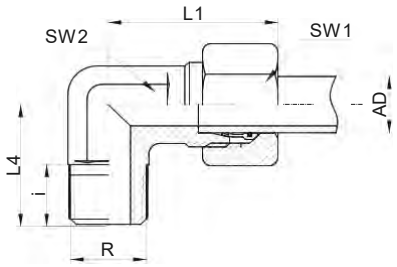


卡套式接头

**订货示例：**C-WE-L12R3/8K-SS( 高压型 )

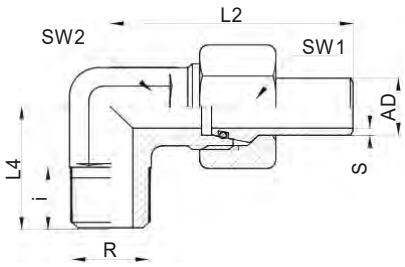


焊接式接头

**订货示例：**W-WE-L12R3/8K-SS

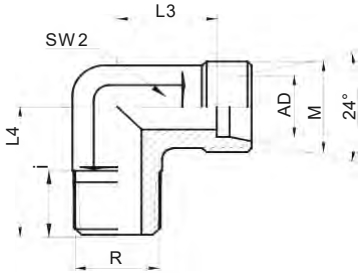


接头体

**订货示例：**WE-L12R3/8K-SS

各种接头最大工作压力详见 P15 页

| 系列 | 卡套式 | 焊接 式 | 接头体型号 | AD | S | R | L1 | L2 | L3 | L4 | i | SW1 | SW2 | M |
|---|---|---|---|---|---|---|---|---|---|---|---|---|---|---|
| 轻系列 L | C- | W- | WE-L06R1/8K-SS | 6 | 1.5 | R1/8K | 27.0 | 44.0 | 12.0 | 23.0 | 8.0 | 14 | 12 | M12*1.5 |
| | C- | W- | WE-L06R1/4K-SS | | | R1/4K | 27.0 | 44.0 | 14.0 | 24.5 | 10.0 | 14 | 12 | |
| | C- | W- | WE-L08R1/4K-SS | 8 | 1.5 | R1/4K | 29.0 | 46.0 | 14.0 | 27.5 | 10.5 | 17 | 12 | M14*1.5 |
| | C- | W- | WE-L08R3/8K-SS | | | R3/8K | 30.0 | 46.5 | 15.0 | 27.0 | 12.5 | 17 | 14 | |
| | C- | W- | WE-L10R1/4K-SS | 10 | 1.5 | R1/4K | 30.0 | 47.5 | 15.0 | 27.0 | 13.0 | 19 | 14 | M16*1.5 |
| | C- | W- | WE-L10R3/8K-SS | | | R3/8K | 30.0 | 47.5 | 15.0 | 27.0 | 12.0 | 19 | 14 | |
| | C- | W- | WE-L12R1/4K-SS | 12 | 1.5 | R1/4K | 32.0 | 50.0 | 17.0 | 28.0 | 14.5 | 22 | 17 | M18*1.5 |
| | C- | W- | WE-L12R3/8K-SS | | | R3/8K | 32.0 | 50.0 | 17.0 | 28.0 | 12.0 | 22 | 17 | |
| | C- | W- | WE-L15R1/2K-SS | 15 | 2.0 | R1/2K | 37.5 | 58.0 | 21.0 | 32.0 | 13.0 | 27 | 19 | M22*1.5 |
| | C- | W- | WE-L18R1/2K-SS | 18 | 2.5 | R1/2K | 41.0 | 62.0 | 23.5 | 35.0 | 14.0 | 32 | 24 | M26*1.5 |
| | C- | W- | WE-L18R3/4K-SS | | | R3/4K | 45.0 | 66.0 | 27.5 | 41.0 | 16.0 | 32 | 27 | |
| | C- | W- | WE-L22R3/4K-SS | 22 | 3.0 | R3/4K | 45.0 | 67.5 | 27.5 | 41.0 | 16.0 | 36 | 27 | M30*2.0 |
| | C- | W- | WE-L28R1K-SS | 28 | 4.0 | R1K | 49.5 | 73.5 | 30.5 | 45.5 | 18.5 | 41 | 36 | M36*2.0 |
| 重系列 S | C- | W- | WE-S14R1/2K-SS | 14 | 2.0 | R1/2K | 40.0 | 62.0 | 22.0 | 32.0 | 13.5 | 27 | 19 | M22*1.5 |
| | C- | W- | WE-S16R1/2K-SS | 16 | 2.5 | R1/2K | 44.0 | 65.0 | 24.5 | 34.0 | 14.0 | 30 | 24 | M24*1.5 |
| | C- | W- | WE-S20R3/4K-SS | 20 | 3.0 | R3/4K | 46.5 | 73.0 | 26.5 | 41.0 | 17.0 | 36 | 27 | M30*2.0 |

说明：以上材质均为不锈钢 304，密封材质标配 FPM。不带 SS 为碳钢，密封材质配标 NBR。



www.hawkfluid.cn

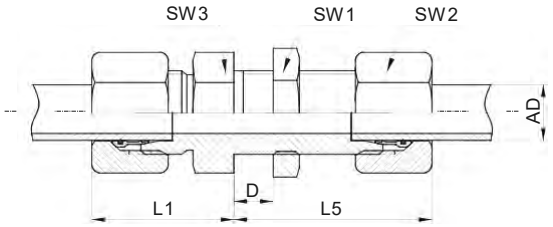


卡套式接头

**订货示例：**C-GSV-S16-SS( 高压型 )

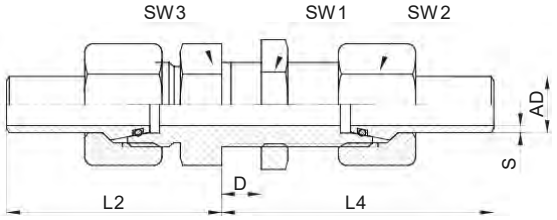


焊接式接头

**订货示例：**W-GSV-S16-SS

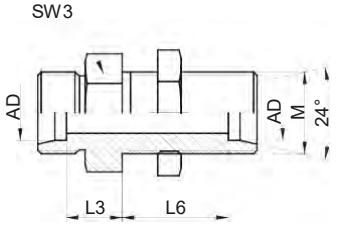


接头体

**订货示例：**GSV-S16-SS

各种接头最大工作压力详见 P15 页

| 系列 | 卡套式 | 焊接式 | 接头体型号 | 管径 AD | S | L1 | L2 | L3 | L4 | L5 | L6 | SW1 | SW2 | SW3 | D 最小 | D 最大 | M |
|---|---|---|---|---|---|---|---|---|---|---|---|---|---|---|---|---|---|
| 轻系列 L | C- | W- | GSV-L06-SS | 6 | 1.5 | 21.5 | 38.5 | 7.0 | 58.5 | 41.5 | 27.0 | 17 | 14 | 17 | 4 | 16 | M12*1.5 |
| | C- | W- | GSV-L08-SS | 8 | 1.5 | 23.0 | 39.5 | 8.0 | 58.5 | 42.0 | 27.0 | 19 | 17 | 19 | 4 | 16 | M14*1.5 |
| | C- | W- | GSV-L10-SS | 10 | 1.5 | 25.0 | 42.5 | 10.0 | 60.5 | 43.0 | 28.0 | 22 | 19 | 22 | 4 | 16 | M16*1.5 |
| | C- | W- | GSV-L12-SS | 12 | 1.5 | 25.0 | 43.0 | 10.0 | 62.0 | 44.0 | 29.0 | 24 | 22 | 24 | 4 | 16 | M18*1.5 |
| | C- | W- | GSV-L15-SS | 15 | 2.0 | 28.5 | 49.0 | 12.0 | 68.0 | 47.5 | 31.0 | 30 | 27 | 27 | 4 | 16 | M22*1.5 |
| | C- | W- | GSV-L18-SS | 18 | 2.5 | 31.0 | 52.0 | 13.5 | 71.0 | 50.0 | 32.5 | 36 | 32 | 32 | 4 | 16 | M26*1.5 |
| | C- | W- | GSV-L22-SS | 22 | 3.0 | 34.0 | 56.0 | 16.5 | 74.0 | 52.0 | 34.5 | 41 | 36 | 36 | 5 | 16 | M30*2 |
| | C- | W- | GSV-L28-SS | 28 | 4.0 | 37.5 | 61.0 | 18.5 | 78.0 | 54.5 | 35.5 | 46 | 41 | 41 | 5 | 16 | M36*2 |
| | C- | W- | GSV-L35-SS | 35 | 4.0 | 42.0 | 37.5 | 18.5 | 85.5 | 60.0 | 36.5 | 55 | 50 | 50 | 5 | 16 | M45*2 |
| | C- | W- | GSV-L42-SS | 42 | 5.0 | 43.5 | 68.0 | 19.0 | 85.0 | 60.5 | 36.0 | 60 | 60 | 60 | 5 | 16 | M52*2 |
| 重系列 S | C- | W- | GSV-S06-SS | 6 | 1.5 | 26.5 | 43.5 | 12.0 | 60.5 | 43.5 | 29.0 | 19 | 17 | 19 | 4 | 16 | M14*1.5 |
| | C- | W- | GSV-S08-SS | 8 | 1.5 | 28.0 | 44.5 | 13.0 | 60.5 | 44.0 | 29.0 | 22 | 19 | 22 | 4 | 16 | M16*1.5 |
| | C- | W- | GSV-S10-SS | 10 | 2.0 | 30.5 | 48.0 | 14.5 | 63.0 | 45.5 | 29.5 | 24 | 22 | 24 | 4 | 16 | M18*1.5 |
| | C- | W- | GSV-S12-SS | 12 | 2.0 | 30.5 | 48.0 | 14.5 | 64.0 | 46.5 | 30.5 | 27 | 24 | 27 | 4 | 16 | M20*1.5 |
| | C- | W- | GSV-S14-SS | 14 | 2.0 | 35.0 | 56.5 | 17.0 | 71.5 | 50.0 | 32.0 | 30 | 27 | 27 | 4 | 16 | M22*1.5 |
| | C- | W- | GSV-S16-SS | 16 | 2.5 | 36.0 | 57.0 | 16.5 | 72.0 | 51.0 | 31.5 | 32 | 30 | 30 | 4 | 16 | M24*1.5 |
| | C- | W- | GSV-S20-SS | 20 | 3.0 | 37.5 | 63.5 | 17.5 | 79.5 | 53.5 | 33.5 | 41 | 36 | 36 | 5 | 16 | M30*2 |
| | C- | W- | GSV-S25-SS | 25 | 4.0 | 45.0 | 72.0 | 20.0 | 87.5 | 60.0 | 35.0 | 46 | 46 | 46 | 5 | 16 | M36*2 |
| | C- | W- | GSV-S30-SS | 30 | 4.0 | 49.0 | 77.5 | 21.5 | 93.5 | 65.0 | 37.5 | 50 | 50 | 50 | 5 | 16 | M42*2 |
| | C- | W- | GSV-S38-SS | 38 | 5.0 | 54.5 | 84.0 | 22.0 | 99.0 | 69.5 | 37.0 | 60 | 60 | 60 | 5 | 16 | M52*2 |

说明：以上材质均为不锈钢 304，密封材质标配 FPM。不带 SS 为碳钢，密封材质配标 NBR。



www.hawkfluid.cn

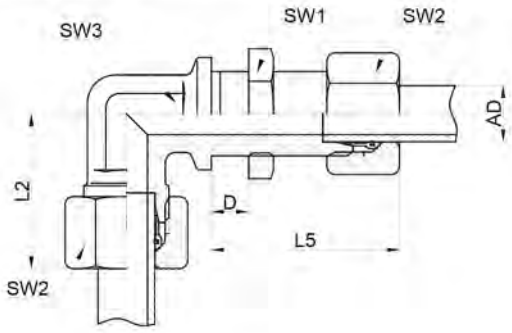


卡套式接头
订货示例：C-WSV-S16-SL(高压型)

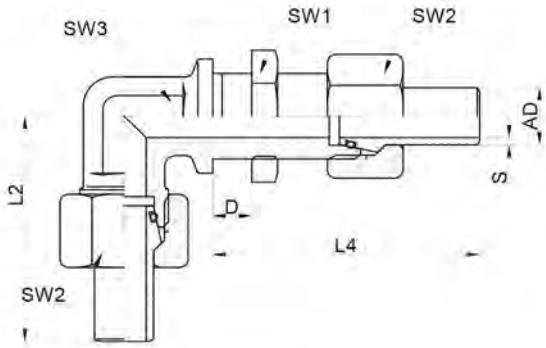


焊接式接头
订货示例：W-WSV-S16-SL

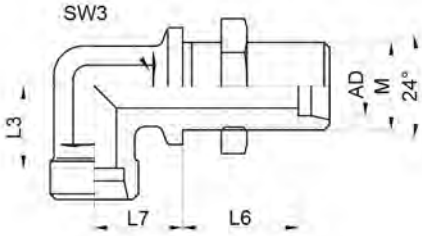


接头体
订货示例：WSV-S16-SL

各种接头最大工作压力详见 P15 页

| 系列 | 卡套式 | 焊接式 | 接头体型号 | 管径 AD | S | L1 | L2 | L3 | L4 | L5 | L6 | L7 | SW1 | SW2 | SW3 | D 最小 | D 最大 | M |
|---|---|---|---|---|---|---|---|---|---|---|---|---|---|---|---|---|---|---|
| 轻系列 L | C- | W- | WSV-L06-SL | 6 | 1.5 | 27.0 | 45.0 | 13.0 | 58.5 | 42.0 | 27.0 | 15 | 17 | 14 | 12 | 4 | 16 | M12*1.5 |
| | C- | W- | WSV-L08-SL | 8 | 1.5 | 29.0 | 45.5 | 14.0 | 58.5 | 42.0 | 27.0 | 17 | 19 | 17 | 12 | 4 | 16 | M14*1.5 |
| | C- | W- | WSV-L10-SL | 10 | 1.5 | 30.0 | 48.0 | 15.0 | 61.5 | 43.0 | 29.0 | 17 | 22 | 19 | 14 | 4 | 16 | M16*1.5 |
| | C- | W- | WSV-L12-SL | 12 | 1.5 | 33.5 | 51.5 | 18.5 | 62.0 | 44.0 | 29.0 | 20 | 24 | 22 | 17 | 4 | 16 | M18*1.5 |
| | C- | W- | WSV-L15-SL | 15 | 2.0 | 37.5 | 58.0 | 21.0 | 68.0 | 47.5 | 31.0 | 23 | 30 | 27 | 19 | 4 | 16 | M22*1.5 |
| | C- | W- | WSV-L18-SL | 18 | 2.5 | 41.0 | 62.0 | 23.5 | 71.0 | 50.0 | 32.5 | 24 | 36 | 32 | 24 | 4 | 16 | M26*1.5 |
| | C- | W- | WSV-L22-SL | 22 | 3.0 | 47.5 | 70.0 | 30.0 | 75.5 | 53.0 | 35.5 | 31 | 41 | 36 | 27 | 5 | 16 | M30*2 |
| | C- | W- | WSV-L28-SL | 28 | 4.0 | 49.5 | 73.0 | 30.5 | 80.5 | 56.5 | 37.5 | 31 | 46 | 41 | 36 | 5 | 16 | M36*2 |
| | C- | W- | WSV-L35-SL | 35 | 4.0 | 58.0 | 83.5 | 34.5 | 86.5 | 61.0 | 37.5 | 38 | 55 | 50 | 42 | 5 | 16 | M45*2 |
| 重系列 S | C- | W- | WSV-S14-SL | 14 | 2.0 | 39.0 | 60.5 | 21.0 | 69.5 | 48.0 | 30.0 | 24 | 30 | 27 | 19 | 4 | 16 | M22*1.5 |
| | C- | W- | WSV-S16-SL | 16 | 2.5 | 42.0 | 63.0 | 22.5 | 72.0 | 51.0 | 31.5 | 24 | 32 | 30 | 24 | 4 | 16 | M24*1.5 |
| | C- | W- | WSV-S20-SL | 20 | 3.0 | 46.5 | 73.0 | 26.5 | 79.5 | 53.5 | 33.5 | 29 | 41 | 36 | 27 | 5 | 16 | M30*2 |
| | C- | W- | WSV-S25-SL | 25 | 4.0 | 54.0 | 81.0 | 29.0 | 87.0 | 60.0 | 35.0 | 34 | 46 | 46 | 36 | 5 | 16 | M36*2 |
| 说明：以上材质为不锈钢 304。密封材质标配 FPM。 | | | | | | | | | | | | | | | | | | |

注：隔壁螺母的型号为 FNUT，如 FNUT-L10-SS。



www.hawkfluid.cn

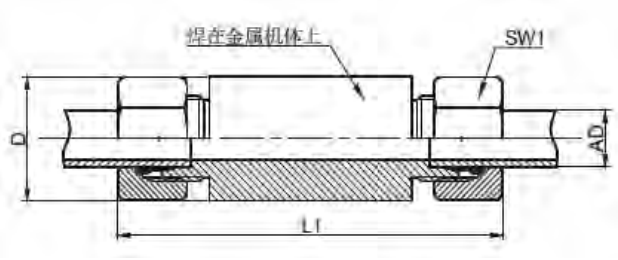


卡套式接头
**订货示例：**C-ESV-S16-SS( 高压型 )

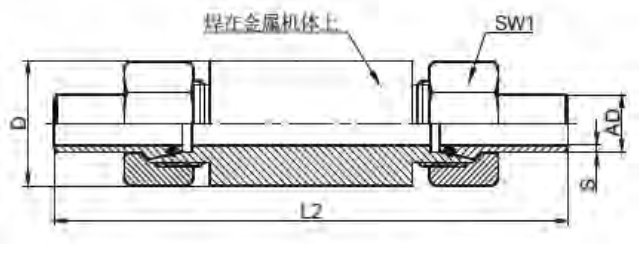


焊接式接头
**订货示例：**W-ESV-S16-SS

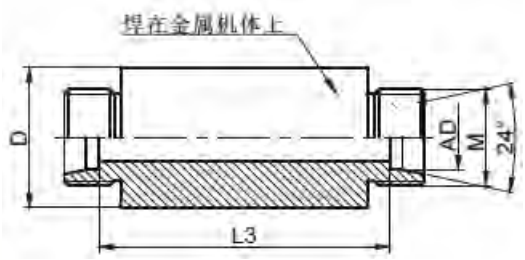


接头体
**订货示例：**ESV-S16-SS

各种接头最大工作压力详见 P15 页

| 系列 | 卡套式 | 焊接式 | 接头<br>体型号 | 管径<br>AD | S | L1 | L2 | L3 | D | SW1 | M |
|---|---|---|---|---|---|---|---|---|---|---|---|
| 轻系列 L | C- | W- | ESV-L08-SS | 8 | 1.5 | 85.5 | 120.0 | 56 | 20 | 17 | M14*1.5 |
| | C- | W- | ESV-L10-SS | 10 | 1.5 | 87.0 | 123.0 | 58 | 22 | 19 | M16*1.5 |
| | C- | W- | ESV-L12-SS | 12 | 1.5 | 88.0 | 124.0 | 58 | 25 | 22 | M18*1.5 |
| | C- | W- | ESV-L15-SS | 15 | 2.0 | 103.0 | 144.0 | 70 | 28 | 27 | M22*1.5 |
| | C- | W- | ESV-L18-SS | 18 | 2.5 | 104.5 | 146.0 | 69 | 32 | 32 | M26*1.5 |
| | C- | W- | ESV-L22-SS | 22 | 3.0 | 108.5 | 152.5 | 73 | 36 | 36 | M30*2 |
| | C- | W- | ESV-L28-SS | 28 | 4.0 | 110.5 | 159.0 | 73 | 40 | 41 | M36*2 |
| 重系列 S | C- | W- | ESV-S14-SS | 14 | 2.0 | 108.0 | 151.0 | 72 | 30 | 27 | M22*1.5 |
| | C- | W- | ESV-S16-SS | 16 | 2.5 | 110.0 | 152.0 | 71 | 35 | 30 | M24*1.5 |
| | C- | W- | ESV-S20-SS | 20 | 3.0 | 111.0 | 163.5 | 71 | 38 | 36 | M30*2 |
| | C- | W- | ESV-S25-SS | 25 | 4.0 | 122.0 | 176.5 | 72 | 45 | 46 | M36*2 |

说明：以上材质均为不锈钢 304，密封材质为 FPM。



www.hawkfluid.cn

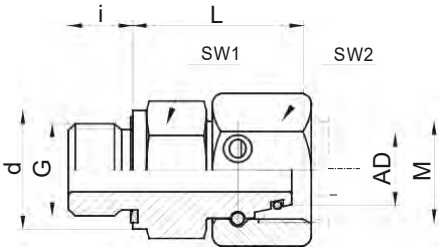

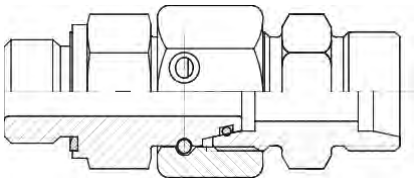

**订货示例：**EGE-S16G1/2WD-SS

**连接示例：**GV-S16-SS+EGE-S16G1/2WD-SS

| 端部螺纹 | 系列 | 接头型号 | AD | G | L | d | i | SW1 | SW2 | M | 耐压 [bar] |
|---|---|---|---|---|---|---|---|---|---|---|---|
| 英制圆柱螺 G | 轻系列 L | EGE-L06G1/8WD-SS | 6 | G1/8 | 24.5 | 13.9 | 8 | 14 | 17 | M12*1.5 | 315 |
| | | EGE-L08G1/4WD-SS | 8 | G1/4 | 26.5 | 18.9 | 12 | 19 | 17 | M14*1.5 | 315 |
| | | EGE-L08G3/8WD-SS | | G3/8 | 26.5 | 22.0 | 12 | 22 | 17 | | |
| | | EGE-L10G1/4WD-SS | 10 | G1/4 | 28.0 | 18.9 | 12 | 19 | 19 | M16*1.5 | 315 |
| | | EGE-L10G3/8WD-SS | | G3/8 | 28.0 | 22.0 | 12 | 22 | 19 | | |
| | | EGE-L12G1/4WD-SS | 12 | G1/4 | 26.5 | 19.0 | 12 | 19 | 22 | M18*1.5 | 315 |
| | | EGE-L12G3/8WD-SS | | G3/8 | 31.0 | 21.9 | 12 | 22 | 22 | | |
| | | EGE-L12G1/2WD-SS | | G1/2 | 31.0 | 27.0 | 14 | 27 | 22 | | |
| | | EGE-L15G3/8WD-SS | 15 | G3/8 | 30.5 | 22.0 | 12 | 22 | 27 | M22*1.5 | 315 |
| | | EGE-L15G1/2WD-SS | | G1/2 | 31.0 | 26.9 | 14 | 27 | 27 | | |
| | | EGE-L18G1/2WD-SS | 18 | G1/2 | 31.5 | 26.9 | 14 | 27 | 32 | M26*1.5 | 315 |
| | | EGE-L18G3/4WD-SS | 18 | G3/4 | 31.5 | 31.9 | 16 | 32 | 32 | | |
| | | EGE-L22G3/4WD-SS | 22 | G3/4 | 33.5 | 31.9 | 16 | 32 | 36 | M30*2 | 250 |
| | | EGE-L28G1WD-SS | 28 | G1 | 34.5 | 39.9 | 18 | 41 | 41 | M36*2 | 250 |
| | | EGE-L35G11/4WD-SS | 35 | G11/4 | 42.0 | 49.9 | 20 | 50 | 50 | M45*2 | 250 |
| | | EGE-L42G11/2WD-SS | 42 | G11/2 | 46.0 | 54.9 | 22 | 55 | 60 | M52*2 | 250 |
| | 重系列 S | EGE-S06G1/4WD-SS | 6 | G1/4 | 27.5 | 18.9 | 12 | 19 | 17 | M14*1.5 | 630 |
| | | EGE-S08G1/4WD-SS | 8 | G1/4 | 30.0 | 18.9 | 12 | 19 | 19 | M16*1.5 | 630 |
| | | EGE-S10G3/8WD-SS | 10 | G3/8 | 31.5 | 21.9 | 12 | 22 | 22 | M18*1.5 | 630 |
| | | EGE-S12G3/8WD-SS | 12 | G3/8 | 34.0 | 21.9 | 12 | 22 | 24 | M20*1.5 | 630 |
| | | EGE-S14G1/2WD-SS | 14 | G1/2 | 36.5 | 26.9 | 14 | 27 | 27 | M22*1.5 | 630 |
| | | EGE-S16G1/2WD-SS | 16 | G1/2 | 37.0 | 26.9 | 14 | 27 | 30 | M24*1.5 | 400 |
| | | EGE-S20G3/4WD-SS | 20 | G3/4 | 43.0 | 31.9 | 16 | 32 | 36 | M30*2 | 400 |
| | | EGE-S25G1WD-SS | 25 | G1 | 48.0 | 39.9 | 18 | 41 | 46 | M36*2 | 400 |
| | | EGE-S30G11/4WD-SS | 30 | G11/4 | 51.0 | 49.9 | 20 | 50 | 50 | M42*2 | 315 |
| | | EGE-S38G11/2WD-SS | 38 | G11/2 | 60.0 | 54.9 | 22 | 55 | 60 | M52*2 | 315 |
| 公制螺纹 M | 轻系列 L | EGE-L06M10*1WD-SS | 06 | M10*1 | 24.5 | 13.9 | 8 | 14 | 17 | M12*1.5 | 315 |
| | | EGE-L08M12*1.5WD-SS | 08 | M12*1.5 | 26.5 | 16.9 | 12 | 17 | 17 | M14*1.5 | 315 |
| | | EGE-L10M14*1.5WD-SS | 10 | M14*1.5 | 27.5 | 18.9 | 12 | 19 | 19 | M16*1.5 | 315 |
| | | EGE-L12M16*1.5WD-SS | 12 | M16*1.5 | 30.5 | 21.9 | 12 | 22 | 22 | M18*1.5 | 315 |
| | | EGE-L15M18*1.5WD-SS | 15 | M18*1.5 | 31.0 | 23.9 | 12 | 24 | 27 | M22*1.5 | 315 |
| | | EGE-L18M22*1.5WD-SS | 18 | M22*1.5 | 31.5 | 26.9 | 14 | 27 | 32 | M26*1.5 | 315 |
| | | EGE-L22M26*1.5WD-SS | 22 | M26*1.5 | 32.5 | 31.9 | 16 | 32 | 36 | M30*2 | 250 |
| | | EGE-L28M33*2WD-SS | 28 | M33*2 | 34.5 | 39.9 | 18 | 41 | 41 | M36*2 | 250 |
| | | EGE-L35M42*2WD-SS | 35 | M42*2 | 42.0 | 49.9 | 20 | 50 | 50 | M45*2 | 250 |
| | | EGE-L42M48*2WD-SS | 42 | M48*2 | 46.0 | 54.9 | 22 | 55 | 60 | M52*2 | 250 |
| | | EGE-S14M20*1.5WD-SS | 14 | M20*1.5 | 36.0 | 25.9 | 14 | 27 | 27 | M22*1.5 | 630 |
| | 重系列 S | EGE-S16M22*1.5WD-SS | 16 | M22*1.5 | 37.0 | 26.9 | 14 | 27 | 30 | M24*1.5 | 400 |
| | | EGE-S20M27*2WD-SS | 20 | M27*2 | 43.0 | 31.9 | 16 | 32 | 36 | M30*2 | 400 |
| | | EGE-S25M33*2WD-SS | 25 | M33*2 | 48.0 | 39.9 | 18 | 41 | 46 | M36*2 | 400 |
| | | EGE-S30M42*2WD-SS | 30 | M42*2 | 50.0 | 49.9 | 20 | 50 | 50 | M42*2 | 315 |

说明：以上材质均为不锈钢 304，密封材质为氟橡胶。不带 SS 为碳钢，密封材质配标 NBR。



www.hawkfluid.cn

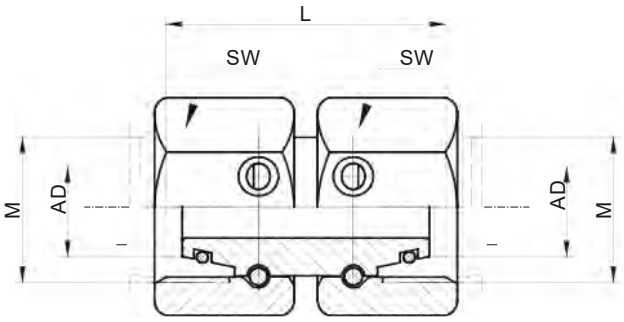

等径直通活接头

**订货示例：**GV-DKOS-16-SS

| 系列 | 接头型号 | AD | M | L | SW | 耐压[bar] | 系列 | 接头型号 | AD | M | L | SW | 耐压[bar] |
|---|---|---|---|---|---|---|---|---|---|---|---|---|---|
| 轻系列L | GV-DKOL-06-SS | 6 | M12*1.5 | 35.0 | 14 | 315 | 重系列S | GV-DKOS-06-SS | 6 | M14*1.5 | 35.0 | 17 | 630 |
| | GV-DKOL-08-SS | 8 | M14*1.5 | 35.0 | 17 | 315 | | GV-DKOS-08-SS | 8 | M16*1.5 | 34.0 | 19 | 630 |
| | GV-DKOL-10-SS | 10 | M16*1.5 | 33.4 | 19 | 315 | | GV-DKOS-10-SS | 10 | M18*1.5 | 38.0 | 22 | 630 |
| | GV-DKOL-12-SS | 12 | M18*1.5 | 37.0 | 22 | 315 | | GV-DKOS-12-SS | 12 | M20*1.5 | 36.0 | 24 | 630 |
| | GV-DKOL-15-SS | 15 | M22*1.5 | 37.0 | 27 | 315 | | GV-DKOS-14-SS | 14 | M22*1.5 | 41.0 | 27 | 630 |
| | GV-DKOL-18-SS | 18 | M26*1.5 | 39.0 | 32 | 315 | | GV-DKOS-16-SS | 16 | M24*1.5 | 43.0 | 30 | 400 |
| | GV-DKOL-22-SS | 22 | M30*2 | 41.0 | 36 | 250 | | GV-DKOS-20-SS | 20 | M30*2 | 51.5 | 36 | 400 |
| | GV-DKOL-28-SS | 28 | M36*2 | 44.0 | 41 | 250 | | GV-DKOS-25-SS | 25 | M36*2 | 57.5 | 46 | 400 |
| | GV-DKOL-35-SS | 35 | M45*2 | 52.5 | 50 | 250 | | GV-DKOS-30-SS | 30 | M42*2 | 62.5 | 50 | 315 |
| | GV-DKOL-42-SS | 42 | M52*2 | 53.5 | 60 | 250 | | GV-DKOS-38-SS | 38 | M52*2 | 67.5 | 60 | 315 |

说明：以上材质均为不锈钢 304，密封材质标配 FPM。不带 SS 为碳钢，密封材质配标 NBR。



www.hawkfluid.cn

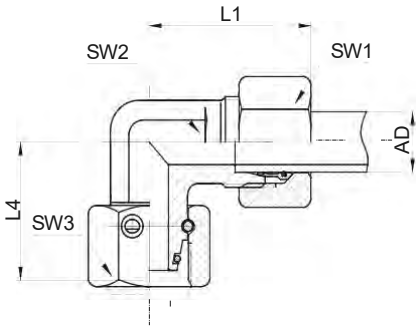


卡套式接头
**订货示例：**C-EW-L22-SS( 高压型 )

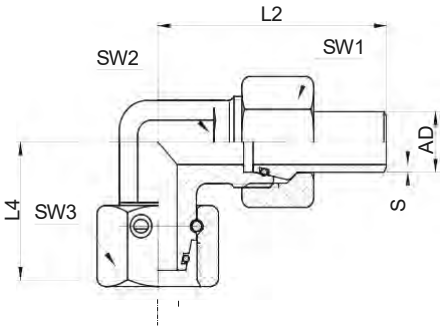


焊接式接头
**订货示例：**W-EW-L22-SS

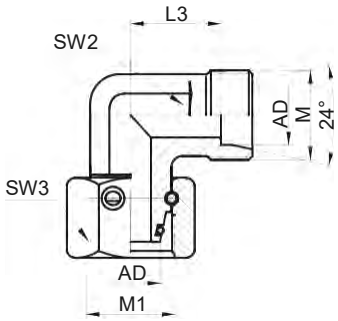


接头体
**订货示例：**EW-L22-SS

各种接头最大工作压力详见 P15 页

| 系列 | 卡套式 | 焊接 式 | 接头体型号 | AD | S | L1 | L2 | L3 | L4 | SW1 | SW2 | SW3 | M1 |
|---|---|---|---|---|---|---|---|---|---|---|---|---|---|
| 轻系列 L | C- | W- | EW-L06-SS | 6 | 1.5 | 26.5 | 44.0 | 12.0 | 26.0 | 14 | 12 | 14 | M12*1.5 |
| | C- | W- | EW-L08-SS | 8 | 1.5 | 29.0 | 46.0 | 14.0 | 27.0 | 17 | 12 | 17 | M14*1.5 |
| | C- | W- | EW-L10-SS | 10 | 1.5 | 29.5 | 47.5 | 15.0 | 28.5 | 19 | 14 | 19 | M16*1.5 |
| | C- | W- | EW-L12-SS | 12 | 1.5 | 32.0 | 50.0 | 17.0 | 29.5 | 22 | 17 | 22 | M18*1.5 |
| | C- | W- | EW-L15-SS | 15 | 2.0 | 37.5 | 58.0 | 21.0 | 33.0 | 27 | 19 | 27 | M22*1.5 |
| | C- | W- | EW-L18-SS | 18 | 2.5 | 41.0 | 62.0 | 23.5 | 35.5 | 32 | 24 | 32 | M26*1.5 |
| | C- | W- | EW-L22-SS | 22 | 3.0 | 45.0 | 67.5 | 27.5 | 40.5 | 36 | 27 | 36 | M30*2 |
| | C- | W- | EW-L28-SS | 28 | 4.0 | 49.5 | 73.5 | 30.5 | 45.5 | 41 | 36 | 41 | M36*2 |
| | C- | W- | EW-L35-SS | 35 | 4.0 | 58.0 | 83.5 | 34.5 | 51.5 | 50 | 41 | 50 | M45*2 |
| | C- | W- | EW-L42-SS | 42 | 5.0 | 64.5 | 89.0 | 40.0 | 57.0 | 60 | 50 | 60 | M52*2 |
| 重系列 S | C- | W- | EW-S06-SS | 6 | 1.5 | 30.5 | 48.0 | 16.0 | 27.0 | 17 | 12 | 17 | M14*1.5 |
| | C- | W- | EW-S08-SS | 8 | 1.5 | 32.0 | 49.0 | 17.0 | 29.0 | 19 | 14 | 19 | M16*1.5 |
| | C- | W- | EW-S10-SS | 10 | 2.0 | 33.5 | 50.5 | 17.5 | 29.5 | 22 | 17 | 22 | M18*1.5 |
| | C- | W- | EW-S12-SS | 12 | 2.0 | 37.5 | 55.0 | 21.5 | 34.5 | 24 | 17 | 24 | M20*1.5 |
| | C- | W- | EW-S14-SS | 14 | 2.0 | 40.0 | 61.5 | 22.0 | 34.5 | 27 | 19 | 27 | M22*1.5 |
| | C- | W- | EW-S16-SS | 16 | 2.5 | 44.0 | 65.0 | 24.5 | 36.5 | 30 | 24 | 30 | M24*1.5 |
| | C- | W- | EW-S20-SS | 20 | 3.0 | 46.5 | 73.0 | 26.5 | 43.0 | 36 | 27 | 36 | M30*2 |
| | C- | W- | EW-S25-SS | 25 | 4.0 | 55.0 | 82.0 | 30.0 | 49.0 | 46 | 36 | 46 | M36*2 |
| | C- | W- | EW-S30-SS | 30 | 4.0 | 63.0 | 91.5 | 35.5 | 55.5 | 50 | 41 | 50 | M42*2 |
| | C- | W- | EW-S38-SS | 38 | 5.0 | 74.0 | 103.0 | 41.0 | 64.0 | 60 | 50 | 60 | M52*2 |

说明：以上材质均为不锈钢 304，密封材质标配 FPM。不带 SS 为碳钢，密封材质配标 NBR。



www.hawkfluid.cn

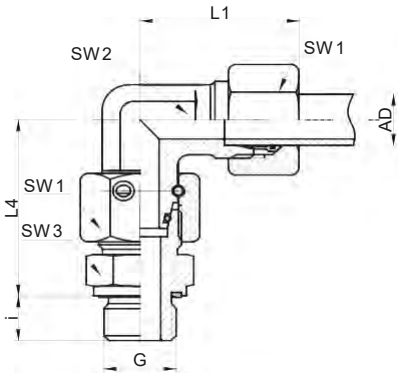


卡套式接头

**订货示例：**C-EW-L22G3/4WD-SS( 高压型 )

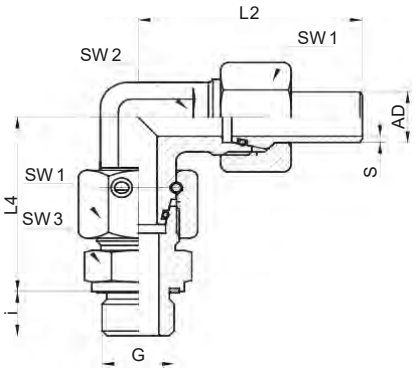


焊接式接头

**订货示例：**W-EW-L22G3/4WD-SS

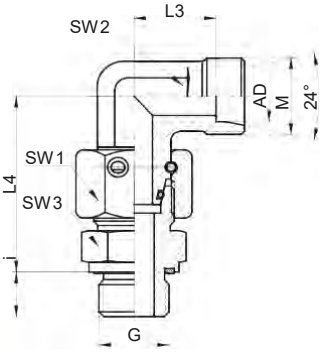


接头体

**订货示例：**EW-L22G3/4WD-SS

各种接头最大工作压力详见 P15 页

| 系列 | 卡套式 | 焊接 式 | 接头体型号 | G | AD | S | L1 | L2 | L3 | L4 | i | SW1 |
|---|---|---|---|---|---|---|---|---|---|---|---|---|
| 轻系列 L | C- | W- | EW-L06G1/8WD-SS | G1/8 | 6 | 1.5 | 26.5 | 44.0 | 12.0 | 34.5 | 8 | 14 |
| | C- | W- | EW-L08G1/4WD-SS | G1/4 | 8 | 1.5 | 29.0 | 46.0 | 14.0 | 37.0 | 12 | 17 |
| | C- | W- | EW-L10G1/4WD-SS | G1/4 | 10 | 1.5 | 29.5 | 47.5 | 15.0 | 39.5 | 12 | 19 |
| | C- | W- | EW-L10G3/8WD-SS | G3/8 | 10 | 1.5 | 29.5 | 47.5 | 15.0 | 41.0 | 12 | 19 |
| | C- | W- | EW-L12G1/4WD-SS | G1/4 | 12 | 1.5 | 32.0 | 50.0 | 17.0 | 42.0 | 12 | 22 |
| | C- | W- | EW-L12G3/8WD-SS | G3/8 | 12 | 1.5 | 32.0 | 50.0 | 17.0 | 42.0 | 12 | 22 |
| | C- | W- | EW-L12G1/2WD-SS | G1/2 | 12 | 1.5 | 32.0 | 50.0 | 17.0 | 42.5 | 14 | 22 |
| | C- | W- | EW-L15G1/2WD-SS | G1/2 | 15 | 2.0 | 37.5 | 58.0 | 21.0 | 47.0 | 14 | 27 |
| | C- | W- | EW-L18G1/2WD-SS | G1/2 | 18 | 2.5 | 41.0 | 62.0 | 23.5 | 50.0 | 14 | 32 |
| | C- | W- | EW-L22G3/4WD-SS | G3/4 | 22 | 3.0 | 45.0 | 67.5 | 27.5 | 57.0 | 16 | 36 |
| | C- | W- | EW-L28G1WD-SS | G1 | 28 | 4.0 | 49.5 | 73.5 | 30.5 | 63.0 | 18 | 41 |
| | C- | W- | EW-L35G11/4WD-SS | G11/4 | 35 | 4.0 | 58.0 | 83.5 | 34.5 | 69.0 | 20 | 50 |
| | C- | W- | EW-L42G11/2WD-SS | G11/2 | 42 | 5.0 | 64.5 | 89.0 | 40.0 | 76.0 | 22 | 60 |
| 重系列 S | C- | W- | EW-S06G1/4WD-SS | G1/4 | 6 | 1.5 | 30.5 | 48.0 | 16.0 | 40.0 | 12 | 17 |
| | C- | W- | EW-S08G1/4WD-SS | G1/4 | 8 | 1.5 | 32.0 | 49.0 | 17.0 | 44.0 | 12 | 19 |
| | C- | W- | EW-S10G3/8WD-SS | G3/8 | 10 | 2.0 | 33.5 | 50.5 | 17.5 | 44.5 | 12 | 22 |
| | C- | W- | EW-S12G3/8WD-SS | G3/8 | 12 | 2.0 | 37.5 | 55.0 | 21.5 | 51.5 | 12 | 24 |
| | C- | W- | EW-S14G1/2WD-SS | G1/2 | 14 | 2.0 | 40.0 | 61.5 | 22.0 | 53.5 | 14 | 27 |
| | C- | W- | EW-S16G1/2WD-SS | G1/2 | 16 | 2.5 | 44.0 | 65.0 | 24.5 | 55.0 | 14 | 30 |
| | C- | W- | EW-S20G3/4WD-SS | G3/4 | 20 | 3.0 | 46.5 | 73.0 | 26.5 | 63.5 | 16 | 36 |
| | C- | W- | EW-S25G1WD-SS | G1 | 25 | 4.0 | 55.0 | 82.0 | 30.0 | 72.0 | 18 | 46 |
| | C- | W- | EW-S30G11/4WD-SS | G11/4 | 30 | 4.0 | 63.0 | 91.5 | 35.5 | 79.0 | 20 | 50 |
| | C- | W- | EW-S38G11/2WD-SS | G11/2 | 38 | 5.0 | 74.0 | 103.0 | 41.0 | 90.0 | 22 | 60 |

说明：以上材质均为不锈钢 304，密封材质标配 FPM。不带 SS 为碳钢，密封材质配标 NBR。



www.hawkfluid.cn

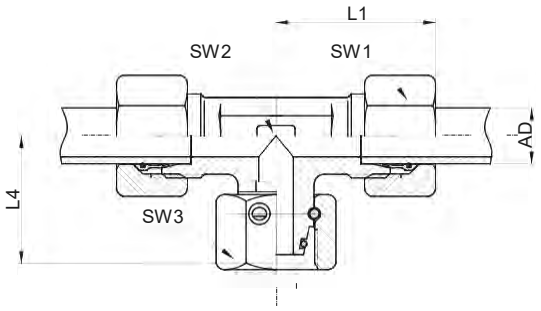


卡套式接头

**订货示例：**C-ET-L22-SS( 高压型 )

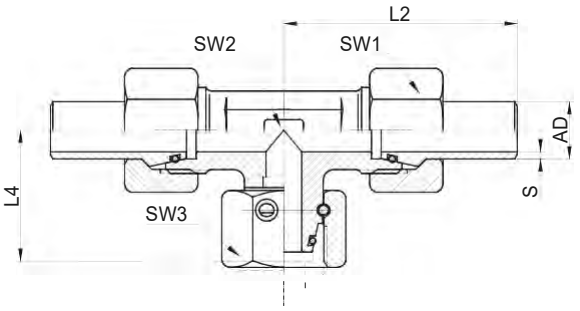


焊接式接头

**订货示例：**W-ET-L22-SS B

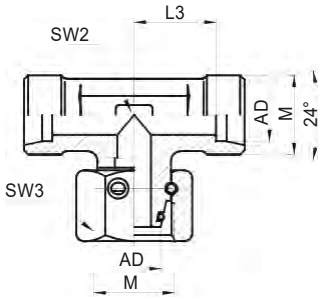


接头体

**订货示例：**ET-L22-SS

| 系列 | 卡套式 | 焊接式 | 接头体型号 | AD | S | L1 | L2 | L3 | L4 | SW1 | SW2 | SW3 | M |
|---|---|---|---|---|---|---|---|---|---|---|---|---|---|
| 轻系列 L | C- | W- | ET-L06-SS | 6 | 1.5 | 26.5 | 44.0 | 12.0 | 26.0 | 14 | 12 | 14 | M12*1.5 |
| | C- | W- | ET-L08-SS | 8 | 1.5 | 29.0 | 46.0 | 14.0 | 27.0 | 17 | 12 | 17 | M14*1.5 |
| | C- | W- | ET-L10-SS | 10 | 1.5 | 29.5 | 47.5 | 15.0 | 28.5 | 19 | 14 | 19 | M16*1.5 |
| | C- | W- | ET-L12-SS | 12 | 1.5 | 32.0 | 50.0 | 17.0 | 29.5 | 22 | 17 | 22 | M18*1.5 |
| | C- | W- | ET-L15-SS | 15 | 2.0 | 37.5 | 58.0 | 21.0 | 32.0 | 27 | 19 | 27 | M22*1.5 |
| | C- | W- | ET-L18-SS | 18 | 2.5 | 41.0 | 62.0 | 23.5 | 35.5 | 32 | 24 | 32 | M26*1.5 |
| | C- | W- | ET-L22-SS | 22 | 3.0 | 45.0 | 67.5 | 27.5 | 40.5 | 36 | 27 | 36 | M30*2 |
| | C- | W- | ET-L28-SS | 28 | 4.0 | 49.5 | 73.5 | 30.5 | 45.5 | 41 | 36 | 41 | M36*2 |
| | C- | W- | ET-L35-SS | 35 | 4.0 | 58.0 | 83.5 | 34.5 | 51.5 | 50 | 41 | 50 | M45*2 |
| | C- | W- | ET-L42-SS | 42 | 5.0 | 64.5 | 89.0 | 40.0 | 57.0 | 60 | 50 | 60 | M52*2 |
| 重系列 S | C- | W- | ET-S06-SS | 6 | 1.5 | 30.5 | 48.0 | 16.0 | 27.0 | 17 | 12 | 17 | M14*1.5 |
| | C- | W- | ET-S08-SS | 8 | 1.5 | 31.5 | 49.0 | 17.0 | 29.0 | 19 | 14 | 19 | M16*1.5 |
| | C- | W- | ET-S10-SS | 10 | 2.0 | 33.5 | 50.5 | 17.5 | 29.5 | 22 | 17 | 22 | M18*1.5 |
| | C- | W- | ET-S12-SS | 12 | 2.0 | 37.5 | 55.0 | 21.5 | 34.5 | 24 | 17 | 24 | M20*1.5 |
| | C- | W- | ET-S14-SS | 14 | 2.0 | 40.0 | 61.5 | 22.0 | 34.5 | 27 | 19 | 27 | M22*1.5 |
| | C- | W- | ET-S16-SS | 16 | 2.5 | 44.0 | 65.0 | 24.5 | 36.5 | 30 | 24 | 30 | M24*1.5 |
| | C- | W- | ET-S20-SS | 20 | 3.0 | 46.5 | 73.0 | 26.5 | 44.0 | 36 | 27 | 36 | M30*2 |
| | C- | W- | ET-S25-SS | 25 | 4.0 | 55.0 | 82.0 | 30.0 | 49.0 | 46 | 36 | 46 | M36*2 |
| | C- | W- | ET-S30-SS | 30 | 4.0 | 63.0 | 91.5 | 35.5 | 55.5 | 50 | 41 | 50 | M42*2 |
| | C- | W- | ET-S38-SS | 38 | 5.0 | 74.0 | 103.0 | 41.0 | 64.0 | 60 | 50 | 60 | M52*2 |

说明：以上材质均为不锈钢 304，密封材质标配 FPM。不带 SS 为碳钢 , 密封材质配标 NBR。



www.hawkfluid.cn

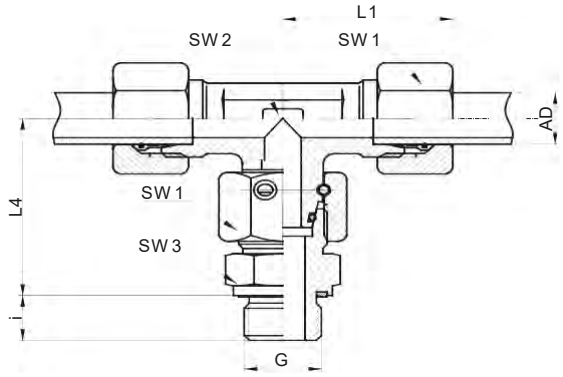


卡套式接头

**订货示例：**C-ET-L22G3/4WD-SS( 高压型 )

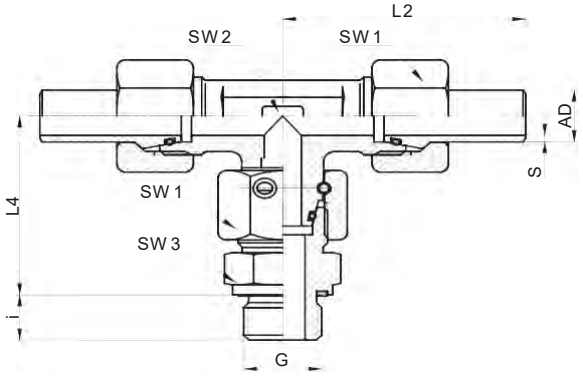


焊接式接头

**订货示例：**W-ET-L22G3/4WD-SS

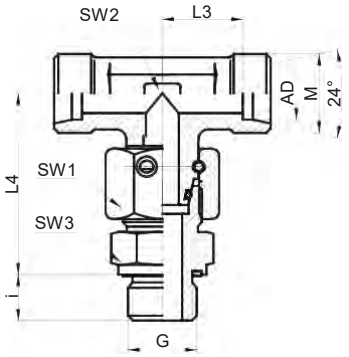


接头体

**订货示例：**ET-L22G3/4WD-SS

各种接头最大工作压力详见 P15 页

| 系列 | 卡套式 | 焊接 式 | 接头体型号 | G | AD | S | L1 | L2 | L3 | L4 | i | SW1 |
|---|---|---|---|---|---|---|---|---|---|---|---|---|
| 轻系列 L | C- | W- | ET-L06G1/8WD-SS | G1/8 | 6 | 1.5 | 26.5 | 44.0 | 12.0 | 34.5 | 8 | 14 |
| | C- | W- | ET-L08G1/4WD-SS | G1/4 | 8 | 1.5 | 29.0 | 46.0 | 14.0 | 37.0 | 12 | 17 |
| | C- | W- | ET-L10G1/4WD-SS | G1/4 | 10 | 1.5 | 29.5 | 47.5 | 15.0 | 39.5 | 12 | 19 |
| | C- | W- | ET-L10G3/8WD-SS | G3/8 | 10 | 1.5 | 29.5 | 47.5 | 15.0 | 41.0 | 12 | 19 |
| | C- | W- | ET-L12G1/4WD-SS | G1/4 | 12 | 1.5 | 32.0 | 50.0 | 17.0 | 42.0 | 12 | 22 |
| | C- | W- | ET-L12G3/8WD-SS | G3/8 | 12 | 1.5 | 32.0 | 50.0 | 17.0 | 42.0 | 12 | 22 |
| | C- | W- | ET-L12G1/2WD-SS | G1/2 | 12 | 1.5 | 32.0 | 50.0 | 17.0 | 42.5 | 14 | 22 |
| | C- | W- | ET-L15G1/2WD-SS | G1/2 | 15 | 2.0 | 37.5 | 58.0 | 21.0 | 46.0 | 14 | 27 |
| | C- | W- | ET-L18G1/2WD-SS | G1/2 | 18 | 2.5 | 41.0 | 62.0 | 23.5 | 50.0 | 14 | 32 |
| | C- | W- | ET-L22G3/4WD-SS | G3/4 | 22 | 3.0 | 45.0 | 67.5 | 27.5 | 57.0 | 16 | 36 |
| | C- | W- | ET-L28G1WD-SS | G1 | 28 | 4.0 | 49.5 | 73.5 | 30.5 | 63.0 | 18 | 41 |
| | C- | W- | ET-L35G11/4WD-SS | G11/4 | 35 | 4.0 | 58.0 | 83.5 | 34.5 | 69.0 | 20 | 50 |
| | C- | W- | ET-L42G11/2WD-SS | G11/2 | 42 | 5.0 | 64.5 | 89.0 | 40.0 | 76.0 | 22 | 60 |
| 重系列 S | C- | W- | ET-S06G1/4WD-SS | G1/4 | 6 | 1.5 | 30.5 | 48.0 | 16.0 | 40.0 | 12 | 17 |
| | C- | W- | ET-S08G1/4WD-SS | G1/4 | 8 | 1.5 | 31.5 | 49.0 | 17.0 | 44.0 | 12 | 19 |
| | C- | W- | ET-S10G3/8WD-SS | G3/8 | 10 | 2.0 | 33.5 | 50.5 | 17.5 | 44.5 | 12 | 22 |
| | C- | W- | ET-S12G3/8WD-SS | G3/8 | 12 | 2.0 | 37.5 | 55.0 | 21.5 | 51.5 | 12 | 24 |
| | C- | W- | ET-S14G1/2WD-SS | G1/2 | 14 | 2.0 | 40.0 | 61.5 | 22.0 | 53.5 | 14 | 27 |
| | C- | W- | ET-S16G1/2WD-SS | G1/2 | 16 | 2.5 | 44.0 | 65.0 | 24.5 | 55.0 | 14 | 30 |
| | C- | W- | ET-S20G3/4WD-SS | G3/4 | 20 | 3.0 | 46.5 | 73.0 | 26.5 | 64.5 | 16 | 36 |
| | C- | W- | ET-S25G1WD-SS | G1 | 25 | 4.0 | 55.0 | 83.0 | 30.0 | 72.0 | 18 | 46 |
| | C- | W- | ET-S30G11/4WD-SS | G11/4 | 30 | 4.0 | 63.0 | 91.5 | 35.5 | 79.0 | 20 | 50 |
| | C- | W- | ET-S38G11/2WD-SS | G11/2 | 38 | 5.0 | 74.0 | 103 | 41.0 | 90.0 | 22 | 60 |

说明：以上材质均为不锈钢 304，密封材质标配 FPM。不带 SS 为碳钢，密封材质配标 NBR。



www.hawkfluid.cn

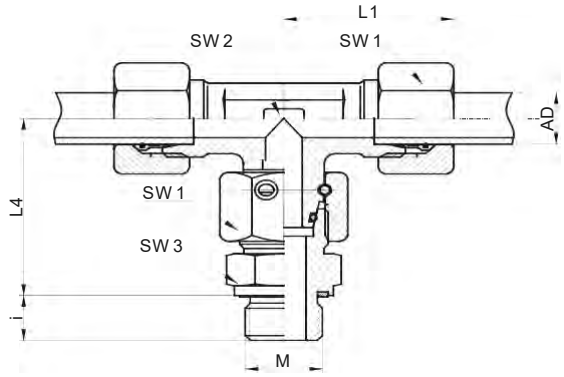


卡套式接头

**订货示例：**C-ET-L28M33*2WD-SS( 高压型 )

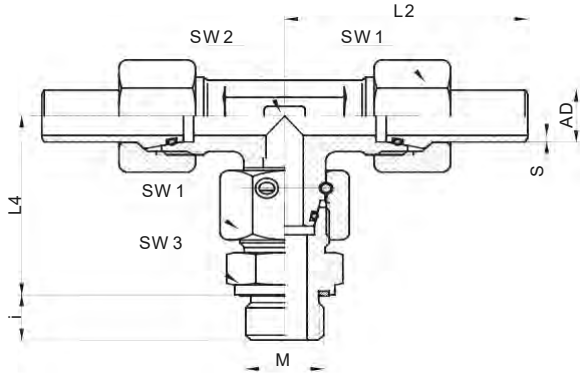


卡套式接头

**订货示例：**W-ET-L28M33*2WD-SS

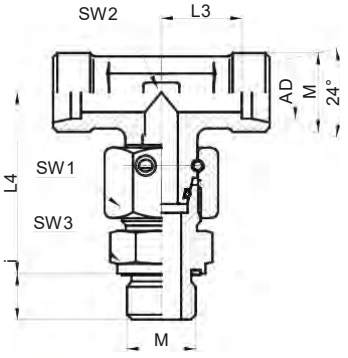


接头体

**订货示例：**ET-L28M33*2WD-SS

各种接头最大工作压力详见 P15 页

| 系列 | 卡套式 | 焊接式 | 接头体型号 | M | AD | S | L1 | L2 | L3 | L4 | i | SW1 |
|---|---|---|---|---|---|---|---|---|---|---|---|---|
| 轻系列 L | C- | W- | ET-L06M10*1WD-SS | M10*1 | 6 | 1.5 | 26.5 | 44.0 | 12.0 | 34.5 | 8 | 14 |
| | C- | W- | ET-L08M12*1.5WD-SS | M12*1.5 | 8 | 1.5 | 29.0 | 46.0 | 14.0 | 37.0 | 12 | 17 |
| | C- | W- | ET-L10M14*1.5WD-SS | M14*1.5 | 10 | 1.5 | 29.5 | 47.5 | 15.0 | 39.5 | 12 | 19 |
| | C- | W- | ET-L12M16*1.5WD-SS | M16*1.5 | 12 | 1.5 | 32.0 | 50.0 | 17.0 | 42.0 | 12 | 22 |
| | C- | W- | ET-L15M18*1.5WD-SS | M18*1.5 | 15 | 2.0 | 37.5 | 58.0 | 21.0 | 45.5 | 12 | 27 |
| | C- | W- | ET-L18M22*1.5WD-SS | M22*1.5 | 18 | 2.5 | 41.0 | 62.0 | 23.5 | 50.0 | 14 | 32 |
| | C- | W- | ET-L22M26*1.5WD-SS | M26*1.5 | 22 | 3.0 | 45.0 | 67.5 | 27.5 | 57.0 | 16 | 36 |
| | C- | W- | ET-L28M33*2WD-SS | M33*2 | 28 | 4.0 | 49.5 | 73.5 | 30.5 | 63.0 | 18 | 41 |
| | C- | W- | ET-L35M42*2WD-SS | M42*2 | 35 | 4.0 | 58.0 | 83.5 | 34.5 | 69.0 | 20 | 50 |
| | C- | W- | ET-L42M48*2WD-SS | M48*2 | 42 | 5.0 | 64.5 | 89.0 | 40.0 | 76.0 | 22 | 60 |
| 重系列 S | C- | W- | ET-S06M12*1.5WD-SS | M12*1.5 | 6 | 1.5 | 30.5 | 48.0 | 16.0 | 40.0 | 12 | 17 |
| | C- | W- | ET-S08M14*1.5WD-SS | M14*1.5 | 8 | 1.5 | 31.5 | 49.0 | 17.0 | 44.0 | 12 | 19 |
| | C- | W- | ET-S10M16*1.5WD-SS | M16*1.5 | 10 | 2.0 | 33.5 | 50.5 | 17.5 | 46.5 | 12 | 22 |
| | C- | W- | ET-S12M18*1.5WD-SS | M18*1.5 | 12 | 2.0 | 37.5 | 55.0 | 21.5 | 51.5 | 12 | 24 |
| | C- | W- | ET-S14M20*1.5WD-SS | M20*1.5 | 14 | 2.0 | 40.0 | 61.5 | 22.0 | 53.5 | 14 | 27 |
| | C- | W- | ET-S16M22*1.5WD-SS | M22*1.5 | 16 | 2.5 | 44.0 | 65.0 | 24.5 | 55.0 | 14 | 30 |
| | C- | W- | ET-S20M27*2WD-SS | M27*2 | 20 | 3.0 | 46.5 | 73.0 | 26.5 | 64.5 | 16 | 36 |
| | C- | W- | ET-S25M33*2WD-SS | M33*2 | 25 | 4.0 | 55.0 | 82.0 | 30.0 | 72.0 | 18 | 46 |
| | C- | W- | ET-S30M42*2WD-SS | M42*2 | 30 | 4.0 | 63.0 | 91.5 | 35.5 | 79.0 | 20 | 50 |
| | C- | W- | ET-S38M48*2WD-SS | M48*2 | 38 | 5.0 | 74.0 | 103.0 | 41.0 | 90.0 | 22 | 60 |

说明：以上材质均为不锈钢 304，密封材质标配 FPM。不带 SS 为碳钢，密封材质配标 NBR。



www.hawkfluid.cn

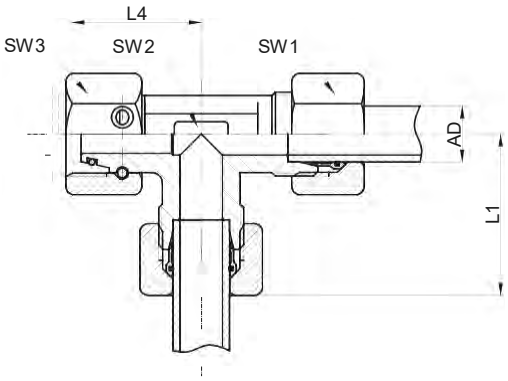


卡套式接头

**订货示例：**C-EL-L22-SS( 高压型 )

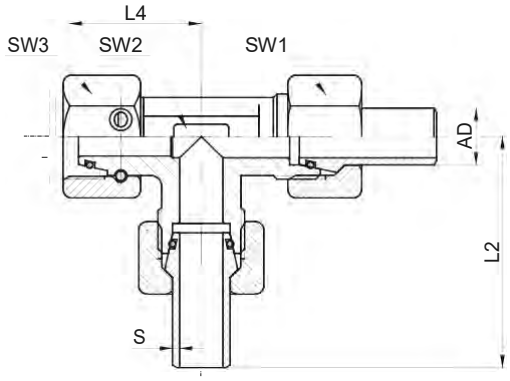


焊接式接头

**订货示例：**W-EL-L22-SS

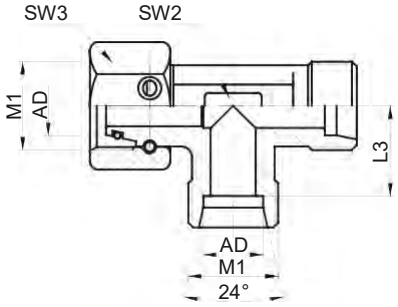


接头体

**订货示例：**EL-L22-SS

各种接头最大工作压力详见 P15 页

| 系列 | 卡套式 | 焊接式 | 接头体型号 | AD | S | L1 | L2 | L3 | L4 | SW1 | SW2 | SW3 | M1 |
|---|---|---|---|---|---|---|---|---|---|---|---|---|---|
| 轻系列 L | C- | W- | EL-L06-SS | 6 | 1.5 | 26.5 | 44.0 | 12.0 | 26.0 | 14 | 12 | 14 | M12*1.5 |
| | C- | W- | EL-L08-SS | 8 | 1.5 | 29.0 | 46.0 | 14.0 | 27.0 | 17 | 12 | 17 | M14*1.5 |
| | C- | W- | EL-L10-SS | 10 | 1.5 | 29.5 | 47.5 | 15.0 | 28.5 | 19 | 14 | 19 | M16*1.5 |
| | C- | W- | EL-L12-SS | 12 | 1.5 | 32.0 | 50.0 | 17.0 | 30.0 | 22 | 17 | 22 | M18*1.5 |
| | C- | W- | EL-L15-SS | 15 | 2.0 | 37.5 | 58.0 | 21.0 | 33.0 | 27 | 19 | 27 | M22*1.5 |
| | C- | W- | EL-L18-SS | 18 | 2.5 | 41.0 | 62.0 | 23.5 | 35.5 | 32 | 24 | 32 | M26*1.5 |
| | C- | W- | EL-L22-SS | 22 | 3.0 | 45.0 | 67.5 | 27.5 | 40.5 | 36 | 27 | 36 | M30*2 |
| | C- | W- | EL-L28-SS | 28 | 4.0 | 49.5 | 73.5 | 30.5 | 45.5 | 41 | 36 | 41 | M36*2 |
| | C- | W- | EL-L35-SS | 35 | 4.0 | 58.0 | 83.5 | 34.5 | 51.5 | 50 | 41 | 50 | M45*2 |
| | C- | W- | EL-L42-SS | 42 | 5.0 | 64.5 | 89.0 | 40.0 | 57.0 | 60 | 50 | 60 | M52*2 |
| 重系列 S | C- | W- | EL-S06-SS | 6 | 1.5 | 30.5 | 48.0 | 16.0 | 27.0 | 17 | 12 | 17 | M14*1.5 |
| | C- | W- | EL-S08-SS | 8 | 1.5 | 31.5 | 49.0 | 17.0 | 29.0 | 19 | 14 | 19 | M16*1.5 |
| | C- | W- | EL-S10-SS | 10 | 2.0 | 34.0 | 50.5 | 17.5 | 29.5 | 22 | 17 | 22 | M18*1.5 |
| | C- | W- | EL-S12-SS | 12 | 2.0 | 37.5 | 55.0 | 21.5 | 34.5 | 24 | 17 | 24 | M20*1.5 |
| | C- | W- | EL-S14-SS | 14 | 2.0 | 40.0 | 61.5 | 22.0 | 34.5 | 27 | 19 | 27 | M22*1.5 |
| | C- | W- | EL-S16-SS | 16 | 2.5 | 44.0 | 65.0 | 24.5 | 36.5 | 30 | 24 | 30 | M24*1.5 |
| | C- | W- | EL-S20-SS | 20 | 3.0 | 46.5 | 73.0 | 26.5 | 44.0 | 36 | 27 | 36 | M30*2 |
| | C- | W- | EL-S25-SS | 25 | 4.0 | 55.0 | 82.0 | 30.0 | 49.0 | 46 | 36 | 46 | M36*2 |
| | C- | W- | EL-S30-SS | 30 | 4.0 | 63.0 | 91.5 | 35.5 | 55.5 | 50 | 41 | 50 | M42*2 |
| | C- | W- | EL-S38-SS | 38 | 5.0 | 74.0 | 103.0 | 41.0 | 64.0 | 60 | 50 | 60 | M52*2 |

说明：以上材质均为不锈钢 304，密封材质标配 FPM。不带 SS 为碳钢 , 密封材质配标 NBR。



www.hawkfluid.cn

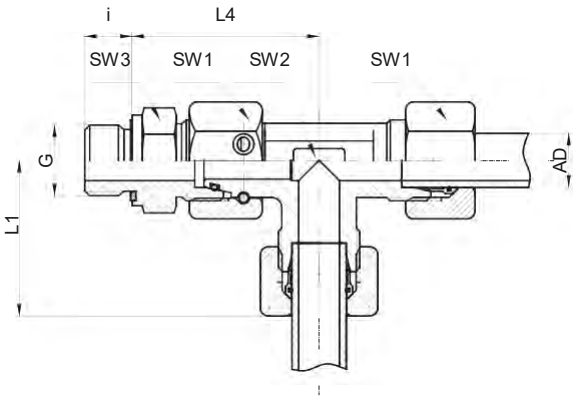


卡套式接头

**订货示例：**C-EL-L22G3/4WD-SS( 高压型 )

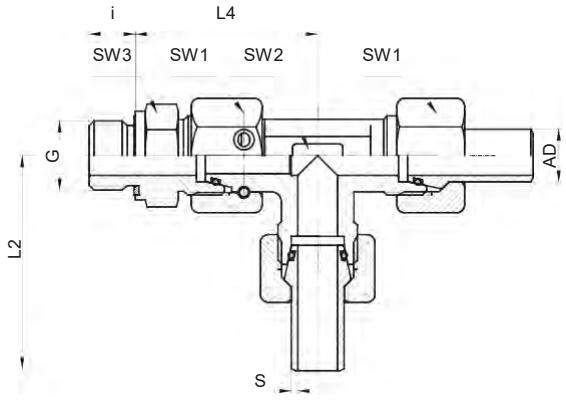


焊接式接头

**订货示例：**W-EL-L22G3/4WD-SS

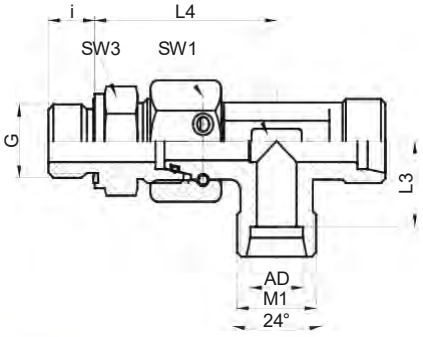


接头体

**订货示例：**EL-L22G3/4WD-SS

各种接头最大工作压力详见 P15 页

| 系列 | 卡套式 | 焊接 式 | 接头体型号 | G | AD | S | L1 | L2 | L3 | L4 | i | SW1 |
|---|---|---|---|---|---|---|---|---|---|---|---|---|
| 轻系列 L | C- | W- | EL-L06G1/8WD-SS | G1/8 | 6 | 1.5 | 26.5 | 44.0 | 12.0 | 34.5 | 8 | 14 |
| | C- | W- | EL-L08G1/4WD-SS | G1/4 | 8 | 1.5 | 29.0 | 46.0 | 14.0 | 37.0 | 12 | 17 |
| | C- | W- | EL-L10G1/4WD-SS | G1/4 | 10 | 1.5 | 29.5 | 47.5 | 15.0 | 39.5 | 12 | 19 |
| | C- | W- | EL-L10G3/8WD-SS | G3/8 | 10 | 1.5 | 29.5 | 47.5 | 15.0 | 41.0 | 12 | 19 |
| | C- | W- | EL-L12G1/4WD-SS | G1/4 | 12 | 1.5 | 32.0 | 50.0 | 17.0 | 42.5 | 12 | 22 |
| | C- | W- | EL-L12G3/8WD-SS | G3/8 | 12 | 1.5 | 32.0 | 50.0 | 17.0 | 42.5 | 12 | 22 |
| | C- | W- | EL-L12G1/2WD-SS | G1/2 | 12 | 1.5 | 32.0 | 50.0 | 17.0 | 43.0 | 14 | 22 |
| | C- | W- | EL-L15G1/2WD-SS | G1/2 | 15 | 2.0 | 37.5 | 58.0 | 21.0 | 47.0 | 14 | 27 |
| | C- | W- | EL-L18G1/2WD-SS | G1/2 | 18 | 2.5 | 41.0 | 62.0 | 23.5 | 50.0 | 14 | 32 |
| | C- | W- | EL-L22G3/4WD-SS | G3/4 | 22 | 3.0 | 45.0 | 67.5 | 27.5 | 57.0 | 16 | 36 |
| | C- | W- | EL-L28G1WD-SS | G1 | 28 | 4.0 | 49.5 | 73.5 | 30.5 | 63.0 | 18 | 41 |
| | C- | W- | EL-L35G11/4WD-SS | G11/4 | 35 | 4.0 | 58.0 | 83.5 | 34.5 | 69.0 | 20 | 50 |
| | C- | W- | EL-L42G11/2WD-SS | G11/2 | 42 | 5.0 | 64.5 | 89.0 | 40.0 | 76.0 | 22 | 60 |
| 重系列 S | C- | W- | EL-S06G1/4WD-SS | G1/4 | 6 | 1.5 | 30.5 | 48.0 | 16.0 | 40.0 | 12 | 17 |
| | C- | W- | EL-S08G1/4WD-SS | G1/4 | 8 | 1.5 | 31.5 | 49.0 | 17.0 | 44.0 | 12 | 19 |
| | C- | W- | EL-S10G3/8WD-SS | G3/8 | 10 | 2.0 | 34.0 | 50.5 | 17.5 | 44.5 | 12 | 22 |
| | C- | W- | EL-S12G3/8WD-SS | G3/8 | 12 | 2.0 | 37.5 | 55.0 | 21.5 | 51.5 | 12 | 24 |
| | C- | W- | EL-S14G1/2WD-SS | G1/2 | 14 | 2.0 | 40.0 | 61.5 | 22.0 | 53.5 | 14 | 27 |
| | C- | W- | EL-S16G1/2WD-SS | G1/2 | 16 | 2.5 | 44.0 | 65.0 | 24.5 | 55.0 | 14 | 30 |
| | C- | W- | EL-S20G3/4WD-SS | G3/4 | 20 | 3.0 | 46.5 | 73.0 | 26.5 | 64.5 | 16 | 36 |
| | C- | W- | EL-S25G1WD-SS | G1 | 25 | 4.0 | 55.0 | 82.0 | 30.0 | 72.0 | 18 | 46 |
| | C- | W- | EL-S30G11/4WD-SS | G11/4 | 30 | 4.0 | 63.0 | 91.5 | 35.5 | 79.0 | 20 | 50 |
| | C- | W- | EL-S38G11/2WD-SS | G11/2 | 38 | 5.0 | 74.0 | 103.0 | 41.0 | 90.0 | 22 | 60 |

说明：以上材质均为不锈钢 304，密封材质标配 FPM。不带 SS 为碳钢，密封材质配标 NBR。



www.hawkfluid.cn

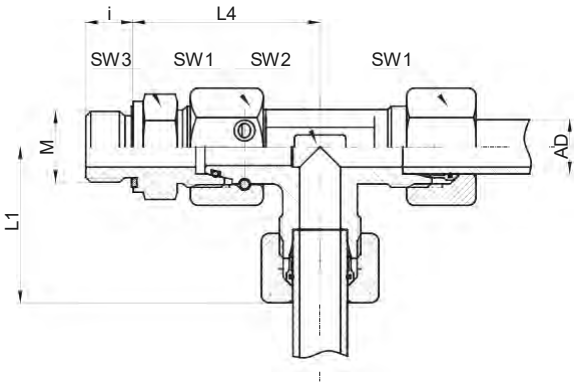


卡套式接头

**订货示例：**C-EL-L28M33*2WD-SS( 高压型 )

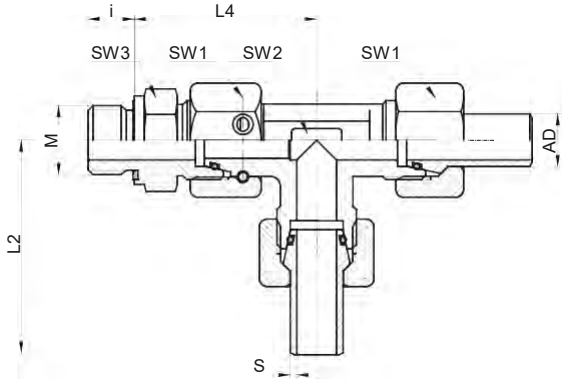


焊接式接头

**订货示例：**W-EL-L28M33*2WD-SS

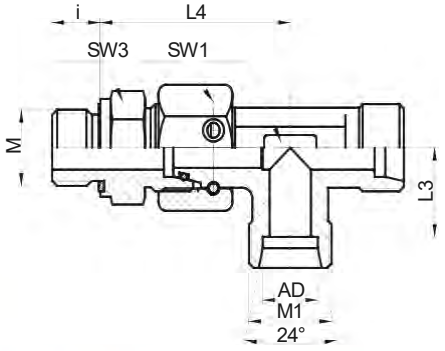


接头体

**订货示例：**EL-L28M33*2WD-SS

各种接头最大工作压力详见 P15 页

| 系列 | 卡套式 | 焊接式 | 接头体型号 | M | AD | S | L1 | L2 | L3 | L4 | i | SW1 |
|---|---|---|---|---|---|---|---|---|---|---|---|---|
| 轻系列 L | C- | W- | EL-L06M10*1WD-SS | M10*1 | 6 | 1.5 | 26.5 | 44.0 | 12.0 | 34.5 | 8 | 14 |
| | C- | W- | EL-L08M12*1.5WD-SS | M12*1.5 | 8 | 1.5 | 29.0 | 46.0 | 14.0 | 37.0 | 12 | 17 |
| | C- | W- | EL-L10M14*1.5WD-SS | M14*1.5 | 10 | 1.5 | 29.5 | 47.5 | 15.0 | 39.5 | 12 | 19 |
| | C- | W- | EL-L12M16*1.5WD-SS | M16*1.5 | 12 | 1.5 | 32.0 | 50.0 | 17.0 | 42.5 | 12 | 22 |
| | C- | W- | EL-L15M18*1.5WD-SS | M18*1.5 | 15 | 2.0 | 37.5 | 58.0 | 21.0 | 46.5 | 12 | 27 |
| | C- | W- | EL-L18M22*1.5WD-SS | M22*1.5 | 18 | 2.5 | 41.0 | 62.0 | 23.5 | 50.0 | 14 | 32 |
| | C- | W- | EL-L22M26*1.5WD-SS | M26*1.5 | 22 | 3.0 | 45.0 | 67.5 | 27.5 | 57.0 | 16 | 36 |
| | C- | W- | EL-L28M33*2WD-SS | M33*2 | 28 | 4.0 | 49.5 | 73.5 | 30.5 | 63.0 | 18 | 41 |
| | C- | W- | EL-L35M42*2WD-SS | M42*2 | 35 | 4.0 | 58.0 | 83.5 | 34.5 | 69.0 | 20 | 50 |
| | C- | W- | EL-L42M48*2WD-SS | M48*2 | 42 | 5.0 | 64.5 | 89.0 | 40.0 | 76.0 | 22 | 60 |
| 重系列 S | C- | W- | EL-S06M12*1.5WD-SS | M12*1.5 | 6 | 1.5 | 30.5 | 48.0 | 16.0 | 40.0 | 12 | 17 |
| | C- | W- | EL-S08M14*1.5WD-SS | M14*1.5 | 8 | 1.5 | 31.5 | 49.0 | 17.0 | 44.0 | 12 | 19 |
| | C- | W- | EL-S10M16*1.5WD-SS | M16*1.5 | 10 | 2.0 | 34.0 | 50.5 | 17.5 | 46.5 | 12 | 22 |
| | C- | W- | EL-S12M18*1.5WD-SS | M18*1.5 | 12 | 2.0 | 37.5 | 55.0 | 21.5 | 51.5 | 12 | 24 |
| | C- | W- | EL-S14M20*1.5WD-SS | M20*1.5 | 14 | 2.0 | 40.0 | 61.5 | 22.0 | 53.5 | 14 | 27 |
| | C- | W- | EL-S16M22*1.5WD-SS | M22*1.5 | 16 | 2.5 | 44.0 | 65.0 | 24.5 | 55.0 | 14 | 30 |
| | C- | W- | EL-S20M27*2WD-SS | M27*2 | 20 | 3.0 | 46.5 | 73.0 | 26.5 | 64.5 | 16 | 36 |
| | C- | W- | EL-S25M33*2WD-SS | M33*2 | 25 | 4.0 | 55.0 | 82.0 | 30.0 | 72.0 | 18 | 46 |
| | C- | W- | EL-S30M42*2WD-SS | M42*2 | 30 | 4.0 | 63.0 | 91.5 | 35.5 | 79.0 | 20 | 50 |
| | C- | W- | EL-S38M48*2WD-SS | M48*2 | 38 | 5.0 | 74.0 | 103.0 | 41.0 | 90.0 | 22 | 60 |

说明：以上材质均为不锈钢 304，密封材质标配 FPM。不带 SS 为碳钢，密封材质配标 NBR。



www.hawkfluid.cn

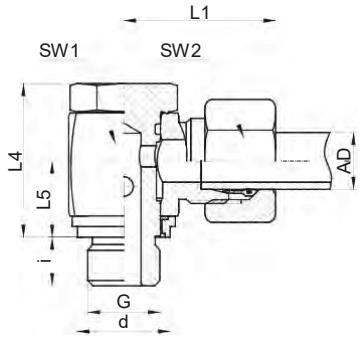


卡套式接头

**订货示例：**C-WHV-L18G1/2-SS( 高压型 )

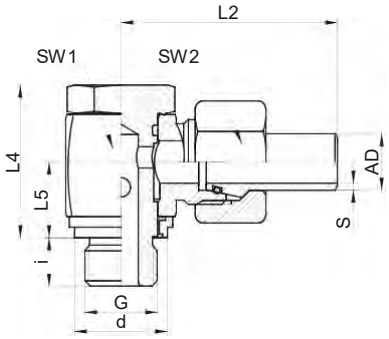


焊接式接头

**订货示例：**W-WHV-L18G1/2-SS

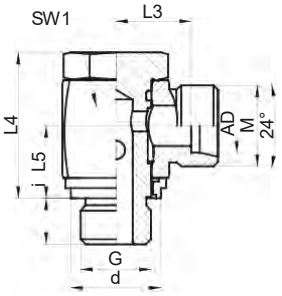


接头体

**订货示例：**WHV-L18G1/2-SS

各种接头最大工作压力详见 P15 页

| 系列 | 卡套式 | 焊接式 | 接头体型号 | AD | S | G | L1 | L2 | L3 | L4 | L5 | i | d | SW1 | M |
|---|---|---|---|---|---|---|---|---|---|---|---|---|---|---|---|
| 轻系列 L | C- | W- | WHV-L06G1/8-SS | 6 | 1.5 | G1/8 | 26.5 | 44.0 | 12.0 | 23.5 | 10.5 | 8 | 14.9 | 17 | M12*1.5 |
| | C- | W- | WHV-L08G1/4-SS | 8 | 1.5 | G1/4 | 29.5 | 47.0 | 15.0 | 28.5 | 14.0 | 12 | 18.9 | 20 | M14*1.5 |
| | C- | W- | WHV-L10G1/4-SS | 10 | 1.5 | G1/4 | 30.5 | 48.5 | 16.0 | 28.5 | 14.0 | 12 | 18.9 | 20 | M16*1.5 |
| | C- | W- | WHV-L10G3/8-SS | 10 | 1.5 | G3/8 | 32.5 | 50.5 | 18.0 | 35.8 | 16.5 | 12 | 21.9 | 25 | M16*1.5 |
| | C- | W- | WHV-L12G3/8-SS | 12 | 1.5 | G3/8 | 33.0 | 51.0 | 18.0 | 35.8 | 16.5 | 12 | 21.9 | 25 | M18*1.5 |
| | C- | W- | WHV-L12G1/2-SS | 12 | 1.5 | G1/2 | 34.5 | 52.5 | 19.5 | 42.5 | 21.5 | 14 | 26.9 | 30 | M18*1.5 |
| | C- | W- | WHV-L15G1/2-SS | 15 | 2.0 | G1/2 | 38.0 | 58.5 | 21.5 | 43.0 | 19.5 | 14 | 26.9 | 30 | M22*1.5 |
| | C- | W- | WHV-L18G1/2-SS | 18 | 2.5 | G1/2 | 39.0 | 60.0 | 21.5 | 43.0 | 21.5 | 14 | 26.9 | 30 | M26*1.5 |
| | C- | W- | WHV-L22G3/4-SS | 22 | 3.0 | G3/4 | 45.0 | 67.5 | 27.5 | 53.0 | 24.5 | 16 | 32.9 | 40 | M30*2 |
| | C- | W- | WHV-L28G1-SS | 28 | 4.0 | G1 | 51.5 | 75.5 | 32.5 | 65.0 | 31.0 | 18 | 39.9 | 50 | M36*2 |
| | C- | W- | WHV-L35G11/4-SS | 35 | 4.0 | G11/4 | 59.5 | 85.0 | 36.0 | 73.5 | 35.5 | 20 | 49.9 | 55 | M45*2 |
| | C- | W- | WHV-L42G11/2-SS | 42 | 5.0 | G11/2 | 65.0 | 90.0 | 40.5 | 87.0 | 40.5 | 22 | 55.9 | 70 | M52*2 |
| 重系列 S | C- | W- | WHV-S06G1/4-SS | 6 | 1.5 | G1/4 | 31.5 | 49.0 | 17.0 | 28.5 | 14.0 | 12 | 18.9 | 20 | M14*1.5 |
| | C- | W- | WHV-S08G1/4-SS | 8 | 1.5 | G1/4 | 31.5 | 49.0 | 17.0 | 28.5 | 14.0 | 12 | 18.9 | 20 | M16*1.5 |
| | C- | W- | WHV-S10G3/8-SS | 10 | 2.0 | G3/8 | 34.5 | 51.0 | 18.0 | 35.5 | 16.5 | 12 | 21.9 | 25 | M18*1.5 |
| | C- | W- | WHV-S12G3/8-SS | 12 | 2.0 | G3/8 | 35.0 | 52.5 | 19.0 | 40.0 | 18.5 | 12 | 21.9 | 25 | M20*1.5 |
| | C- | W- | WHV-S14G1/2-SS | 14 | 2.0 | G1/2 | 40.5 | 62.0 | 22.5 | 43.0 | 21.5 | 14 | 26.9 | 30 | M22*1.5 |
| | C- | W- | WHV-S16G1/2-SS | 16 | 2.5 | G1/2 | 42.0 | 63.0 | 22.5 | 43.0 | 21.5 | 14 | 26.9 | 30 | M24*1.5 |
| | C- | W- | WHV-S20G3/4-SS | 20 | 3.0 | G3/4 | 46.5 | 73.0 | 26.5 | 53.0 | 24.5 | 16 | 32.9 | 40 | M30*2 |
| | C- | W- | WHV-S25G1-SS | 25 | 4.0 | G1 | 56.5 | 83.5 | 31.5 | 65.0 | 31.0 | 18 | 39.9 | 50 | M36*2 |
| | C- | W- | WHV-S30G11/4-SS | 30 | 4.0 | G11/4 | 64.5 | 93.0 | 37.0 | 73.0 | 35.0 | 20 | 49.9 | 60 | M42*2 |
| | C- | W- | WHV-S38G11/2-SS | 38 | 5.0 | G11/2 | 74.0 | 103.0 | 41.5 | 87.0 | 40.5 | 22 | 55.9 | 70 | M52*2 |

说明：以上材质均为不锈钢 304，密封材质标配 FPM。不带 SS 为碳钢，密封材质配标 NBR。



www.hawkfluid.cn

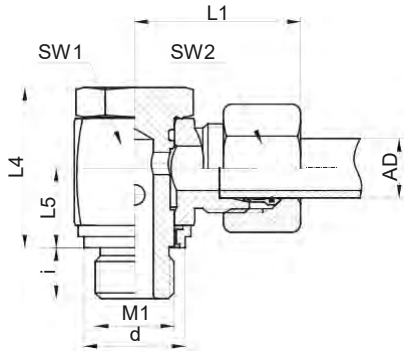


卡套式接头

**订货示例：**C-WHV-L18M22*1.5-SS( 高压型 )

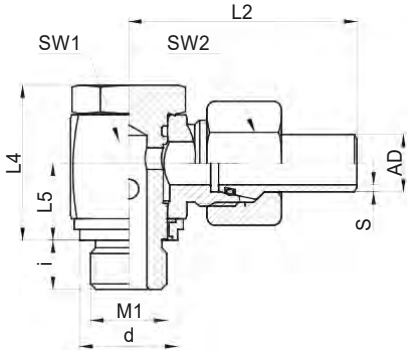


焊接式接头

**订货示例：**W-WHV-L18M22*1.5-SS

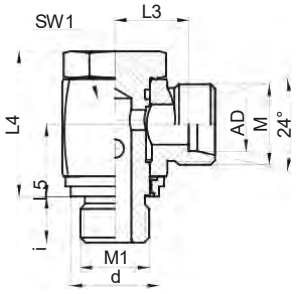


接头体

**订货示例：**WHV-L18M22*1.5-SS

各种接头最大工作压力详见 P15 页

| 系列 | 卡套式 | 焊接式 | 接头体型号 | AD | S | M1 | L1 | L2 | L3 | L4 | L5 | i | d | SW1 | M |
|---|---|---|---|---|---|---|---|---|---|---|---|---|---|---|---|
| 轻系列 L | C- | W- | WHV-L06M10*1-SS | 6 | 1.5 | M10*1 | 26.5 | 44.0 | 12.0 | 23.5 | 10.5 | 8 | 14.9 | 17 | M12*1.5 |
| | C- | W- | WHV-L08M12*1.5-SS | 8 | 1.5 | M12*1.5 | 30.0 | 47.5 | 15.5 | 28.5 | 14.0 | 12 | 17.9 | 20 | M14*1.5 |
| | C- | W- | WHV-L10M14*1.5-SS | 10 | 1.5 | M14*1.5 | 30.5 | 48.5 | 16.0 | 28.5 | 14.0 | 12 | 19.9 | 20 | M16*1.5 |
| | C- | W- | WHV-L10M16*1.5-SS | 10 | 1.5 | M16*1.5 | 32.5 | 50.5 | 18.0 | 35.5 | 16.5 | 12 | 21.9 | 25 | M16*1.5 |
| | C- | W- | WHV-L12M16*1.5-SS | 12 | 1.5 | M16*1.5 | 33.0 | 51.0 | 18.0 | 35.5 | 16.5 | 12 | 21.9 | 25 | M18*1.5 |
| | C- | W- | WHV-L12M20*1.5-SS | 12 | 1.5 | M20*1.5 | 34.5 | 52.5 | 19.5 | 42.5 | 21.5 | 15 | 26.9 | 30 | M18*1.5 |
| | C- | W- | WHV-L15M18*1.5-SS | 15 | 2.0 | M18*1.5 | 38.0 | 58.5 | 21.5 | 42.5 | 19.0 | 12 | 23.9 | 30 | M22*1.5 |
| | C- | W- | WHV-L18M22*1.5-SS | 18 | 2.5 | M22*1.5 | 39.0 | 60.0 | 21.5 | 42.5 | 21.5 | 14 | 27.9 | 30 | M26*1.5 |
| | C- | W- | WHV-L22M26*1.5-SS | 22 | 3.0 | M26*1.5 | 45.0 | 67.5 | 27.5 | 53.5 | 24.5 | 16 | 31.9 | 40 | M30*2 |
| | C- | W- | WHV-L28M33*2-SS | 28 | 4.0 | M33*2 | 51.5 | 75.5 | 32.5 | 65.0 | 31.0 | 18 | 39.9 | 50 | M36*2 |
| | C- | W- | WHV-L35M42*2-SS | 35 | 4.0 | M42*2 | 59.5 | 85.0 | 36.0 | 73.0 | 35.5 | 20 | 49.9 | 55 | M45*2 |
| | C- | W- | WHV-L42M48*2-SS | 42 | 5.0 | M48*2 | 65.0 | 89.5 | 40.5 | 87.0 | 40.5 | 22 | 55.9 | 70 | M52*2 |
| 重系列 S | C- | W- | WHV-S06M12*1.5-SS | 6 | 1.5 | M12*1.5 | 31.5 | 49.0 | 17.0 | 28.5 | 14.0 | 12 | 17.9 | 20 | M14*1.5 |
| | C- | W- | WHV-S08M14*1.5-SS | 8 | 1.5 | M14*1.5 | 31.5 | 49.0 | 17.0 | 28.5 | 14.0 | 12 | 19.9 | 20 | M16*1.5 |
| | C- | W- | WHV-S10M16*1.5-SS | 10 | 2.0 | M16*1.5 | 34.5 | 51.0 | 18.0 | 35.5 | 16.5 | 12 | 21.9 | 25 | M18*1.5 |
| | C- | W- | WHV-S12M18*1.5-SS | 12 | 2.0 | M18*1.5 | 35.0 | 52.5 | 19.0 | 40.0 | 18.5 | 12 | 23.9 | 25 | M20*1.5 |
| | C- | W- | WHV-S14M20*1.5-SS | 14 | 2.0 | M20*1.5 | 40.5 | 62.0 | 22.5 | 43.0 | 21.5 | 14 | 25.9 | 30 | M22*1.5 |
| | C- | W- | WHV-S16M22*1.5-SS | 16 | 2.5 | M22*1.5 | 42.0 | 63.0 | 22.5 | 43.0 | 21.5 | 14 | 27.9 | 30 | M24*1.5 |
| | C- | W- | WHV-S20M27*2-SS | 20 | 3.0 | M27*2 | 46.5 | 73.0 | 26.5 | 53.0 | 24.5 | 16 | 32.9 | 40 | M30*2 |
| | C- | W- | WHV-S25M33*2-SS | 25 | 4.0 | M33*2 | 56.5 | 83.5 | 31.5 | 65.0 | 31.0 | 18 | 39.9 | 50 | M36*2 |
| | C- | W- | WHV-S30M42*2-SS | 30 | 4.0 | M42*2 | 64.5 | 93.0 | 37.0 | 73.0 | 35.0 | 20 | 49.9 | 60 | M42*2 |
| | C- | W- | WHV-S38M48*2-SS | 38 | 5.0 | M48*2 | 74.0 | 104.0 | 41.5 | 87.0 | 40.5 | 22 | 55.9 | 70 | M52*2 |

说明：以上材质均为不锈钢 304，密封材质标配 FPM。不带 SS 为碳钢，密封材质配标 NBR。



www.hawkfluid.cn

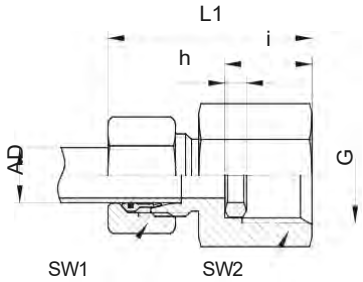


卡套式接头

**订货示例：**C-MV-L08G1/4-SS( 高压型 )

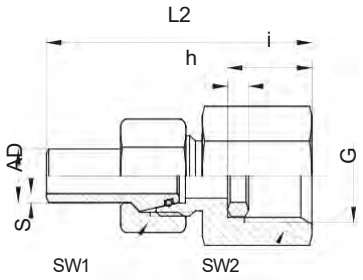


焊接式接头

**订货示例：**W-MV-L08G1/4-SS

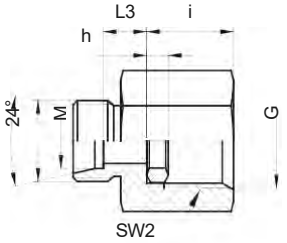


接头体

**订货示例：**MV-L08G1/4-SS

各种接头最大工作压力详见 P15 页

| 压力表螺纹 | 系列 | 卡套式 | 焊接式 | 接头体 型号 | 管径 AD | S | G | L1 | L2 | L3 | h | i | SW1 | SW2 | M |
|---|---|---|---|---|---|---|---|---|---|---|---|---|---|---|---|
| G 螺纹 | 轻系列 L | C- | W- | MV-L06G1/4-SS | 6 | 1.5 | G1/4 | 36.5 | 53.5 | 7.5 | 4.5 | 14.5 | 14 | 19 | M12*1.5 |
| | | C- | W- | MV-L08G1/4-SS | 8 | 1.5 | G1/4 | 37.0 | 53.5 | 7.5 | 4.5 | 14.5 | 17 | 19 | M14*1.5 |
| | | C- | W- | MV-L10G1/4-SS | 10 | 1.5 | G1/4 | 38.0 | 55.5 | 8.5 | 4.5 | 14.5 | 19 | 19 | M16*1.5 |
| | | C- | W- | MV-L10G1/2-SS | | | G1/2 | 44.5 | 62.5 | 10.0 | 5.0 | 20.0 | 19 | 27 | |
| | | C- | W- | MV-L12G1/4-SS | 12 | 1.5 | G1/4 | 38.0 | 56.0 | 8.5 | 4.5 | 14.5 | 22 | 19 | M18*1.5 |
| | | C- | W- | MV-L12G1/2-SS | | | G1/2 | 45.0 | 63.0 | 10.0 | 5.0 | 20.0 | 22 | 27 | |
| | 重系列 | C- | W- | MV-S06G1/2-SS | 6 | 1.5 | G1/2 | 45.5 | 62.5 | 11.0 | 5.0 | 20.0 | 17 | 27 | M14*1.5 |
| | | C- | W- | MV-S08G1/2-SS | 8 | 1.5 | G1/2 | 46.0 | 62.5 | 11.0 | 5.0 | 20.0 | 19 | 27 | M16*1.5 |
| | | C- | W- | MV-S10G1/2-SS | 10 | 2.0 | G1/2 | 46.5 | 64.0 | 10.5 | 5.0 | 20.0 | 22 | 27 | M18*1.5 |
| | | C- | W- | MV-S12G1/2-SS | 12 | 2.0 | G1/2 | 46.5 | 64.0 | 10.5 | 5.0 | 20.0 | 24 | 27 | M20*1.5 |
| M 螺纹 | 轻系列 | C- | W- | MV-L08M14*1.5-SS | 08 | 1.5 | M14*1.5 | 37.0 | 53.5 | 7.5 | 4.5 | 14.5 | 17 | 19 | M14*1.5 |
| | | C- | W- | MV-L10M14*1.5-SS | 10 | 1.5 | M14*1.5 | 38.0 | 55.5 | 8.5 | 4.5 | 14.5 | 19 | 19 | M16*1.5 |
| | | C- | W- | MV-L10M20*1.5-SS | | | M20*1.5 | 44.5 | 62.5 | 10.0 | 5.0 | 20.0 | 19 | 27 | |
| | | C- | W- | MV-L12M20*1.5-SS | 12 | 1.5 | M20*1.5 | 45.0 | 63.0 | 10.0 | 5.0 | 20.0 | 22 | 27 | M18*1.5 |

说明：以上材质均为不锈钢 304，密封材质标配 FPM。不带 SS 为碳钢 , 密封材质配标 NBR。



www.hawkfluid.cn

## 一）带活螺母压力表接头

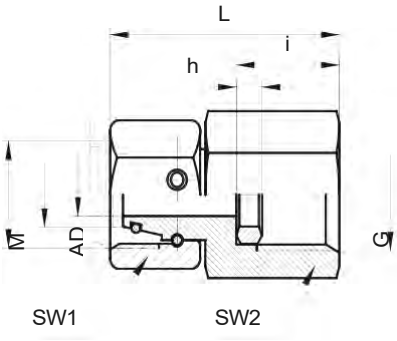

带活螺母压力表接头

**订货示例：**MVE-DKOS08G1/2-SS

| 系列 | 接头型号 | 管径 AD | G | L | h | i | SW1 | SW2 | M | 耐压 [bar] |
|---|---|---|---|---|---|---|---|---|---|---|
| 轻系列 | MVE-DKOL06G1/4-SS | 6 | G1/4 | 36.0 | 4.5 | 14.5 | 14 | 19 | M12*1.5 | 315 |
| | MVE-DKOL08G1/4-SS | 8 | G1/4 | 36.0 | 4.5 | 14.5 | 17 | 19 | M14*1.5 | 315 |
| | MVE-DKOL10G1/4-SS | 10 | G1/4 | 36.0 | 4.5 | 14.5 | 19 | 19 | M16*1.5 | 315 |
| | MVE-DKOL10G1/2-SS | | G1/2 | 42.0 | 5.0 | 20.0 | 19 | 27 | | |
| | MVE-DKOL12G1/4-SS | 12 | G1/4 | 37.0 | 4.5 | 14.5 | 22 | 19 | M18*1.5 | 315 |
| | MVE-DKOL12G1/2-SS | | G1/2 | 42.5 | 5.0 | 20.0 | 22 | 27 | | |
| 重系列 | MVE-DKOS06G1/2-SS | 6 | G1/2 | 43.0 | 5.0 | 20.0 | 17 | 27 | M14*1.5 | 630 |
| | MVE-DKOS08G1/2-SS | 8 | G1/2 | 43.0 | 5.0 | 20.0 | 19 | 27 | M16*1.5 | 630 |
| | MVE-DKOS10G1/2-SS | 10 | G1/2 | 44.0 | 5.0 | 20.0 | 22 | 27 | M18*1.5 | 630 |
| | MVE-DKOS12G1/2-SS | 12 | G1/2 | 44.0 | 5.0 | 20.0 | 24 | 27 | M20*1.5 | 630 |
| 说明：以上材质均为不锈钢 304，密封材质标配 FPM。 | | | | | | | | | | |

## 二）压力表螺纹转换接头

HawK FluiD®

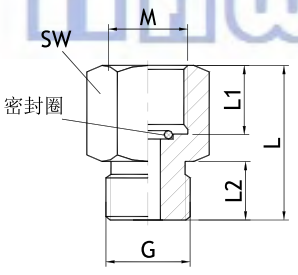


压力表螺纹转换接头 GA-M/G
公制螺纹M - 英制螺纹BSPP

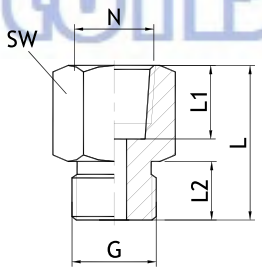


压力表螺纹转换接头GA-NPT/G
美制螺纹NPT - 英制螺纹BSPP

密封圈为 O 形圈，碳钢接头配丁腈橡胶的 O 形圈，不锈钢接头配氟橡胶的 O 形圈

| 型号 | M | G | L1 | L2 | L |
|---|---|---|---|---|---|
| GA-M14×1.5/G1/4 | M14×1.5 | G1/4″ | 11 | 13 | 29 |
| GA-M20×1.5/G1/2 | M20×1.5 | G1/2″ | 17 | 20 | 43 |
| 型号后面加上“-SS”表示材质为不锈钢 | | | | | |

| 型号 | N | G | L1 | L2 | L |
|---|---|---|---|---|---|
| GA-1/4NPT/G1/4 | 1/4″ NPT | G1/4″ | 16.5 | 13 | 34.5 |
| GA-1/2NPT/G1/2 | 1/2″ NPT | G1/2″ | 22.6 | 20 | 48.6 |
| 型号后面加上“-SS”表示材质为不锈钢 | | | | | |



www.hawkfluid.cn

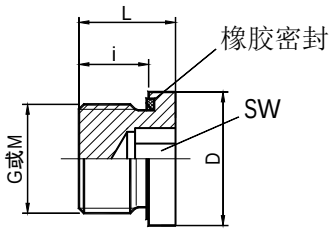


堵头 VST

**订货示例：**VST-G1/4-WD

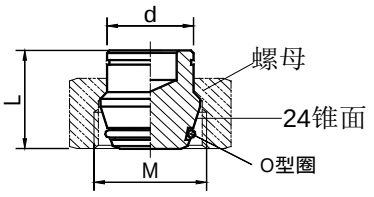


管堵 VKA

**订货示例：**VKA-S16

带螺母管堵为：VKAM，如 VKAM-S16

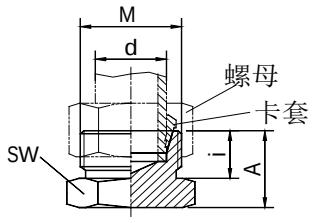


管堵 XROV

**订货示例：**XROV-S16

带螺母及卡套的管堵为：ROV

| 堵头型号 | 压力(bar) | M | D | L | i | SW | 堵头型号 | 压力(bar) | G | D | L | i | SW |
|---|---|---|---|---|---|---|---|---|---|---|---|---|---|
| VST-M10×1WD | 400 | M10×1 | 14 | 12 | 8 | 5 | VST-G1/8WD | 400 | G1/8″ | 14 | 12 | 8 | 5 |
| VST-M12×1.5WD | | M12×1.5 | 17 | 17 | 12 | 6 | VST-G1/4WD | | G1/4″ | 19 | 17 | 12 | 6 |
| VST-M14×1.5WD | | M14×1.5 | 19 | 17 | 12 | 6 | VST-G3/8WD | | G3/8″ | 22 | 17 | 12 | 8 |
| VST-M16×1.5WD | | M16×1.5 | 22 | 17 | 12 | 8 | VST-G1/2WD | | G1/2″ | 27 | 19 | 14 | 10 |
| VST-M18×1.5WD | | M18×1.5 | 24 | 17 | 12 | 8 | VST-G3/4WD | | G3/4″ | 32 | 21 | 16 | 12 |
| VST-M22×1.5WD | | M22×1.5 | 27 | 19 | 14 | 10 | VST-G1WD | | G1″ | 40 | 22.5 | 16 | 17 |
| VST-M26×1.5WD | | M26×1.5 | 32 | 21 | 16 | 12 | VST-G11/4WD | 250 | G11/4″ | 50 | 22.5 | 16 | 22 |
| VST-M27×2WD | | M27×2 | 32 | 21 | 16 | 12 | VST-G11/2WD | | G11/2″ | 55 | 22.5 | 16 | 24 |
| VST-M33×2WD | | M33×2 | 40 | 22.5 | 16 | 17 | VST-G2WD | | G2″ | 72 | 34.5 | 24 | 32 |
| VST-M42×2WD | 250 | M42×2 | 50 | 22.5 | 16 | 22 | | | | | | | |
| VST-M48×2WD | | M48×2 | 55 | 22.5 | 16 | 24 | | | | | | | |

说明：以上型号均为碳钢接头，型号后面加上“-SS”表示材质为不锈钢，如 VST-M16×1.5-WD-SS 表示不锈钢堵头。

| 系列 | 管堵型号 | 管堵型号 | 压力(bar) | d | M | L | SW | i | A | O 型圈内径×截径 |
|---|---|---|---|---|---|---|---|---|---|---|
| 轻系列 L | VKA-L06 | XROV-L06 | 315 | 6 | M12×1.5 | 18.5 | 12 | 10 | 14 | 4×1.5 |
| | VKA-L08 | XROV-L08 | | 8 | M14×1.5 | 18 | 14 | 10 | 15 | 6×1.5 |
| | VKA-L10 | XROV-L10 | | 10 | M16×1.5 | 19.5 | 17 | 11 | 16 | 7.5×1.5 |
| | VKA-L12 | XROV-L12 | | 12 | M18×1.5 | 19 | 19 | 11 | 17 | 9×1.5 |
| | VKA-L15 | XROV-L15 | | 15 | M22×1.5 | 19 | 24 | 12 | 18 | 12×2 |
| | VKA-L18 | XROV-L18 | | 18 | M26×1.5 | 22 | 27 | 12 | 19 | 15×2 |
| | VKA-L22 | XROV-L22 | 250 | 22 | M30×2 | 22 | 32 | 14 | 21 | 20×2 |
| | VKA-L28 | XROV-L28 | | 28 | M36×2 | 23.5 | 41 | 14 | 22 | 26×2 |
| | VKA-L35 | XROV-L35 | | 35 | M45×2 | 27 | 46 | 16 | 25 | 32×2.5 |
| | VKA-L42 | XROV-L42 | | 42 | M52×2 | 27.5 | 55 | 16 | 27 | 38×2.5 |
| 重系列 S | VKA-S06 | XROV-S06 | 630 | 6 | M14×1.5 | 18.5 | 14 | 12 | 18 | 4×1.5 |
| | VKA-S08 | XROV-S08 | | 8 | M16×1.5 | 18 | 17 | 12 | 20 | 6×1.5 |
| | VKA-S10 | XROV-S10 | | 10 | M18×1.5 | 19.5 | 19 | 12 | 20 | 7.5×1.5 |
| | VKA-S12 | XROV-S12 | | 12 | M20×1.5 | 19 | 22 | 12 | 22 | 9×1.5 |
| | VKA-S14 | XROV-S14 | | 14 | M22×1.5 | 21 | 24 | 14 | 24 | 10×2 |
| | VKA-S16 | XROV-S16 | | 16 | M24×1.5 | 22 | 27 | 14 | 24 | 12×2 |
| | VKA-S20 | XROV-S20 | 400 | 20 | M30×2 | 26.5 | 32 | 16 | 28 | 16.3×2.4 |
| | VKA-S25 | XROV-S25 | | 25 | M36×2 | 27.5 | 41 | 18 | 32 | 20.3×2.4 |
| | VKA-S30 | XROV-S30 | | 30 | M42×2 | 28.5 | 46 | 20 | 34 | 25.3×2.4 |
| | VKA-S38 | XROV-S38 | 315 | 38 | M52×2 | 32.5 | 55 | 22 | 39 | 33.3×2.4 |

说明：以上型号均为碳钢接头，型号后面加上“-SS”表示材质为不锈钢，如 VKA-S16-SS 表示不锈钢堵头。



www.hawkfluid.cn

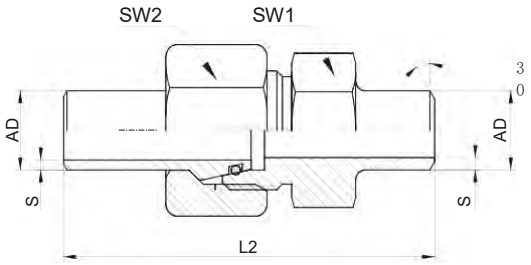


焊接式接头

**订货示例：**W-ASVK-L22*3-SS

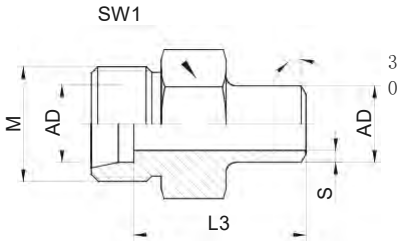


接头体

**订货示例：**ASVK-L22*3-SS

各种接头最大工作压力详见 65 页

| 系列 | 焊接式 | 接头体型号 | 管径 AD | S | L2 | L3 | SW1 | SW2 | M |
|---|---|---|---|---|---|---|---|---|---|
| 轻系列 L | W- | ASVK-L08*1.5-SS | 8 | 1.5 | 50.0 | 18.0 | 14 | 17 | M14*1.5 |
| | W- | ASVK-L10*1.5-SS | 10 | 1.5 | 52.5 | 20.0 | 17 | 19 | M16*1.5 |
| | W- | ASVK-L12*1.5-SS | 12 | 1.5 | 54.0 | 21.0 | 19 | 22 | M18*1.5 |
| | W- | ASVK-L15*2.0-SS | 15 | 2.0 | 59.0 | 22.0 | 24 | 27 | M22*1.5 |
| | W- | ASVK-L18*2.5-SS | 18 | 2.5 | 62.5 | 24.0 | 27 | 32 | M26*1.5 |
| | W- | ASVK-L22*3.0-SS | 22 | 3.0 | 69.0 | 29.0 | 32 | 36 | M30*2 |
| | W- | ASVK-L28*4.0-SS | 28 | 4.0 | 74.0 | 31.0 | 38 | 41 | M36*2 |
| | W- | ASVK-L35*4.0-SS | 35 | 4.0 | 81.5 | 32.5 | 46 | 50 | M45*2 |
| | W- | ASVK-L42*5.0-SS | 42 | 5.0 | 85.0 | 36.0 | 55 | 60 | M52*2 |
| | W- | ASVK-L48*5.0-SS | 48 | 5.0 | 94.0 | 44.0 | 60 | 65 | M58*2 |
| | W- | ASVK-L60*6.0-SS | 60 | 6.0 | 117.0 | 53.0 | 75 | 80 | M72*2 |
| 重系列 S | W- | ASVK-S14*2.0-SS | 14 | 2.0 | 70.0 | 30.0 | 24 | 27 | M22*1.5 |
| | W- | ASVK-S16*2.5-SS | 16 | 2.5 | 75.0 | 34.5 | 27 | 30 | M24*1.5 |
| | W- | ASVK-S20*3.0-SS | 20 | 3.0 | 83.0 | 37.0 | 32 | 36 | M30*2 |
| | W- | ASVK-S25*4.0-SS | 25 | 4.0 | 92.0 | 40.0 | 38 | 46 | M36*2 |
| | W- | ASVK-S30*4.0-SS | 30 | 4.0 | 100.0 | 43.5 | 46 | 50 | M42*2 |
| | W- | ASVK-S38*5.0-SS | 38 | 5.0 | 106.0 | 44.0 | 55 | 60 | M52*2 |
| 说明：以上材质均为不锈钢 304，密封材质标配 FPM。不带 SS 为碳钢，密封材质配标 NBR。 | | | | | | | | | |



www.hawkfluid.cn

**技术参数**

最大工作压力：100bar 接头、焊管材质：不锈钢 304

密封材质: 氟橡胶 ( 标配 -25℃ ～ +200℃ )、乙丙橡胶 ( 可选 -50℃ ～ +150℃ )

焊管密封型式：O 型圈平面密封

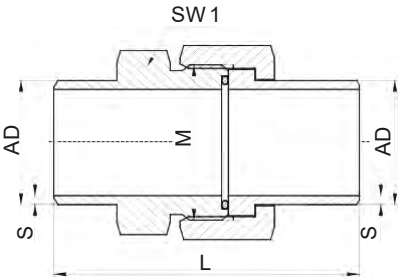

[mm]

| 接头型号 | 管径 AD | S | L | SW1 | M |
|---|---|---|---|---|---|
| P-ASVK-18F*1.5-SS | 18 | 1.5 | 54.5 | 27 | M24*1.5 |
| P-ASVK-22F*1.5-SS | 22 | 1.5 | 58.5 | 30 | M28*1.5 |
| P-ASVK-28F*2.0-SS | 28 | 2.0 | 63.0 | 36 | M35*1.5 |
| P-ASVK-35F*2.0-SS | 35 | 2.0 | 71.5 | 46 | M42*2 |
| P-ASVK-42F*2.5-SS | 42 | 2.5 | 83.0 | 50 | M48*2 |
| P-ASVK-48F*3.0-SS | 48 | 3.0 | 90.0 | 60 | M55*2 |
| P-ASVK-60F*3.5-SS | 60 | 3.5 | 107.0 | 70 | M68*2 |
| P-ASVK-76F*4.0-SS | 76 | 4.0 | 120.0 | 90 | M85*2 |
| 说明：单订接头体请将型号前面“P”去掉，如 ASVK-35F*2.0-SS。 | | | | | |

**配件：UWM 螺母、SKF 焊管、O 型圈**

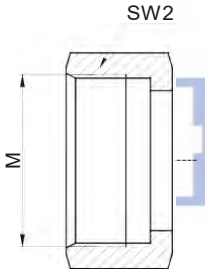

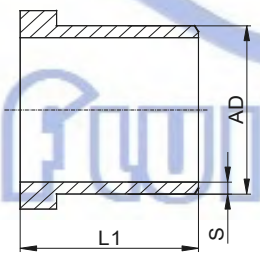

[mm]

| 螺母型号 | 焊管型号 | 管径 AD | S | L1 | SW2 | M | O 型圈 |
|---|---|---|---|---|---|---|---|
| UWM-18F-SS | SKF-18*1.5-SS | 18 | 1.5 | 23 | 27 | M24*1.5 | O-Ring15.6*1.78-F75 |
| UWM-22F-SS | SKF-22*1.5-SS | 22 | 1.5 | 24 | 32 | M28*1.5 | O-Ring20.35*1.78-F75 |
| UWM-28F-SS | SKF-28*2.0-SS | 28 | 2.0 | 27 | 38 | M35*1.5 | O-Ring26.7*1.78-F75 |
| UWM-35F-SS | SKF-35*2.0-SS | 35 | 2.0 | 32 | 46 | M42*2 | O-Ring33.05*1.78-F75 |
| UWM-42F-SS | SKF-42*2.5-SS | 42 | 2.5 | 38 | 55 | M48*2 | O-Ring38*2-F75 |
| UWM-48F-SS | SKF-48*3.0-SS | 48 | 3.0 | 38 | 60 | M55*2 | O-Ring45*2-F75 |
| UWM-60F-SS | SKF-60*3.5-SS | 60 | 3.5 | 46 | 75 | M68*2 | O-Ring53.64*2.62-F75 |
| UWM-76F-SS | SKF-76*4.0-SS | 76 | 4.0 | 49 | 90 | M85*2 | O-Ring71.12*2.62-F75 |



www.hawkfluid.cn

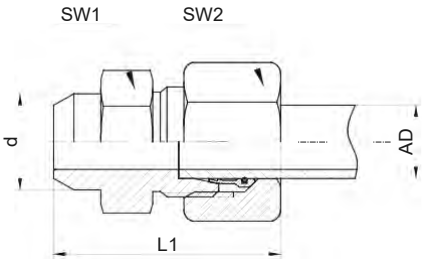


卡套式接头

**订货示例：**C-ASV-L22-SS( 高压型 )

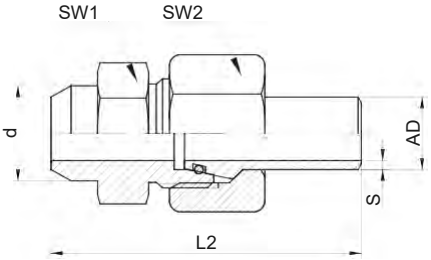


焊接式接头

**订货示例：**W-ASV-L22-SS

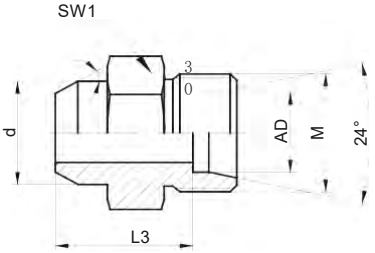


接头体

**订货示例：**ASV-L22-SS

各种接头最大工作压力详见 P15 页

| 系列 | 卡套式 | 焊接式 | 接头体型号 | 管径 AD | S | L1 | L2 | L3 | d | SW1 | SW2 | M |
|---|---|---|---|---|---|---|---|---|---|---|---|---|
| 轻系列 L | C- | W- | ASV-L06-SS | 6 | 1.5 | 29.0 | 46.0 | 14.0 | 10 | 14 | 14 | M12*1.5 |
| | C- | W- | ASV-L08-SS | 8 | 1.5 | 31.0 | 48.0 | 16.0 | 12 | 14 | 17 | M14*1.5 |
| | C- | W- | ASV-L10-SS | 10 | 1.5 | 33.0 | 50.5 | 18.0 | 14 | 17 | 19 | M16*1.5 |
| | C- | W- | ASV-L12-SS | 12 | 1.5 | 33.0 | 51.0 | 18.0 | 16 | 19 | 22 | M18*1.5 |
| | C- | W- | ASV-L15-SS | 15 | 2.0 | 38.5 | 59.0 | 22.0 | 19 | 24 | 27 | M22*1.5 |
| | C- | W- | ASV-L18-SS | 18 | 2.5 | 41.0 | 62.0 | 23.5 | 22 | 27 | 32 | M26*1.5 |
| | C- | W- | ASV-L22-SS | 22 | 3.0 | 46.0 | 68.0 | 28.5 | 27 | 32 | 36 | M30*2 |
| | C- | W- | ASV-L28-SS | 28 | 4.0 | 49.0 | 73.5 | 30.5 | 32 | 38 | 41 | M36*2 |
| | C- | W- | ASV-L35-SS | 35 | 4.0 | 56.0 | 81.0 | 32.5 | 40 | 46 | 50 | M45*2 |
| | C- | W- | ASV-L42-SS | 42 | 5.0 | 59.0 | 84.0 | 35.0 | 46 | 55 | 60 | M52*2 |
| 重系列 S | C- | W- | ASV-S06-SS | 6 | 1.5 | 33.0 | 51.0 | 19.0 | 11 | 14 | 17 | M14*1.5 |
| | C- | W- | ASV-S08-SS | 8 | 1.5 | 36.0 | 53.0 | 21.0 | 13 | 17 | 19 | M16*1.5 |
| | C- | W- | ASV-S10-SS | 10 | 2.0 | 38.5 | 56.0 | 22.5 | 15 | 19 | 22 | M18*1.5 |
| | C- | W- | ASV-S12-SS | 12 | 2.0 | 40.5 | 58.0 | 24.5 | 17 | 22 | 24 | M20*1.5 |
| | C- | W- | ASV-S14-SS | 14 | 2.0 | 45.0 | 67.0 | 27.0 | 19 | 24 | 27 | M22*1.5 |
| | C- | W- | ASV-S16-SS | 16 | 2.5 | 46.0 | 67.0 | 26.5 | 21 | 27 | 30 | M24*1.5 |
| | C- | W- | ASV-S20-SS | 20 | 3.0 | 49.0 | 76.0 | 29.5 | 26 | 32 | 36 | M30*2 |
| | C- | W- | ASV-S25-SS | 25 | 4.0 | 57.0 | 84.0 | 32.0 | 31 | 38 | 46 | M36*2 |
| | C- | W- | ASV-S30-SS | 30 | 4.0 | 63.0 | 91.5 | 35.5 | 36 | 46 | 50 | M42*2 |
| | C- | W- | ASV-S38-SS | 38 | 5.0 | 71.0 | 100.0 | 38.0 | 44 | 55 | 60 | M52*2 |
| 说明：以上材质均为不锈钢 304，密封材质标配 FPM。不带 SS 为碳钢，密封材质配标 NBR。 | | | | | | | | | | | | |



www.hawkfluid.cn

## 一）焊接接管

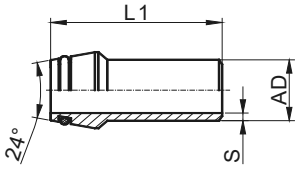


焊接接管
**订货示例：**SKV25*4-SS

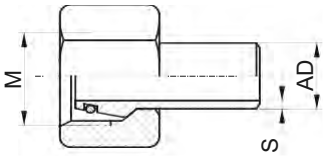


焊接接管加配套螺母 ( 螺 UWM)
**订货示例：**SKVM-L25*4-SS

**焊接接管材质：**不锈钢 304，型号中“-SS”表示 304，不带“-SS”表示碳钢，如 SKV15*2。
**O 型圈材质：**焊管标配 FPM 的 O 型圈，适用温度 -25℃～+200℃；碳钢焊管标配 NBR 的 O 型圈，适用温度 -35℃～+100℃；可选配 EPDM，适用温度 -50℃～+150℃，如 EPDM，请在型号后加“-E”，如 SKV15*2-SS-E。
**配接头型号：**配接头时，接头型号前面加“W-”，如 W-GV-S16-SS(16*2.5)。

**注：表中“L”表示轻系列，“S”表示重系列**

| 系列 | 接管型号 (AD*S) | 带螺母接管型号 (AD*S) | 最大工作压力 [Bar] | M | L1 | O 型圈 |
|---|---|---|---|---|---|---|
| 轻系列 L | SKV06*1.5-SS | SKVM-L06*1.5-SS | 315 | M12*1.5 | 30.0 | O-Ring 4.5*1.5-F75 |
| | SKV08*1.5-SS | SKVM-L08*1.5-SS | 315 | M14*1.5 | 30.0 | O-Ring 6*1.5-F75 |
| | SKV10*1.5-SS | SKVM-L10*1.5-SS | 315 | M16*1.5 | 31.5 | O-Ring 7.5*1.5-F75 |
| | SKV12*1.5-SS | SKVM-L12*1.5-SS | 315 | M18*1.5 | 31.5 | O-Ring 10*1.5-F75 |
| | SKV15*2.0-SS | SKVM-L15*2.0-SS | 315 | M22*1.5 | 36.0 | O-Ring 12*2-F75 |
| | SKV18*2.5-SS | SKVM-L18*2.5-SS | 315 | M26*1.5 | 37.0 | O-Ring 15*2-F75 |
| | SKV22*3.0-SS | SKVM-L22*3.0-SS | 250 | M30*2 | 38.5 | O-Ring 20*2-F75 |
| | SKV28*4.0-SS | SKVM-L28*4.0-SS | 250 | M36*2 | 41.5 | O-Ring 26*2-F75 |
| | SKV35*4.0-SS | SKVM-L35*4.0-SS | 250 | M45*2 | 47.0 | O-Ring 32*2.5-F75 |
| | SKV42*5.0-SS | SKVM-L42*5.0-SS | 250 | M52*2 | 47.0 | O-Ring 38*2.5-F75 |
| | SKV48*5.0-SS | SKVM-L48*5.0-SS | 210 | M58*2 | 47.5 | O-Ring 43*2.5-F75 |
| | SKV60*6.0-SS | SKVM-L60*6.0-SS | 210 | M72*2 | 61.0 | O-Ring 53*3-F75 |
| | SKV76*7.0-SS | SKVM-L76*7.0-SS | 210 | M90*3 | 76.0 | O-Ring 68*3-F75 |
| 重系列 S | SKV06*1.5-SS | SKVM-S06*1.5-SS | 550 | M14*1.5 | 30.0 | O-Ring 4.5*1.5-F75 |
| | SKV08*1.5-SS | SKVM-S08*1.5-SS | 430 | M16*1.5 | 30.0 | O-Ring 6*1.5-F75 |
| | SKV10*2.0-SS | SKVM-S10*2.0-SS | 450 | M18*1.5 | 31.5 | O-Ring 7.5*1.5-F75 |
| | SKV12*2.0-SS | SKVM-S12*2.0-SS | 400 | M20*1.5 | 31.5 | O-Ring 10*1.5-F75 |
| | SKV14*2.0-SS | SKVM-S14*2.0-SS | 340 | M22*1.5 | 37.5 | O-Ring 11*2-F75 |
| | SKV16*2.5-SS | SKVM-S16*2.5-SS | 370 | M24*1.5 | 38.0 | O-Ring 12*2-F75 |
| | SKV20*3.0-SS | SKVM-S20*3.0-SS | 360 | M30*2 | 43.5 | O-Ring 16.3*2.4-F75 |
| | SKV25*4.0-SS | SKVM-S25*4.0-SS | 380 | M36*2 | 48.5 | O-Ring 20.3*2.4-F75 |
| | SKV30*4.0-SS | SKVM-S30*4.0-SS | 315 | M42*2 | 51.0 | O-Ring 25.3*2.4-F75 |
| | SKV38*5.0-SS | SKVM-S38*5.0-SS | 315 | M52*2 | 55.0 | O-Ring 33.3*2.4-F75 |
| | SKV50*7.0-SS | SKVM-S50*7.0-SS | 315 | M68*2 | 61.0 | O-Ring 46*3-F75 |
| | SKV60*7.0-SS | SKVM-S60*7.0-SS | 250 | M76*2 | 61.0 | O-Ring 53*3-F75 |

## 二）变径焊接接管

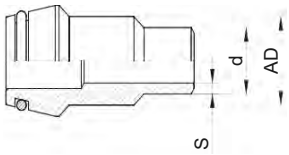


SKVR 变径焊接接管
**订货示例：**SKVR-16/12*2-SS

此焊管由 ϕ16 变到 ϕ12，左图中 AD=16，d=12，S=2
**左图中“AD、d、S”的数值可根据客户要求任意定，但要求 AD>d**



www.hawkfluid.cn

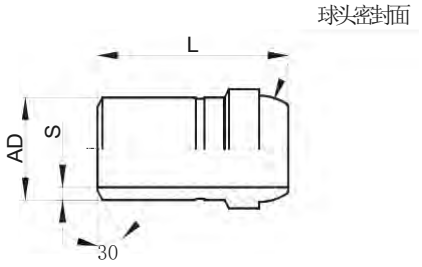


焊接接管
**订货示例：**SKV28*4-SL

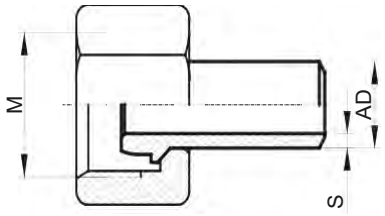


螺母焊管组件
**订货示例：**SKVM-L28*4-SL

**应用：**球头金属硬密封形式，适用于高温、低温以及不能使用橡胶的场合，焊管在安装前请在球头密封面上涂不锈钢润滑脂，防咬死。
**焊接接管材质：**不锈钢 316L
**温度适应范围：**-196℃～ +600℃，注意焊管的耐压随着温度升高会下降。
**配接头型号：**配接头时，接头型号前缀为“-K”，如 K-GV-L28-SL(28*4)。

| 系列 | 接管型号 (AD*S) | 带螺母接管型号 (AD*S) | 管外径 AD | S | L | 最大工作压力 [bar] |
|---|---|---|---|---|---|---|
| 轻系列 L | SK06*1.5-SL | SKM-L06*1.5-SL | 6 | 1.5 | 27.0 | 315 |
| | SK08*1.5-SL | SKM-L08*1.5-SL | 8 | 1.5 | 27.5 | 315 |
| | SK10*1.5-SL | SKM-L10*1.5-SL | 10 | 1.5 | 28.5 | 315 |
| | SK12*1.5-SL | SKM-L12*1.5-SL | 12 | 1.5 | 29.0 | 315 |
| | SK15*2.0-SL | SKM-L15*2.0-SL | 15 | 2.0 | 33.5 | 315 |
| | SK18*2.5-SL | SKM-L18*2.5-SL | 18 | 2.5 | 34.5 | 315 |
| | SK22*3.0-SL | SKM-L22*3.0-SL | 22 | 3.0 | 36.5 | 300 |
| | SK28*4.0-SL | SKM-L28*4.0-SL | 28 | 4.0 | 40.0 | 300 |
| | SK35*4.0-SL | SKM-L35*4.0-SL | 35 | 4.0 | 44.0 | 250 |
| | SK42*5.0-SL | SKM-L42*5.0-SL | 42 | 5.0 | 45.0 | 250 |
| | SK48*5.0-SL | SKM-L48*5.0-SL | 48 | 5.0 | 46.0 | 210 |
| | SK60*6.0-SL | SKM-L60*6.0-SL | 60 | 6.0 | 60.0 | 210 |
| 说明：以上材质为不锈钢 316L。 | | | | | | |



www.hawkfluid.cn

单卡套
**订货示例：**SR-S16-SS

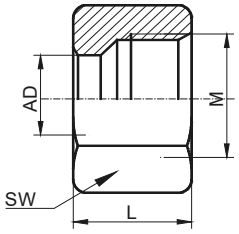


锁紧螺母
**订货示例：**UWM-S16-SS

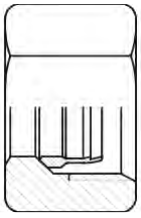

螺母加单卡套组件
**订货示例：**SRM-S16-SS
( 包含 UWM-S16-SS+SR-S16-SS)

**压单卡套使用特点：**单卡套耐压高，适用于油、水、空气等非腐蚀性介质，适用温度 -50℃ ～ +300℃。
**配接头型号：**配接头时，接头型号前缀为“C-”，如 C-GV-S16-SS。

**锁紧螺母使用：**
锁紧螺母用于连接卡套或焊接接管，螺母在拧紧前为防止咬死要在螺纹上涂不锈钢专用润滑剂，如果不能涂油，可进行螺纹表面防咬死处理，请垂询。

| 系列 | 卡套型号 | 锁紧螺母型号 | 螺母卡套组件 | AD | L | SW | M | 最大工作压力 [bar] |
|---|---|---|---|---|---|---|---|---|
| 轻系列 L | SR-L/S06-SS | UWM-L06-SS | SRM-L06-SS | 6 | 14.5 | 14 | M12*1.5 | 315 |
| | SR-L/S08-SS | UWM-L08-SS | SRM-L08-SS | 8 | 15.0 | 17 | M14*1.5 | 315 |
| | SR-L/S10-SS | UWM-L10-SS | SRM-L10-SS | 10 | 15.5 | 19 | M16*1.5 | 315 |
| | SR-L/S12-SS | UWM-L12-SS | SRM-L12-SS | 12 | 15.5 | 22 | M18*1.5 | 315 |
| | SR-L15-SS | UWM-L15-SS | SRM-L15-SS | 15 | 17.0 | 27 | M22*1.5 | 315 |
| | SR-L18-SS | UWM-L18-SS | SRM-L18-SS | 18 | 18.5 | 32 | M26*1.5 | 250 |
| | SR-L22-SS | UWM-L22-SS | SRM-L22-SS | 22 | 20.5 | 36 | M30*2 | 250 |
| | SR-L28-SS | UWM-L28-SS | SRM-L28-SS | 28 | 21.0 | 41 | M36*2 | 210 |
| | SR-L35-SS | UWM-L35-SS | SRM-L35-SS | 35 | 24.0 | 50 | M45*2 | 160 |
| | SR-L42-SS | UWM-L42-SS | SRM-L42-SS | 42 | 24.0 | 60 | M52*2 | 160 |
| | —— | UWM-L48-SS | —— | 48 | 30.0 | 65 | M58*2 | —— |
| | —— | UWM-L60-SS | —— | 60 | 35.0 | 80 | M72*2 | —— |
| | —— | UWM-L76-SS | —— | 76 | 40.5 | 100 | M90*3 | —— |
| 重系列 S | SR-L/S06-SS | UWM-S06-SS | SRM-S06-SS | 6 | 16.5 | 17 | M14*1.5 | 630 |
| | SR-L/S08-SS | UWM-S08-SS | SRM-S08-SS | 8 | 16.5 | 19 | M16*1.5 | 630 |
| | SR-L/S10-SS | UWM-S10-SS | SRM-S10-SS | 10 | 17.5 | 22 | M18*1.5 | 630 |
| | SR-L/S12-SS | UWM-S12-SS | SRM-S12-SS | 12 | 17.5 | 24 | M20*1.5 | 630 |
| | SR-S14-SS | UWM-S14-SS | SRM-S14-SS | 14 | 20.5 | 27 | M22*1.5 | 630 |
| | SR-S16-SS | UWM-S16-SS | SRM-S16-SS | 16 | 20.5 | 30 | M24*1.5 | 400 |
| | SR-S20-SS | UWM-S20-SS | SRM-S20-SS | 20 | 23.5 | 36 | M30*2 | 400 |
| | SR-S25-SS | UWM-S25-SS | SRM-S25-SS | 25 | 27.0 | 46 | M36*2 | 400 |
| | SR-S30-SS | UWM-S30-SS | SRM-S30-SS | 30 | 29.0 | 50 | M42*2 | 250 |
| | SR-S38-SS | UWM-S38-SS | SRM-S38-SS | 38 | 32.5 | 60 | M52*2 | 210 |
| | —— | UWM-S50-SS | —— | 50 | 40.0 | 80 | M68*2 | —— |
| | —— | UWM-S60-SS | —— | 60 | 40.0 | 85 | M76*2 | —— |

说明：“-SS”表示材质为不锈钢 304。不带 SS 为碳钢。



www.hawkfluid.cn

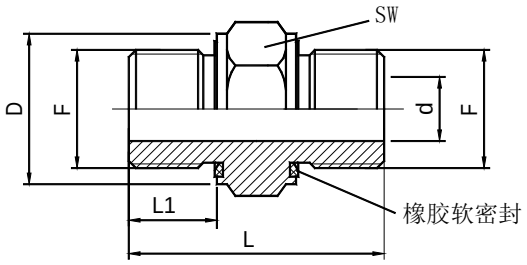


过渡接头 DU（用于内螺纹变为外螺纹）
BSPP 英制直管外螺纹接头（G 螺纹）
M 公制普通外螺纹接头

| 英制接头型号 | 压力(bar) | F | L1 | L | D | SW | 公制接头型号 | 压力(bar) | F | L1 | L | D | SW |
|---|---|---|---|---|---|---|---|---|---|---|---|---|---|
| DU-G1/4″ | 630 | G1/4″ | 12 | 40 | 18.9 | 19 | DU-M14×1.5 | 630 | M14×1.5 | 12 | 40 | 18.9 | 19 |
| DU-G3/8″ | | G3/8″ | 12 | 40 | 21.9 | 22 | DU-M18×1.5 | | M18×1.5 | 12 | 40 | 23.9 | 24 |
| DU-G1/2″ | | G1/2″ | 14 | 50 | 26.9 | 27 | DU-M22×1.5 | | M22×1.5 | 14 | 50 | 26.9 | 27 |
| DU-G3/4″ | | G3/4″ | 16 | 55 | 31.9 | 32 | DU-M27×2 | | M27×2 | 16 | 55 | 31.9 | 32 |
| DU-G1″ | 400 | G1″ | 18 | 60 | 39.9 | 41 | DU-M33×2 | 400 | M33×2 | 18 | 60 | 39.9 | 41 |
| DU-G11/4″ | | G11/4″ | 20 | 65 | 49.9 | 50 | DU-M42×2 | | M42×2 | 20 | 65 | 49.9 | 50 |
| DU-G11/2″ | | G11/2″ | 22 | 70 | 54.9 | 55 | DU-M48×2 | | M48×2 | 22 | 70 | 54.9 | 55 |
| DU-G2″ | | G2″ | 24 | 75 | 69.9 | 70 | DU-M60×2 | | M60×2 | 24 | 75 | 69.9 | 70 |

说明：以上型号均为碳钢接头，型号后面加上“-SS”表示材质为不锈钢，如 DU-G1/2″-SS 表示不锈钢接头。

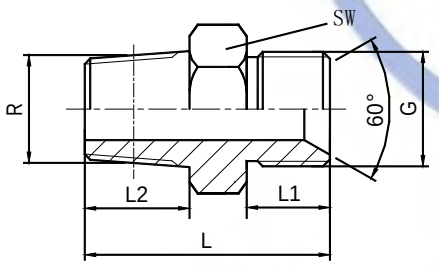


过渡接头
BSPP 英制直管螺纹，60°内锥 /
BSPT 英制锥管螺纹

| 接头型号 | 压力 bar | G | R | L1 | L2 | L | SW |
|---|---|---|---|---|---|---|---|
| FGR-1/8″ | 315 | G1/8″ | R1/8″ | 9 | 10.5 | 24.5 | 14 |
| FGR-1/4″ | | G1/4″ | R1/4″ | 10.5 | 13.5 | 30 | 19 |
| FGR-3/8″ | | G3/8″ | R3/8″ | 12.5 | 14 | 32.5 | 22 |
| FGR-1/2″ | | G1/2″ | R1/2″ | 15.5 | 18.5 | 41 | 27 |
| FGR-3/4″ | 250 | G3/4″ | R3/4″ | 16.5 | 20 | 44.5 | 32 |
| FGR-1″ | | G1″ | R1″ | 20 | 23 | 52 | 41 |
| FGR-11/4″ | 170 | G11/4″ | R11/4″ | 22.5 | 25 | 58 | 50 |
| FGR-11/2″ | | G11/2″ | R11/2″ | 24 | 26 | 60 | 55 |
| FGR-2″ | 100 | G2″ | R2″ | 27 | 30 | 70 | 70 |

说明：型号后面加上“-SS”表示材质为不锈钢，如 FRG-G2″-SS

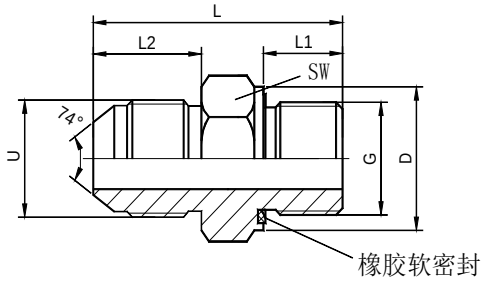


过渡接头 FJG
JIC 美制 UN/UNF 螺纹，74°外锥
/BSPP 英制螺纹

| 接头型号 | 压力 | U | G | L1 | L2 | L | D | SW |
|---|---|---|---|---|---|---|---|---|
| FJG-7/16-1/8-SS | 630 bar | 7/16-20UNF | G1/8″ | 8 | 14 | 30 | 13.9 | 14 |
| FJG-7/16-1/4-SS | | 7/16-20UNF | G1/4″ | 12 | 14 | 34 | 18.9 | 19 |
| FJG-1/2-1/8-SS | | 1/2-20UNF | G1/8″ | 8 | 14 | 30 | 13.9 | 14 |
| FJG-1/2-1/4-SS | | 1/2-20UNF | G1/4″ | 12 | 14 | 34 | 18.9 | 19 |
| FJG-9/16-1/4-SS | 630 bar | 9/16-18UNF | G1/4″ | 12 | 14 | 34 | 18.9 | 19 |
| FJG-9/16-3/8-SS | | 9/16-18UNF | G3/8″ | 12 | 14 | 35 | 21.9 | 22 |
| FJG-3/4-3/8-SS | | 3/4-16UNF | G3/8″ | 12 | 17 | 41 | 21.9 | 22 |
| FJG-3/4-1/2-SS | 400 bar | 3/4-16UNF | G1/2″ | 14 | 17 | 41 | 26.9 | 27 |
| FJG-7/8-1/2-SS | | 7/8-14UNF | G1/2″ | 14 | 20 | 43 | 26.9 | 27 |
| FJG-7/8-3/4-SS | | 7/8-14UNF | G3/4″ | 16 | 20 | 46 | 31.9 | 32 |
| FJG-11/16-3/4-SS | | 11/16-12UN | G3/4″ | 16 | 22 | 51 | 31.9 | 32 |
| FJG-11/16-1-SS | 400 bar | 11/16-12UN | G1″ | 18 | 22 | 53 | 39.9 | 41 |
| FJG-15/16-3/4-SS | | 15/16-12UN | G3/4″ | 16 | 23 | 53 | 31.9 | 36 |
| FJG-15/16-1-SS | | 15/16-12UN | G1″ | 18 | 23 | 54 | 39.9 | 41 |
| FJG-15/8-11/4-SS | 250 bar | 15/8-12UN | G11/4″ | 20 | 24.3 | 59 | 49.9 | 50 |
| FJG-17/8-11/2-SS | | 17/8-12UN | G11/2″ | 22 | 28 | 64 | 54.9 | 55 |

说明：型号后面加上“-SS”表示材质为不锈钢
**!!FJG 接头一般只供不锈钢接头，碳钢接头量大可供。**



www.hawkfluid.cn

**用途:** TORRO 系列德式不锈钢喉箍是一种多用途喉箍，主要用途是将软管抱紧在软管接头上，起到防松、防漏的效果，

**材质：** 不锈钢 304/301

**尺寸图**

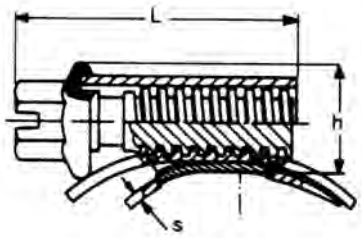


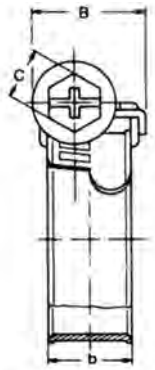


| 喉箍型号 | 夹紧范围 [mm] | L[mm] | b [mm] | h [mm] | S[mm] | B[mm] |
|---|---|---|---|---|---|---|
| TORRO10-16/9-W4 | 10 ～ 16 | 21 | 9 | 12 | 0.7 | 13 |
| TORRO12-22/9-W4 | 12 ～ 22 | 21 | 9 | 12 | 0.7 | 13 |
| TORRO16-27/9-W4 | 16 ～ 27 | 24 | 9 | 12 | 0.7 | 13 |
| TORRO25-40/9-W4 | 25 ～ 40 | 24 | 9 | 12 | 0.7 | 13 |
| TORRO35-50/12-W4 | 35 ～ 50 | 26 | 12 | 13 | 0.7 | 16 |
| TORRO40-60/12-W4 | 40 ～ 60 | 26 | 12 | 13 | 0.7 | 16 |
| TORRO50-70/12-W4 | 50 ～ 70 | 26 | 12 | 13 | 0.7 | 16 |
| TORRO60-80/12-W4 | 60 ～ 80 | 26 | 12 | 13 | 0.7 | 16 |

喉箍密封压力表 ( 配 2TE/3TE 软管 )

| 软管型号 | 喉箍型号 | 密封压力 [bar] | | 螺钉扭矩 [Nm] |
|---|---|---|---|---|
| | | 一道喉箍 | 二道喉箍 | |
| 2TE06 | TORRO10-16/9-W4 | 32.0 | 60.0 | 3.5 |
| 2TE08 | TORRO10-16/9-W4 | 28.0 | 54.0 | 3.5 |
| 2TE10 | TORRO12-22/9-W4 | 24.0 | 48.0 | 4.0 |
| 2TE12 | TORRO12-22/9-W4 | 20.0 | 40.0 | 4.0 |
| 2TE16 | TORRO16-27/9-W4 | 16.0 | 32.0 | 4.5 |
| 2TE20 | TORRO16-27/9-W4 | 13.0 | 26.0 | 4.5 |
| 2TE25 | TORRO25-40/9-W4 | 10.0 | 21.0 | 5.0 |
| 3TE32 | TORRO35-50/12-W4 | 8.0 | 16.0 | 5.5 |
| 3TE40 | TORRO40-60/12-W4 | 6.5 | 13.0 | 5.5 |
| 3TE50 | TORRO50-70/12-W4 | 5.0 | 9.5 | 5.5 |



www.hawkfluid.cn

**技术参数 [mm]**

材质：不锈钢 304/CF8

螺纹：英制圆锥外螺纹 R，内螺纹 Rc(ISO7-1)

工作温度：-40℃～+200℃

**90° 弯头 FG20**

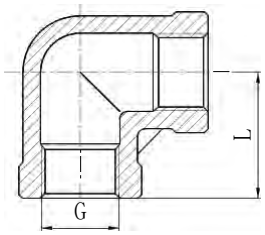

| 型号 | G | L | 最大工作压力 |
|---|---|---|---|
| FG20-R1/4-SS | Rc1/4 | 19 | 20 bar |
| FG20-R3/8-SS | Rc3/8 | 23 | |
| FG20-R1/2-SS | Rc1/2 | 27 | |
| FG20-R3/4-SS | Rc3/4 | 32 | |
| FG20-R1-SS | Rc1 | 38 | |
| FG20-R11/4-SS | Rc11/4 | 46 | |
| FG20-R11/2-SS | Rc11/2 | 48 | |
| FG20-R2-SS | Rc2 | 57 | |

**45° 弯头 FG21**

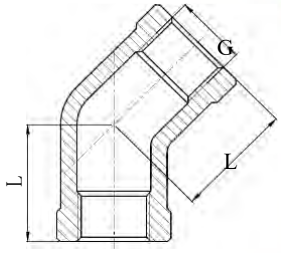

| 型号 | G | L | 最大工作压力 |
|---|---|---|---|
| FG21-R1/4-SS | Rc1/4 | 17 | 20 bar |
| FG21-R3/8-SS | Rc3/8 | 19 | |
| FG21-R1/2-SS | Rc1/2 | 21 | |
| FG21-R3/4-SS | Rc3/4 | 25 | |
| FG21-R1-SS | Rc1 | 29 | |
| FG21-R11/4-SS | Rc11/4 | 34 | |
| FG21-R11/2-SS | Rc11/2 | 37 | |
| FG21-R2-SS | Rc2 | 42 | |

**三通 FG24**

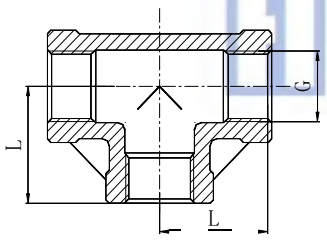

| 型号 | G | L | 最大工作压力 |
|---|---|---|---|
| FG24-R1/4-SS | Rc1/4 | 19 | 20 bar |
| FG24-R3/8-SS | Rc3/8 | 23 | |
| FG24-R1/2-SS | Rc1/2 | 27 | |
| FG24-R3/4-SS | Rc3/4 | 32 | |
| FG24-R1-SS | Rc1 | 38 | |
| FG24-R11/4-SS | Rc11/4 | 46 | |
| FG24-R11/2-SS | Rc11/2 | 48 | |
| FG24-R2-SS | Rc2 | 57 | |

**四通 FG26**

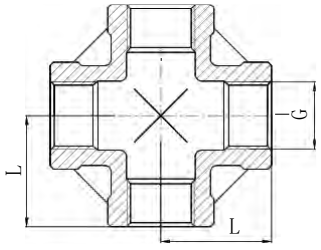

| 型号 | G | L | 最大工作压力 |
|---|---|---|---|
| FG26-R1/4-SS | Rc1/4 | 19 | 20 bar |
| FG26-R3/8-SS | Rc3/8 | 23 | |
| FG26-R1/2-SS | Rc1/2 | 27 | |
| FG26-R3/4-SS | Rc3/4 | 32 | |
| FG26-R1-SS | Rc1 | 38 | |



www.hawkfluid.cn

## 90° 弯头 FG23

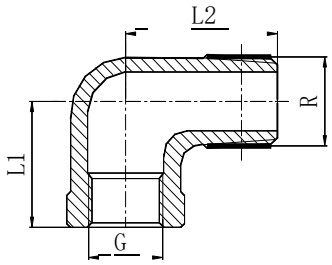

| 型号 | G | R | L1 | L2 | 最大工作压力 |
|---|---|---|---|---|---|
| FG23-R1/4-SS | Rc1/4 | R1/4 | 19 | 30 | 20 bar |
| FG23-R3/8-SS | Rc3/8 | R3/8 | 23 | 35 | |
| FG23-R1/2-SS | Rc1/2 | R1/2 | 27 | 37 | |
| FG23-R3/4-SS | Rc3/4 | R3/4 | 32 | 47 | |
| FG23-R1-SS | Rc1 | R1 | 38 | 52 | |
| FG23-R11/4-SS | Rc11/4 | R11/4 | 45 | 60 | |
| FG23-R11/2-SS | Rc11/2 | R11/2 | 48 | 63 | |
| FG23-R2-SS | Rc2 | R2 | 57 | 79 | |

## 直通 FG13

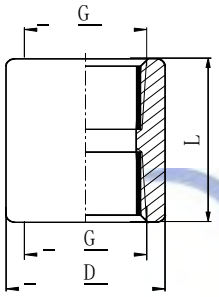

| 型号 | G | D | L | 最大工作压力 |
|---|---|---|---|---|
| FG13-R1/4-SS | Rc1/4 | 19.0 | 29 | 20 bar |
| FG13-R3/8-SS | Rc3/8 | 22.0 | 30 | |
| FG13-R1/2-SS | Rc1/2 | 27.0 | 38 | |
| FG13-R3/4-SS | Rc3/4 | 33.0 | 40 | |
| FG13-R1-SS | Rc1 | 40.0 | 45 | |
| FG13-R11/4-SS | Rc11/4 | 49.0 | 51 | |
| FG13-R11/2-SS | Rc11/2 | 55.5 | 54 | |
| FG13-R2-SS | Rc2 | 68.0 | 64 | |

## 直通 FG11

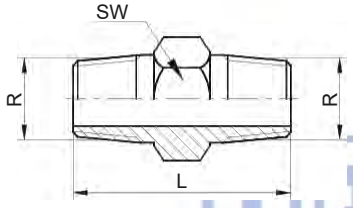

| 型号 | R | L | SW | 最大工作压力 |
|---|---|---|---|---|
| FG11-R1/4-SS | R1/4 | 30 | 17 | 20 bar |
| FG11-R3/8-SS | R3/8 | 34 | 21 | |
| FG11-R1/2-SS | R1/2 | 39 | 25 | |
| FG11-R3/4-SS | R3/4 | 42 | 29 | |
| FG11-R1-SS | R1 | 47 | 36 | |
| FG11-R11/4-SS | R11/4 | 55 | 44 | |
| FG11-R11/2-SS | R11/2 | 55 | 51 | |
| FG11-R2-SS | R2 | 63 | 63 | |

## 堵头 FG32

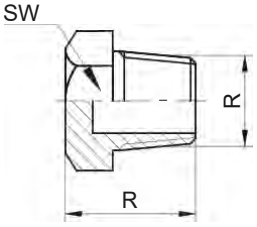

| 型号 | R | L | SW | 最大工作压力 |
|---|---|---|---|---|
| FG32-R1/4-SS | R1/4 | 17.0 | 17 | 20 bar |
| FG32-R3/8-SS | R3/8 | 17.0 | 21 | |
| FG32-R1/2-SS | R1/2 | 23.0 | 24 | |
| FG32-R3/4-SS | R3/4 | 24.0 | 30 | |
| FG32-R1-SS | R1 | 27.0 | 36 | |
| FG32-R11/4-SS | R11/4 | 22.5 | 44 | |
| FG32-R11/2-SS | R11/2 | 22.5 | 51 | |
| FG32-R2-SS | R2 | 26.5 | 63 | |



www.hawkfluid.cn

## 内螺纹活接头 FG42

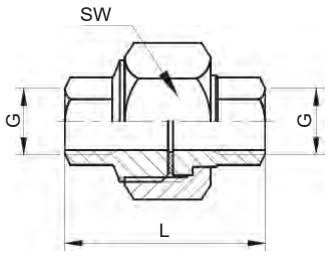

| 型号 | G | L | SW | 最大工作压力 |
|---|---|---|---|---|
| FG42-R1/4-SS | Rc1/4 | 34 | 31 | 20 bar |
| FG42-R3/8-SS | Rc3/8 | 38 | 37 | |
| FG42-R1/2-SS | Rc1/2 | 41 | 42 | |
| FG42-R3/4-SS | Rc3/4 | 49 | 49 | |
| FG42-R1-SS | Rc1 | 54 | 59 | |
| FG42-R11/4-SS | Rc11/4 | 60 | 69 | |
| FG42-R11/2-SS | Rc11/2 | 66 | 78 | |
| FG42-R2-SS | Rc2 | 74 | 92 | |

## 外螺纹变径直通 FG12

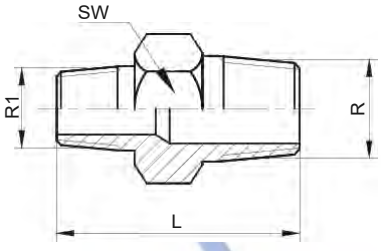

| 型号 | R | R1 | L | SW | 最大工作压力 |
|---|---|---|---|---|---|
| FG12-R3/8*1/4-SS | R3/8 | R1/4 | 35 | 21 | 20 bar |
| FG12-R1/2*1/4-SS | R1/2 | R1/4 | 31 | 22 | |
| FG12-R1/2*3/8-SS | R1/2 | R3/8 | 36 | 22 | |
| FG12-R3/4*1/4-SS | R3/4 | R1/4 | 34 | 27 | |
| FG12-R3/4*3/8-SS | R3/4 | R3/8 | 34 | 27 | |
| FG12-R3/4*1/2-SS | R3/4 | R1/2 | 41 | 27 | |
| FG12-R1*3/8-SS | R1 | R3/8 | 41 | 35 | |
| FG12-R1*1/2-SS | R1 | R1/2 | 45 | 35 | |
| FG12-R1*3/4-SS | R1 | R3/4 | 47 | 35 | |
| FG12-R11/4*1/2-SS | R11/4 | R1/2 | 50 | 46 | |
| FG12-R11/4*3/4-SS | R11/4 | R3/4 | 50 | 44 | |
| FG12-R11/4*1-SS | R11/4 | R1 | 50 | 44 | |
| FG12-R11/2*3/4-SS | R11/2 | R3/4 | 47 | 50 | |
| FG12-R11/2*1-SS | R11/2 | R1 | 50 | 50 | |
| FG12-R11/2*11/4-SS | R11/2 | R11/4 | 52 | 50 | |
| FG12-R2*11/4-SS | R2 | R11/4 | 59 | 62 | |
| FG12-R2*11/2-SS | R2 | R11/2 | 61 | 62 | |

## 内外螺纹变径直通 FG18

( 内螺纹小 / 外螺纹大 )

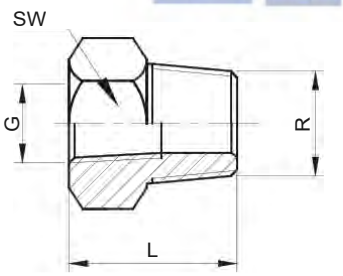

| 型号 | R | G | L | SW | 最大工作压力 |
|---|---|---|---|---|---|
| FG18-R3/8*1/4-SS | R3/8 | Rc1/4 | 18 | 21 | 20 bar |
| FG18-R1/2*1/4-SS | R1/2 | Rc1/4 | 21 | 22 | |
| FG18-R1/2*3/8-SS | R1/2 | Rc3/8 | 24 | 22 | |
| FG18-R3/4*1/4-SS | R3/4 | Rc1/4 | 24 | 30 | |
| FG18-R3/4*3/8-SS | R3/4 | Rc3/8 | 24 | 30 | |
| FG18-R3/4*1/2-SS | R3/4 | Rc1/2 | 27 | 30 | |
| FG18-R1*3/8-SS | R1 | Rc3/8 | 27 | 36 | |
| FG18-R1*1/2-SS | R1 | Rc1/2 | 27 | 36 | |
| FG18-R1*3/4-SS | R1 | Rc3/4 | 27 | 36 | |
| FG18-R11/4*1/2-SS | R11/4 | Rc1/2 | 30 | 46 | |
| FG18-R11/4*3/4-SS | R11/4 | Rc3/4 | 30 | 46 | |
| FG18-R11/4*1-SS | R11/4 | Rc1 | 30 | 46 | |
| FG18-R11/2*3/4-SS | R11/2 | Rc3/4 | 32 | 50 | |
| FG18-R11/2*1-SS | R11/2 | Rc1 | 32 | 50 | |
| FG18-R11/2*11/4-SS | R11/2 | Rc11/4 | 32 | 50 | |
| FG18-R2*11/4-SS | R2 | Rc11/4 | 36 | 63 | |
| FG18-R2*11/2-SS | R2 | Rc11/2 | 36 | 63 | |

HawK FluiD®

**内外螺纹变径直通 FG16**

( 内螺纹大 / 外螺纹小 )

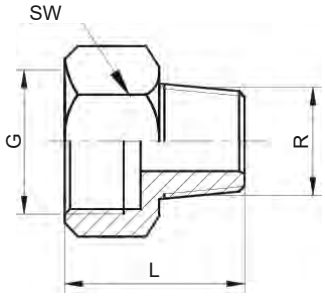

| 型号 | G | R | L | SW | 最大工作压力 |
|---|---|---|---|---|---|
| FG16-R3/8*1/4-SS | Rc3/8 | R1/4 | 31.5 | 21 | 20 bar |
| FG16-R1/2*1/4-SS | Rc1/2 | R1/4 | 35.0 | 26 | |
| FG16-R1/2*3/8-SS | Rc1/2 | R3/8 | 35.5 | 26 | |
| FG16-R3/4*1/4-SS | Rc3/4 | R1/4 | 35.0 | 32 | |
| FG16-R3/4*3/8-SS | Rc3/4 | R3/8 | 35.5 | 32 | |
| FG16-R3/4*1/2-SS | Rc3/4 | R1/2 | 39.0 | 32 | |
| FG16-R1*3/8-SS | Rc1 | R3/8 | 39.0 | 38 | |
| FG16-R1*1/2-SS | Rc1 | R1/2 | 42.5 | 38 | |
| FG16-R1*3/4-SS | Rc1 | R3/4 | 43.0 | 38 | |
| FG16-R11/4*1/2-SS | Rc11/4 | R1/2 | 43.5 | 46 | |
| FG16-R11/4*3/4-SS | Rc11/4 | R3/4 | 44.0 | 46 | |
| FG16-R11/4*1-SS | Rc11/4 | R1 | 52.0 | 50 | |
| FG16-R11/2*3/4-SS | Rc11/2 | R3/4 | 45.0 | 54 | |
| FG16-R11/2*1-SS | Rc11/2 | R1 | 48.0 | 54 | |
| FG16-R11/2*11/4-SS | Rc11/2 | R11/4 | 49.0 | 54 | |
| FG16-R2*11/4-SS | Rc2 | R11/4 | 51.0 | 63 | |
| FG16-R2*11/2-SS | Rc2 | R11/2 | 52.0 | 63 | |

**焊接接头 FG19**

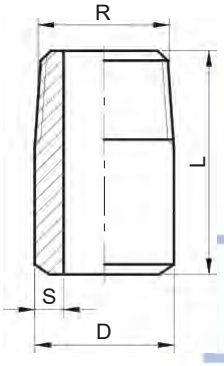

| 型号 | R | S | D | L | 最大工作压力 |
|---|---|---|---|---|---|
| FG19-R1/4-SS | R1/4 | 2.0 | 13.5 | 26 | 20 bar |
| FG19-R3/8-SS | R3/8 | 2.0 | 17.2 | 28 | |
| FG19-R1/2-SS | R1/2 | 2.5 | 21.3 | 34 | |
| FG19-R3/4-SS | R3/4 | 2.5 | 26.9 | 38 | |
| FG19-R1-SS | R1 | 3.0 | 33.7 | 42 | |
| FG19-R11/4-SS | R11/4 | 3.0 | 42.4 | 50 | |
| FG19-R11/2-SS | R11/2 | 3.0 | 48.3 | 50 | |
| FG19-R2-SS | R2 | 3.5 | 60.3 | 50 | |

**软管接头 FG30**

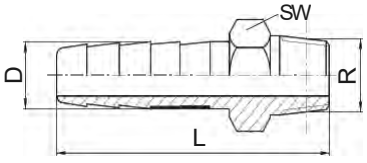

| 型号 | R | D | L | SW | 最大工作压力 |
|---|---|---|---|---|---|
| FG30-R1/4-SS | R1/4 | 6.3 | 40 | 14 | 20 bar |
| FG30-R1/4*8-SS | R1/4 | 8.0 | 40 | 14 | |
| FG30-R3/8-SS | R3/8 | 9.5 | 44 | 17 | |
| FG30-R1/2-SS | R1/2 | 12.7 | 54 | 22 | |
| FG30-R1/2*16-SS | R1/2 | 16.0 | 54 | 22 | |
| FG30-R3/4-SS | R3/4 | 19.0 | 56 | 28 | |
| FG30-R1-SS | R1 | 27.0 | 62 | 35 | |
| FG30-R11/4-SS | R11/4 | 31.8 | 69 | 46 | |
| FG30-R11/2-SS | R11/2 | 39.5 | 75 | 50 | |
| FG30-R2-SS | R2 | 52.5 | 102 | 63 | |



www.hawkfluid.cn

## 六角双头外螺纹接头 HNK

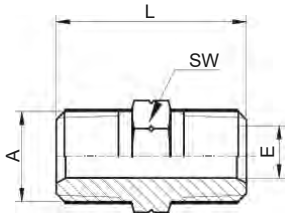

[mm]

| 螺纹类别 | 型号 | A | L | SW | E | 最大工作压力 [bar] |
|---|---|---|---|---|---|---|
| R 外螺纹 | HNK-2RT-SS | R1/8 | 25 | 12 | 4.8 | 630 |
| | HNK-4RT-SS | R1/4 | 31 | 14 | 7.0 | 500 |
| | HNK-6RT-SS | R3/8 | 32 | 18 | 9.5 | 500 |
| | HNK-8RT-SS | R1/2 | 40 | 22 | 12.0 | 500 |
| | HNK-12RT-SS | R3/4 | 44 | 27 | 16.0 | 500 |
| | HNK-16RT-SS | R1 | 52 | 34 | 23.0 | 350 |
| NPT 外螺纹 | HNK-2-SS | 1/8NPT | 25 | 12 | 4.8 | 630 |
| | HNK-4-SS | 1/4NPT | 34 | 14 | 7.0 | 500 |
| | HNK-6-SS | 3/8NPT | 35 | 18 | 9.5 | 500 |
| | HNK-8-SS | 1/2NPT | 46 | 22 | 12.0 | 500 |

## 六角双头外螺纹接头 HNK
## R 螺纹到 G 螺纹（带橡胶软密封垫）

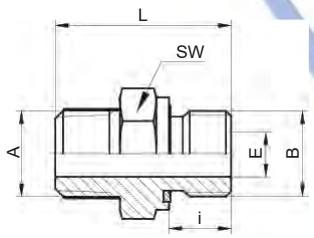

[mm]

| 螺纹类别 | 型号 | A | B | L | i | SW | E | 最大工作压力 [bar] |
|---|---|---|---|---|---|---|---|---|
| R 螺纹 G 螺纹 | HNK-4RT-4WD-SS | R1/4 | G1/4 | 33 | 12 | 19 | 7 | 500 |
| | HNK-6RT-6WD-SS | R3/8 | G3/8 | 34 | 12 | 22 | 9 | 500 |
| | HNK-8RT-8WD-SS | R1/2 | G1/2 | 40 | 14 | 27 | 12 | 500 |

HawK FluiD®

## 六角变径双头外螺纹接头 HNK

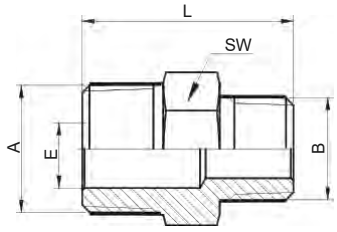

[mm]

| 螺纹类别 | 型号 | A | B | L | SW | E | 最大工作压力 [bar] |
|---|---|---|---|---|---|---|---|
| R 外螺纹 | HNK-6RT-4RT-SS | R3/8 | R1/4 | 34 | 18 | 7.1 | 500 |
| | HNK-8RT-4RT-SS | R1/2 | R1/4 | 36 | 22 | 7.1 | 500 |
| | HNK-8RT-6RT-SS | | R3/8 | 36 | 22 | 9.6 | |
| | HNK-12RT-6RT-SS | R3/4 | R3/8 | 39 | 27 | 9.6 | 500 |
| | HNK-12RT-8RT-SS | | R1/2 | 43 | 27 | 11.9 | |
| | HNK-16RT-8RT-SS | R1 | R1/2 | 47 | 34 | 11.9 | 350 |
| | HNK-16RT-12RT-SS | | R3/4 | 48 | 34 | 15.7 | |
| NPT 外螺纹 | HNK-6-4-SS | 3/8NPT | 1/4NPT | 35 | 19 | 7.1 | 500 |
| | HNK-8-4-SS | 1/2NPT | 1/4NPT | 40 | 22 | 7.1 | 500 |
| | HNK-8-6-SS | | 3/8NPT | 40 | 22 | 9.6 | |



www.hawkfluid.cn

## 螺纹变径接头 AK

( 内螺纹大 / 外螺纹小 )

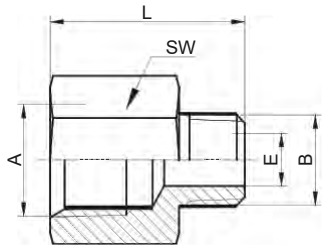

[mm]

| 螺纹类别 | 型号 | A | B | L | SW | E | 最大工作压力 [bar] |
|---|---|---|---|---|---|---|---|
| Rc 内螺纹<br>R 外螺纹 | AK-4RT-2RT-SS | Rc1/4 | R1/8 | 30 | 19 | 4.8 | 450 |
| | AK-6RT-4RT-SS | Rc3/8 | R1/4 | 33 | 22 | 7.0 | 350 |
| | AK-8RT-4RT-SS | Rc1/2 | R1/4 | 37 | 27 | 7.0 | 315 |
| | AK-8RT-6RT-SS | | R3/8 | 37 | 27 | 9.5 | |
| | AK-12RT-4RT-SS | Rc3/4 | R1/4 | 43 | 34 | 7.0 | 300 |
| | AK-12RT-6RT-SS | | R3/8 | 43 | 34 | 9.5 | |
| | AK-12RT-8RT-SS | | R1/2 | 43 | 34 | 12.0 | |
| | AK-16RT-6RT-SS | Rc1 | R3/8 | 46 | 41 | 9.5 | 280 |
| | AK-16RT-8RT-SS | | R1/2 | 46 | 41 | 12.0 | |
| | AK-16RT-12RT-SS | | R3/4 | 49 | 41 | 16.0 | |

## 螺纹变径套管 RBK

( 内螺纹小 / 外螺纹大 )

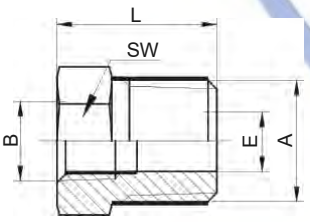

[mm]

| 螺纹类别 | 型号 | A | B | L | SW | E | 最大工作压力 [bar] |
|---|---|---|---|---|---|---|---|
| R 外螺纹<br>Rc 内螺纹 | RBK-4RT-2RT-SS | R1/4 | Rc1/8 | 24.0 | 14 | 7 | 400 |
| | RBK-6RT-4RT-SS | R3/8 | Rc1/4 | 30.0 | 19 | 10 | 400 |
| | RBK-8RT-4RT-SS | R1/2 | Rc1/4 | 27.5 | 22 | 11 | 500 |
| | RBK-8RT-6RT-SS | | Rc3/8 | 35.8 | 22 | 12 | 350 |
| | RBK-12RT-4RT-SS | R3/4 | Rc1/4 | 26.0 | 27 | 11 | 600 |
| | RBK-12RT-6RT-SS | | Rc3/8 | 27.5 | 27 | 14 | 500 |
| | RBK-12RT-8RT-SS | | Rc1/2 | 39.0 | 27 | 16 | 310 |
| | RBK-16RT-6RT-SS | R1 | Rc3/8 | 29.0 | 36 | 14 | 600 |
| | RBK-16RT-8RT-SS | | Rc1/2 | 29.0 | 36 | 18 | 500 |
| | RBK-16RT-12RT-SS | | Rc3/4 | 47.0 | 36 | 22 | 350 |

## 双头内螺纹接头 HCGK

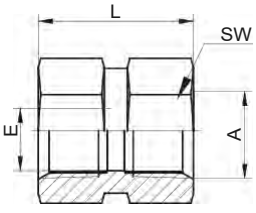

[mm]

| 螺纹类别 | 型号 | A | L | SW | E | 最大工作压力 [bar] |
|---|---|---|---|---|---|---|
| Rc 内螺纹 | HCGK-4RT-SS | Rc1/4 | 26 | 19 | 11.2 | 450 |
| | HCGK-6RT-SS | Rc3/8 | 27 | 22 | 14.7 | 350 |
| | HCGK-8RT-SS | Rc1/2 | 35 | 27 | 18.3 | 315 |
| | HCGK-12RT-SS | Rc3/4 | 38 | 34 | 23.0 | 300 |
| | HCGK-16RT-SS | Rc1 | 46 | 41 | 29.0 | 280 |

**注：以上材质为不锈钢 304。**



www.hawkfluid.cn

## 双头内螺纹弯头 EFK

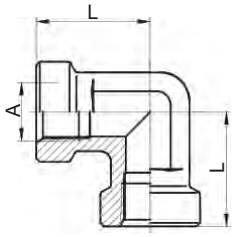

| 螺纹类别 | 型号 | A | L | 最大工作压力 [bar] |
|---|---|---|---|---|
| Rc 内螺纹 | EFK-4RT-SS | Rc1/4 | 29.7 | 315 |
| | EFK-6RT-SS | Rc3/8 | 32.0 | 300 |
| | EFK-8RT-SS | Rc1/2 | 39.6 | 280 |
| | EFK-12RT-SS | Rc3/4 | 44.0 | 250 |
| | EFK-16RT-SS | Rc1 | 48.5 | 210 |
| NPT 内螺纹 | EFK-4-SS | 1/4NPT | 29.7 | 315 |
| | EFK-6-SS | 3/8NPT | 32.0 | 300 |
| | EFK-8-SS | 1/2NPT | 39.6 | 280 |
| 注：以上材质为不锈钢 304。 | | | | |

## 外螺纹弯头 SEK

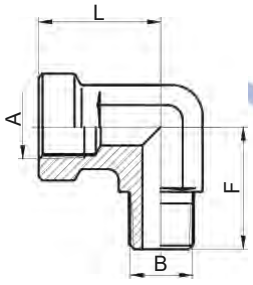

| 螺纹类别 | 型号 | A | B | L | F | 最大工作压力 [bar] |
|---|---|---|---|---|---|---|
| Rc 内螺纹 R 外螺纹 | SEK-4RT-SS | Rc1/4 | R1/4 | 29.7 | 29.7 | 315 |
| | SEK-6RT-SS | Rc3/8 | R3/8 | 34.0 | 32.0 | 300 |
| | SEK-8RT-SS | Rc1/2 | R1/2 | 39.6 | 39.6 | 280 |
| NPT 内螺纹 NPT 外螺纹 | SEK-4-SS | 1/4NPT | 1/4NPT | 29.7 | 29.7 | 315 |
| | SEK-6-SS | 3/8NPT | 3/8NPT | 34.0 | 32.0 | 300 |
| | SEK-8-SS | 1/2NPT | 1/2NPT | 39.6 | 39.6 | 280 |
| 注：以上材质为不锈钢 304。 | | | | | | |

## 内螺纹三通接头 TK

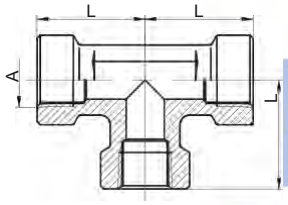

| 螺纹类别 | 型号 | A | L | 最大工作压力 [bar] |
|---|---|---|---|---|
| Rc 内螺纹 | TK-4RT-SS | Rc1/4 | 29.7 | 315 |
| | TK-6RT-SS | Rc3/8 | 32.0 | 300 |
| | TK-8RT-SS | Rc1/2 | 39.6 | 280 |
| | TK-12RT-SS | Rc3/4 | 44.0 | 250 |
| | TK-16RT-SS | Rc1 | 44.0 | 210 |
| NPT 内螺纹 | TK-4-SS | 1/4NPT | 29.7 | 315 |
| | TK-6-SS | 3/8NPT | 32.0 | 300 |
| | TK-8-SS | 1/2NPT | 39.6 | 280 |
| 注：以上材质为不锈钢 304。 | | | | |

## 纹堵塞 PPK

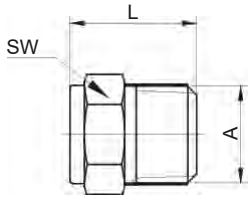

| 螺纹类别 | 型号 | A | L | SW | 最大工作压力 [bar] |
|---|---|---|---|---|---|
| R 外螺纹 | PPK-4RT-SS | R1/4 | 21.0 | 15 | 630 |
| | PPK-6RT-SS | R3/8 | 22.0 | 18 | 500 |
| | PPK-8RT-SS | R1/2 | 26.0 | 22 | 500 |
| NPT 外螺纹 | PPK-4-SS | 1/4NPT | 22.5 | 15 | 630 |
| | PPK-6-SS | 3/8NPT | 23.5 | 18 | 500 |
| | PPK-8-SS | 1/2NPT | 27.5 | 22 | 500 |
| 注：以上材质为不锈钢 304。 | | | | | |



www.hawkfluid.cn

## WF 不锈钢法兰 (DN15 ~ 150mm)

法兰标准：德标 DIN2633 ～ DIN2628

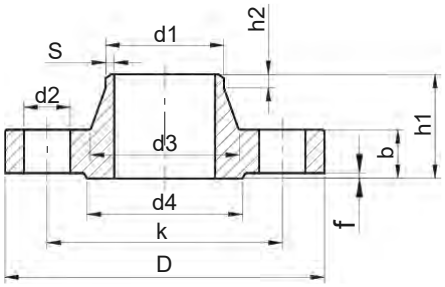


对焊式法兰

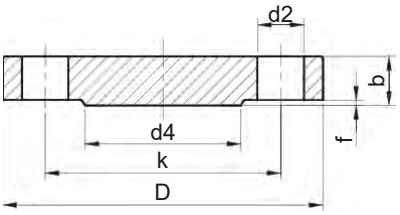


法兰堵板

**法兰订货示例：**

WF16-DN50-60.3x2.9-SS

- WF：表示对焊式法兰
  WB：表示法兰堵板
- 公称压力：详见下表
- 法兰公称通径DN：详见下表
- SS：表示304不锈钢
  SS316：表示316不锈钢
- 外径X壁厚 (d1xS)：详见下表
  WB堵板无此项

[mm]

| 德标标准号 | 公称压力 PN | 公称通径 DN | d1 | S | D | b | k | h1 | d3 | h2 | d4 | f | 螺栓数 | d2 | 法兰重量公斤 |
|---|---|---|---|---|---|---|---|---|---|---|---|---|---|---|---|
| DIN 2633 | 16 bar | 15 | 21.3 | 2.0 | 95 | 14 | 65 | 35 | 32 | 6 | 45 | 2 | 4 | 14 | 0.65 |
| | | 20 | 26.9 | 2.3 | 105 | 16 | 75 | 38 | 40 | 6 | 58 | 2 | 4 | 14 | 0.95 |
| | | 25 | 33.7 | 2.6 | 115 | 16 | 85 | 38 | 45 | 6 | 68 | 2 | 4 | 14 | 1.14 |
| | | 32 | 42.4 | 2.6 | 140 | 16 | 100 | 40 | 56 | 6 | 78 | 2 | 4 | 18 | 1.69 |
| | | 40 | 48.3 | 2.6 | 150 | 16 | 110 | 42 | 64 | 7 | 88 | 3 | 4 | 18 | 1.86 |
| | | 50 | 60.3 | 2.9 | 165 | 18 | 125 | 45 | 75 | 8 | 102 | 3 | 4 | 18 | 2.53 |
| | | 65 | 76.1 | 2.9 | 185 | 18 | 145 | 45 | 90 | 10 | 122 | 3 | 4 | 18 | 3.06 |
| | | 80 | 88.9 | 3.2 | 200 | 20 | 160 | 50 | 105 | 10 | 138 | 3 | 8 | 18 | 3.70 |
| | | 100 | 114.3 | 3.6 | 220 | 20 | 180 | 52 | 131 | 12 | 158 | 3 | 8 | 18 | 4.62 |
| | | 125 | 139.7 | 4.0 | 250 | 22 | 210 | 55 | 156 | 12 | 188 | 3 | 8 | 18 | 6.30 |
| | | 150 | 168.3 | 4.5 | 285 | 22 | 240 | 55 | 184 | 12 | 212 | 3 | 8 | 22 | 7.75 |
| DIN 2634 | 25 bar | DN15 ～ 150 同 40bar 法兰 | | | | | | | | | | | | | |
| DIN 2635 | 40 bar | 15 | 21.3 | 2.0 | 95 | 16 | 65 | 38 | 32 | 6 | 45 | 2 | 4 | 14 | 0.75 |
| | | 20 | 26.9 | 2.3 | 105 | 18 | 75 | 40 | 40 | 6 | 58 | 2 | 4 | 14 | 1.06 |
| | | 25 | 33.7 | 2.6 | 115 | 18 | 85 | 40 | 46 | 6 | 68 | 2 | 4 | 14 | 1.29 |
| | | 32 | 42.4 | 2.6 | 140 | 18 | 100 | 42 | 56 | 6 | 78 | 2 | 4 | 18 | 1.88 |
| | | 40 | 48.3 | 2.6 | 150 | 18 | 110 | 45 | 64 | 7 | 88 | 3 | 4 | 18 | 2.33 |
| | | 50 | 60.3 | 2.9 | 165 | 20 | 125 | 48 | 75 | 8 | 102 | 3 | 4 | 18 | 2.82 |
| | | 65 | 76.1 | 2.9 | 185 | 22 | 145 | 52 | 90 | 10 | 122 | 3 | 8 | 18 | 3.74 |
| | | 80 | 88.9 | 3.2 | 200 | 24 | 160 | 58 | 105 | 12 | 138 | 3 | 8 | 18 | 4.75 |
| | | 100 | 114.3 | 3.6 | 235 | 24 | 190 | 65 | 134 | 12 | 162 | 3 | 8 | 22 | 6.52 |
| | | 125 | 139.7 | 4.0 | 270 | 26 | 220 | 68 | 162 | 12 | 188 | 3 | 8 | 26 | 9.07 |
| | | 150 | 168.3 | 4.5 | 300 | 28 | 250 | 75 | 192 | 12 | 218 | 3 | 8 | 26 | 11.8 |
| DIN 2638 | 160 bar | 40 | 48.3 | 3.6 | 170 | 28 | 125 | 64 | 70 | 10 | 88 | 3 | 4 | 22 | 4.30 |
| | | 50 | 60.3 | 4.0 | 195 | 30 | 145 | 75 | 90 | 10 | 102 | 3 | 4 | 26 | 6.25 |
| | | 65 | 76.1 | 5.0 | 220 | 34 | 170 | 82 | 108 | 12 | 122 | 3 | 8 | 26 | 8.35 |
| | | 80 | 88.9 | 6.3 | 230 | 36 | 180 | 86 | 120 | 12 | 138 | 3 | 8 | 26 | 9.75 |
| | | 100 | 114.3 | 8.0 | 265 | 40 | 210 | 100 | 150 | 12 | 162 | 3 | 8 | 30 | 14.8 |
| DIN 2628 | 250 bar | 40 | 48.3 | 5.0 | 185 | 34 | 135 | 80 | 84 | 10 | 88 | 3 | 4 | 26 | 6.45 |
| | | 50 | 60.3 | 6.3 | 200 | 38 | 150 | 85 | 95 | 10 | 102 | 3 | 8 | 26 | 7.85 |
| | | 65 | 76.1 | 8.0 | 230 | 42 | 180 | 95 | 124 | 12 | 122 | 3 | 8 | 26 | 12.2 |
| | | 80 | 101.6 | 11.0 | 255 | 46 | 200 | 102 | 136 | 12 | 138 | 3 | 8 | 30 | 16.0 |
| | | 100 | 127.0 | 14.2 | 300 | 54 | 235 | 120 | 164 | 14 | 162 | 3 | 8 | 33 | 26.3 |



www.hawkfluid.cn

**FD 外包边增强石墨垫片 ( 通径 20 ~ 150mm)**

**技术参数**

- 最大公称压力：40bar
- 工作温度：－ 200℃～＋ 550℃
- 构造：由纯石墨板与不锈钢丝网复合而成，外包边
- 适用法兰：WF 系列凸面法兰 PN16(DN20 ～ DN150)、25、40bar(DN20 ～ DN100)
- 增强材料及外包边材料：不锈钢 304
- 适用介质：耐酸 ( 非强氧化性 )、碱、蒸气、溶剂、油类等

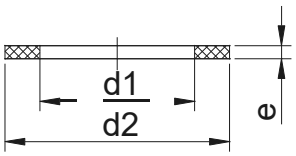


| 垫片型号 | d1 | d2 | e |
|---|---|---|---|
| FD-DN20-SS | 28 | 60 | 2 |
| FD-DN25-SS | 35 | 70 | 2 |
| FD-DN32-SS | 43 | 81 | 2 |
| FD-DN40-SS | 49 | 91 | 2 |
| FD-DN50-SS | 61 | 106 | 2 |
| FD-DN65-SS | 77 | 126 | 2 |
| FD-DN80-SS | 90 | 141 | 2 |
| FD-DN100-SS | 115 | 162 | 2 |
| FD-DN125-SS | 141 | 191 | 2 |
| FD-DN150-SS | 169 | 217 | 2 |

HawK Fluid®



www.hawkfluid.cn

## FDC 金属缠绕石墨垫片

### 技术参数

- 垫片标准：HG20610
- 工作温度：－ 80℃ ～＋ 500℃
- 构造：由 V 型金属带与石墨复合而成，带内外约束环
- 金属缠绕带材质：不锈钢 304
- 金属约束环材质：不锈钢 304
- 适用法兰：WF 系列凸面法兰 PN160、250bar
- 适用介质：耐酸 ( 非强氧化性 )、碱、蒸气、溶剂、油类等

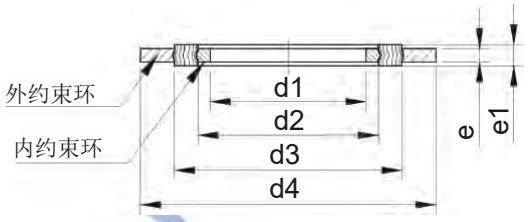

规格参数表 [mm]

| 法兰标准 | 公称压力 | 垫片型号 | d1 | d2 | d3 | d4 | e | e1 |
|---|---|---|---|---|---|---|---|---|
| DIN 2638 | 160bar | FDC160-DN40-SS | 49 | 55 | 67 | 103 | 3 | 4.5 |
| | | FDC160-DN50-SS | 61 | 70 | 86 | 119 | 3 | 4.5 |
| | | FDC160-DN65-SS | 77 | 86 | 106 | 144 | 3 | 4.5 |
| | | FDC160-DN80-SS | 90 | 99 | 119 | 154 | 3 | 4.5 |
| | | FDC160-DN100-SS | 116 | 128 | 148 | 180 | 3 | 4.5 |
| DIN2628 | 250bar | FDC250-DN40-SS | 49 | 55 | 67 | 109 | 3 | 4.5 |
| | | FDC250-DN50-SS | 61 | 70 | 86 | 124 | 3 | 4.5 |
| | | FDC250-DN65-SS | 77 | 86 | 106 | 153 | 3 | 4.5 |
| | | FDC250-DN80-SS | 90 | 99 | 119 | 170 | 3 | 4.5 |
| | | FDC250-DN100-SS | 116 | 128 | 148 | 202 | 3 | 4.5 |



www.hawkfluid.cn

## SAE 法兰压盘

### 技术参数

- 法兰标准：ISO6162
- 材质：碳钢锻钢或不锈钢 304( 型号后缀”-SS”)

### 订货示例：

AFH1- 3　　表示一对 1″,3000psi 对分法兰
AFV2- 6　　表示一个 2″,6000psi 整体法兰

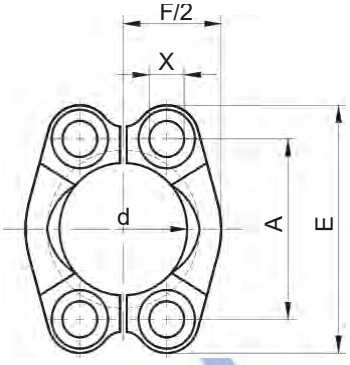


AFH 对分法兰

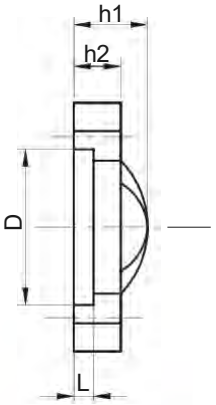


测视图

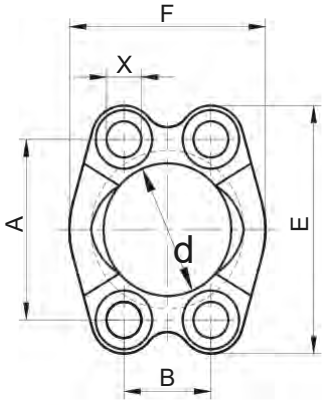


AFV 整体法兰

规格参数表 [mm]

| 系列 | 法兰盘型号 | 规格 | d | h1 | h2 | D | L | A | B | E | F | X |
|---|---|---|---|---|---|---|---|---|---|---|---|---|
| 轻型 3000psi | AFH1/2-3 或 AFV1/2-3 | 1/2 | 24.2 | 19 | 13 | 30.9 | 6.2 | 38.1 | 17.5 | 54 | 45.6 | 9 |
| | AFH3/4-3 或 AFV3/4-3 | 3/4 | 32.1 | 22 | 14 | 38.9 | 6.2 | 47.6 | 22.2 | 65 | 51.8 | 11 |
| | AFH1-3 或 AFV1-3 | 1 | 38.4 | 22 | 16 | 45.2 | 7.5 | 52.4 | 26.2 | 70 | 58.4 | 11 |
| | AFH11/4-3 或 AFV11/4-3 | 11/4 | 43.7 | 24 | 16 | 51.6 | 7.5 | 58.7 | 30.2 | 79 | 72.6 | 11 |
| | AFH11/2-3 或 AFV11/2-3 | 11/2 | 50.8 | 25 | 16 | 61.1 | 7.5 | 69.9 | 35.7 | 94 | 82.2 | 13.5 |
| | AFH2-3 或 AFV2-3 | 2 | 62.7 | 26 | 16 | 72.2 | 9.0 | 77.8 | 42.9 | 102 | 96.4 | 13.5 |
| | AFH21/2-3 或 AFV21/2-3 | 21/2 | 74.9 | 38 | 19 | 84.9 | 9.0 | 88.9 | 50.8 | 114 | 108.2 | 13.5 |
| | AFH3-3 或 AFV3-3 | 3 | 90.9 | 41 | 22 | 102.4 | 9.0 | 106.4 | 61.9 | 135 | 130.6 | 17 |
| 重型 6000psi | AFH1/2-6 或 AFV1/2-6 | 1/2 | 24.6 | 22 | 16 | 32.5 | 7.2 | 40.5 | 18.2 | 56 | 47.2 | 9 |
| | AFH3/4-6 或 AFV3/4-6 | 3/4 | 32.5 | 28 | 19 | 42.0 | 8.3 | 50.8 | 23.8 | 71 | 60.0 | 11 |
| | AFH1-6 或 AFV1-6 | 1 | 38.8 | 33 | 24 | 48.4 | 9.0 | 57.2 | 27.8 | 81 | 70.0 | 13 |
| | AFH11/4-6 或 AFV11/4-6 | 11/4 | 44.4 | 38 | 27 | 54.7 | 9.8 | 66.7 | 31.8 | 95 | 77.2 | 15 |
| | AFH11/2-6 或 AFV11/2-6 | 11/2 | 51.5 | 43 | 30 | 64.3 | 12.1 | 79.4 | 36.5 | 113 | 95.0 | 17 |
| | AFH2-6 或 AFV2-6 | 2 | 67.5 | 52 | 37 | 80.1 | 12.1 | 96.8 | 44.5 | 133 | 113.8 | 21 |
| | AFH21/2-6 或 AFV21/2-6 | 21/2 | 90.0 | 45 | 45 | 108.9 | 20.5 | 123.8 | 58.7 | 180 | 150.2 | 26 |
| | AFH3-6 或 AFV3-6 | 3 | 115.0 | 55 | 55 | 132.5 | 25.5 | 152.4 | 71.4 | 215 | 198.2 | 32 |



www.hawkfluid.cn

**SAE 法兰**

**技术参数**

- 法兰标准：ISO6162
- 法兰盘材质：碳钢锻钢或不锈钢 304
- 焊管材质：20# 碳钢或不锈钢 304
- 螺栓螺母材质：8.8 级高强度螺栓，不锈钢法兰如 需特殊配不锈钢螺栓请注明。不锈钢螺栓强度要低， 法兰工作压力要低 20% ～ 35%

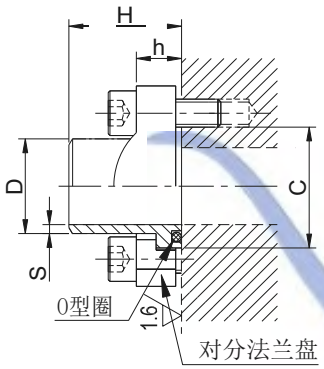


ASF

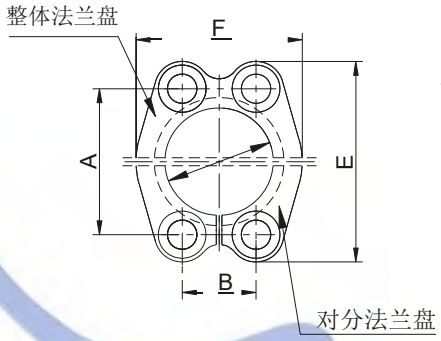


法兰盘侧视图

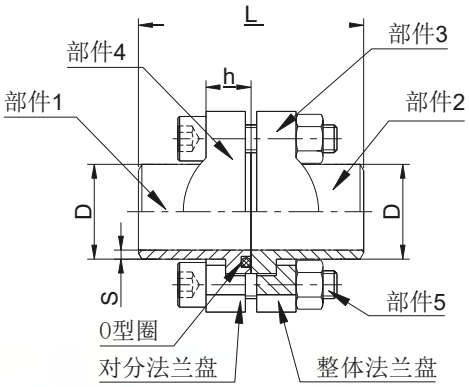


BSF

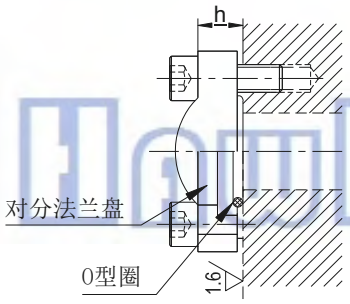


FSF

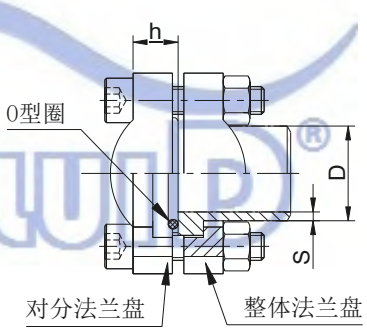


CSF

**订货示例：**

ASF3/4-3/26.9*2.87-SS

法兰形式
ASF、BSF、CSF、FSF

法兰规格
1/2″～3″

法兰压力
3:3000psi
6:6000psi

法兰材质
空白:碳钢法兰
SS:不锈钢304法兰
C/S:碳钢法兰盘+不锈钢焊管

焊接接管
外径*壁厚(D*S)



www.hawkfluid.cn

规格参数表 [mm]

| 法兰系列 | 型号 | D*s | 公称压力 [bar] | 法兰规格 | C | d | H | L | A | B | E | F | O 型圈 | 螺栓 |
|---|---|---|---|---|---|---|---|---|---|---|---|---|---|---|
| 轻型 3000 psi | ASF1/2-3 或 FSF1/2-3<br>BSF1/2-3 或 CSF1/2-3 | 20.0*2.5<br>22.0*2.0<br>21.3*2.77 | 210 | 1/2 | 30.2 | 24.2 | 30 | 60 | 38.1 | 17.5 | 54 | 45.6 | 18.7*3.53 | M8*30<br>M8*40 |
| | ASF3/4-3 或 FSF3/4-3<br>BSF3/4-3 或 CSF3/4-3 | 25.0*3.0<br>28.0*2.5<br>26.9*2.87 | 210 | 3/4 | 38.1 | 32.1 | 35 | 70 | 47.6 | 22.2 | 65 | 65 | 24.99*3.53 | M10*30<br>M10*45 |
| | ASF1-3 或 FSF1-3<br>BSF1-3 或 CSF1-3 | 30.0*4.0<br>34.0*3.0<br>33.7*3.38 | 210 | 1 | 44.4 | 38.4 | 40 | 80 | 52.4 | 26.2 | 70 | 58.4 | 32.92*3.53 | M10*35<br>M10*50 |
| | ASF11/4-3 或 FSF11/4-3<br>BSF11/4-3 或 CSF11/4-3 | 38.0*5.0<br>42.0*4.0<br>42.4*3.56 | 210 | 11/4 | 50.8 | 43.7 | 45 | 90 | 58.7 | 30.2 | 79 | 72.6 | 37.7*3.53 | M10*35<br>M10*50 |
| | ASF11/2-3 或 FSF11/2-3<br>BSF11/2-3 或 CSF11/2-3 | 42.0*5.0<br>48.0*4.0<br>48.3*3.68 | 210 | 11/2 | 60.3 | 50.8 | 50 | 100 | 69.9 | 35.7 | 94 | 82.2 | 47.2*3.53 | M12*35<br>M12*55 |
| | ASF2-3 或 FSF2-3<br>BSF2-3 或 CSF2-3 | 50.0*6.0<br>60.0*5.0<br>60.3*3.91 | 200 | 2 | 71.4 | 62.7 | 60 | 120 | 77.8 | 42.9 | 102 | 96.4 | 56.7*3.53 | M12*35<br>M12*55 |
| | ASF21/2-3 或 FSF21/2-3<br>BSF21/2-3 或 CSF21/2-3 | 65.0*6.0<br>70.0*7.0<br>73.0*5.16 | 160 | 21/2 | 84.1 | 74.9 | 70 | 140 | 88.9 | 50.8 | 114 | 108.2 | 69.4*3.53 | M12*40<br>M12*55 |
| | ASF3-3 或 FSF3-3<br>BSF3-3 或 CSF3-3 | 80.0*6.0<br>88.9*5.49 | 120 | 3 | 101.6 | 90.9 | 80 | 160 | 106.4 | 61.9 | 135 | 130.6 | 85.3*3.53 | M16*50<br>M16*70 |
| 重型 6000 psi | ASF1/2-6 或 FSF1/2-6<br>BSF1/2-6 或 CSF1/2-6 | 20.0*3.0<br>22.0*3.0<br>21.3*3.73 | 410 | 1/2 | 31.7 | 24.6 | 40 | 80 | 40.5 | 18.2 | 56 | 47.2 | 18.7*3.53 | M8*30<br>M8*45 |
| | ASF3/4-6 或 FSF3/4-6<br>BSF3/4-6 或 CSF3/4-6 | 25.0*4.0<br>28.0*4.0<br>26.9*3.91 | 410 | 3/4 | 41.3 | 32.5 | 45 | 90 | 50.8 | 23.8 | 71 | 60 | 24.99*3.53 | M10*35<br>M10*55 |
| | ASF1-6 或 FSF1-6<br>BSF1-6 或 CSF1-6 | 30.0*5.0<br>34.0*5.0<br>33.7*4.55 | 410 | 1 | 47.6 | 38.8 | 50 | 100 | 57.2 | 27.8 | 81 | 70 | 32.92*3.53 | M12*45<br>M12*70 |
| | ASF11/4-6 或 FSF11/4-6<br>BSF11/4-6 或 CSF11/4-6 | 38.0*6.0<br>42.0*5.0<br>42.4*6.35 | 410 | 11/4 | 54.0 | 44.4 | 55 | 110 | 66.7 | 31.8 | 95 | 77.2 | 37.7*3.53 | M14*50<br>M14*75 |
| | ASF11/2-6 或 FSF11/2-6<br>BSF11/2-6 或 CSF11/2-6 | 48.0*6.0<br>50.0*8.0<br>48.3*7.14 | 410 | 11/2 | 63.5 | 51.5 | 60 | 120 | 79.4 | 36.5 | 113 | 95 | 47.2*3.53 | M16*55<br>M16*85 |
| | ASF2-6 或 FSF2-6<br>BSF2-6 或 CSF2-6 | 60.0*8.0<br>65.0*10.0<br>60.3*8.74 | 410 | 2 | 79.4 | 67.5 | 70 | 140 | 96.8 | 44.5 | 133 | 113.8 | 56.7*3.53 | M20*70<br>M20*100 |
| | ASF21/2-6 或 FSF21/2-6<br>BSF21/2-6 或 CSF21/2-6 | 73.0*9.53<br>89.0*11.0 | 320 | 21/2 | 108.0 | 90.0 | 80 | 160 | 123.8 | 58.7 | 180 | 150.2 | 69.4*3.53 | M24*80<br>M24*130 |
| | ASF3-6 或 FSF3-6<br>BSF3-6 或 CSF3-6 | 114*14.0<br>88.9*11.13 | 320 | 3 | 131.7 | 115.0 | 100 | 200 | 152.4 | 71.4 | 215 | 198.2 | 85.3*3.53 | M30*100<br>M30*150 |



www.hawkfluid.cn

**SAE 法兰盲堵**

**技术参数**

- 法兰标准：ISO6162
- 法兰盘材质：碳钢锻钢或不锈钢 304
- 焊管材质：20# 碳钢或不锈钢 304
- 螺栓螺母材质：8.8 级高强度螺栓，不锈钢法兰如 需特殊配不锈钢螺栓请注明。不锈钢螺栓强度要低， 法兰工作压力要低 20% ～ 35%

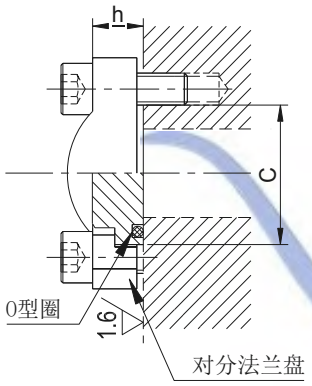


ESF

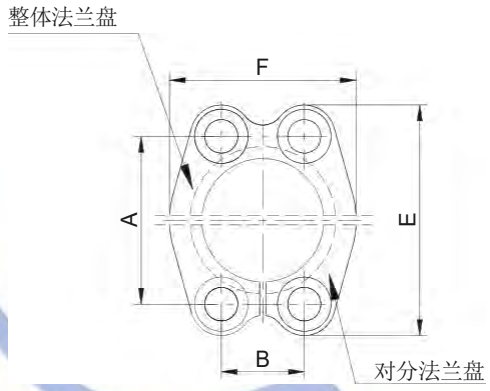


法兰侧视图

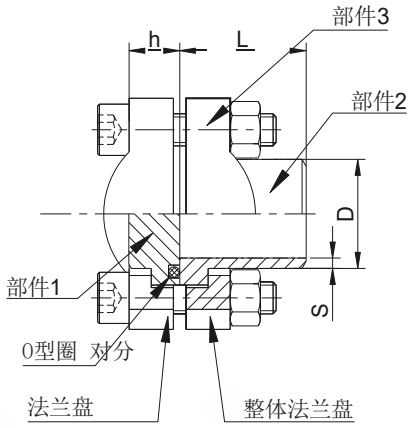


DSF

**订货示例：**

DSF3/4-3/26.9*2.87-SS

法兰形式
DSF、ESF

法兰规格
1/2″～3″

法兰压力
3:3000psi
6:6000psi

焊接接管
外径*壁厚(D*S)

法兰材质
空白:碳钢法兰
SS:不锈钢304法兰
C/S:碳钢法兰盘+不锈钢焊管

HawK FluiD®



www.hawkfluid.cn

**规格参数表 [mm]**

| 法兰系列 | 型号 | D*s | 公称压力 [bar] | 法兰规格 | C | h | d | L | A | B | E | F | O 型圈 | 螺栓 |
|---|---|---|---|---|---|---|---|---|---|---|---|---|---|---|
| 轻型 3000 psi | ESF1/2-3<br>DSF1/2-3 | 20.0*2.5<br>22.0*2.0<br>21.3*2.77 | 210 | 1/2 | 30.2 | 13.5 | 24.2 | 30 | 38.1 | 17.5 | 54 | 45.6 | 18.7*3.53 | M8*30<br>M8*40 |
| | ESF3/4-3<br>DSF3/4-3 | 25.0*3.0<br>28.0*2.5<br>26.9*2.87 | 210 | 3/4 | 38.1 | 14.5 | 32.1 | 35 | 47.6 | 22.2 | 65 | 51.8 | 24.99*3.53 | M10*30<br>M10*45 |
| | ESF1-3<br>DSF1-3 | 30.0*4.0<br>34.0*3.0<br>33.7*3.38 | 210 | 1 | 44.4 | 16.5 | 38.4 | 40 | 52.4 | 26.2 | 70 | 58.4 | 32.92*3.53 | M10*35<br>M10*50 |
| | ESF11/4-3<br>DSF11/4-3 | 38.0*5.0<br>42.0*4.0<br>42.4*3.56 | 210 | 11/4 | 50.8 | 16.5 | 43.7 | 45 | 58.7 | 30.2 | 79 | 72.6 | 37.7*3.53 | M10*35<br>M10*50 |
| | ESF11/2-3<br>DSF11/2-3 | 42.0*5.0<br>48.0*4.0<br>48.3*3.68 | 210 | 11/2 | 60.3 | 16.5 | 50.8 | 50 | 69.9 | 35.7 | 94 | 82.2 | 47.2*3.53 | M12*35<br>M12*55 |
| | ESF2-3<br>DSF2-3 | 50.0*6.0<br>60.0*5.0<br>60.3*3.91 | 200 | 2 | 71.4 | 16.5 | 62.7 | 57 | 77.8 | 42.9 | 102 | 96.4 | 56.7*3.53 | M12*35<br>M12*55 |
| | ESF21/2-3<br>DSF21/2-3 | 65.0*6.0<br>70.0*7.0<br>73.0*5.16 | 160 | 21/2 | 84.1 | 19.5 | 74.9 | 58 | 88.9 | 50.8 | 114 | 108.2 | 69.4*3.53 | M12*40<br>M12*55 |
| | ESF3-3<br>DSF3-3 | 80.0*6.0<br>88.9*5.49 | 120 | 3 | 101.6 | 22.5 | 90.9 | 60 | 106.4 | 61.9 | 135 | 130.6 | 85.3*3.53 | M16*50<br>M16*70 |
| 重型 6000 psi | ESF1/2-6<br>DSF1/2-6 | 20.0*3.0<br>22.0*3.0<br>21.3*3.73 | 410 | 1/2 | 31.7 | 16.5 | 24.6 | 34 | 40.5 | 18.2 | 56 | 47.2 | 18.7*3.53 | M8*30<br>M8*45 |
| | ESF3/4-6<br>DSF3/4-6 | 25.0*4.0<br>28.0*4.0<br>26.9*3.91 | 410 | 3/4 | 41.3 | 19.5 | 32.5 | 38 | 50.8 | 23.8 | 71 | 60 | 24.99*3.53 | M10*35<br>M10*55 |
| | ESF1-6<br>DSF1-6 | 30.0*5.0<br>34.0*5.0<br>33.7*4.55 | 410 | 1 | 47.6 | 24.5 | 38.8 | 40 | 57.2 | 27.8 | 81 | 70 | 32.92*3.53 | M12*45<br>M12*70 |
| | ESF11/4-6<br>DSF11/4-6 | 38.0*6.0<br>42.0*5.0<br>42.4*6.35 | 410 | 11/4 | 54.0 | 27.5 | 44.4 | 45 | 66.7 | 31.8 | 95 | 77.2 | 37.7*3.53 | M14*50<br>M14*75 |
| | ESF11/2-6<br>DSF11/2-6 | 48.0*6.0<br>50.0*8.0<br>48.3*7.14 | 410 | 11/2 | 63.5 | 30.5 | 51.5 | 50 | 79.4 | 36.5 | 113 | 95 | 47.2*3.53 | M16*55<br>M16*85 |
| | ESF2-6<br>DSF2-6 | 60.0*8.0<br>65.0*10.0<br>60.3*8.74 | 410 | 2 | 79.4 | 37.5 | 67.5 | 58 | 96.8 | 44.5 | 133 | 113.8 | 56.7*3.53 | M20*70<br>M20*100 |
| | ESF21/2-6<br>DSF21/2-6 | 89.0*11.0<br>73.0*9.53 | 320 | 21/2 | 108.0 | 45.5 | 90.0 | 75 | 123.8 | 58.7 | 180 | 150.2 | 69.4*3.53 | M24*80<br>M24*130 |
| | ESF3-6<br>DSF3-6 | 114.0*14.0<br>88.9*11.13<br>114.0*18.0 | 320 | 3 | 131.7 | 55.5 | 115.0 | 80 | 152.4 | 71.4 | 215 | 198.2 | 85.3*3.53 | M30*100<br>M30*150 |



www.hawkfluid.cn

一）旋转接头使用说明

使用旋转接头可以使流体从固定的机器部件（如固定的管路）流到旋转的机器部件（如旋转缸筒）。以下为一型应用。为了保证使用寿命，旋转接头对外连接尽量不要全部采用硬管，应采用软管或软管和硬管结合。由于旋转内部有相互摩擦的部件，多数接头要求保证流体的清洁度，过滤精度请垂询。

二）旋转接头应用示例

单通道旋转接头

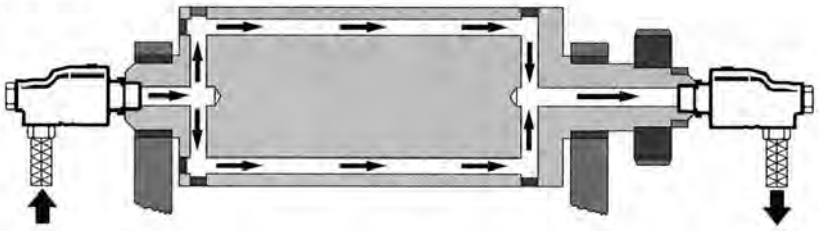

双通道旋转接头
固定式中心直通道

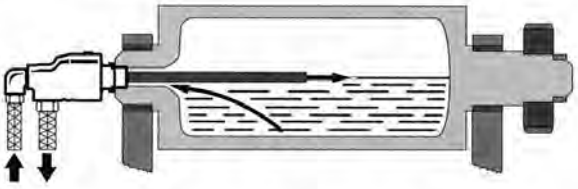

双通道旋转接头
固定式中心通道（浸入式虹吸管）

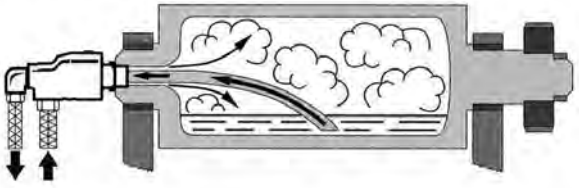

双通道旋转接头
转动式中心直通道

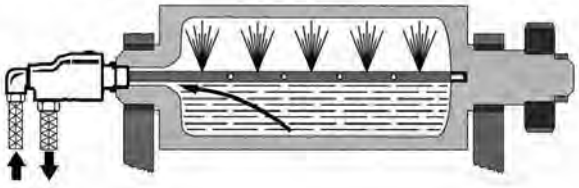

双通道旋转接头
缸筒带旋转的内部通道

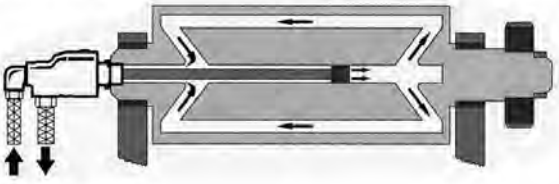

三）旋转接头安装说明：

1. 在台虎钳上先将软管装到旋转接头上（图 1）。

2. 将旋转接头连到设备上（图2）。

3. 将软管连到相应的管路上（图3）。

- 确保软管没有被绷紧（图3）。
- 如果布管要求的弯曲半径较小，请采用45°或90°弯头过渡（图4）。
- 确保接头在旋转过程中无偏心运动。
- 有注油口的接头，定期加润滑油。

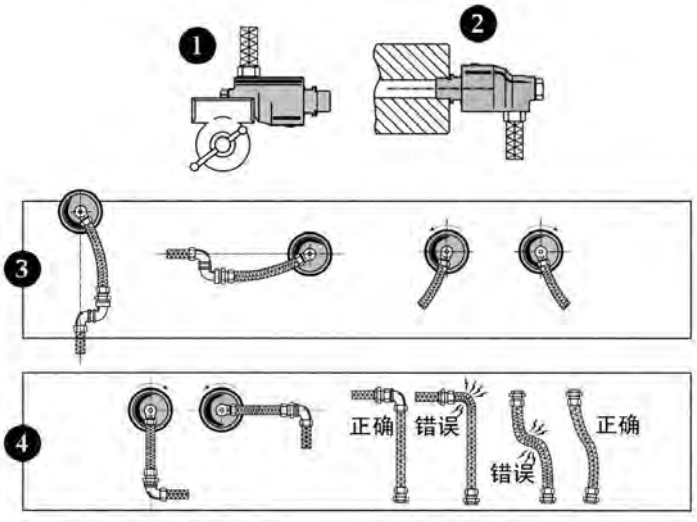




www.hawkfluid.cn

**技术参数：**

**适用介质：**水、水蒸汽、热油等

**工作压力及温度：**0 ～ 50bar，最高 175℃（水）
0 ～ 8bar，最高 170℃（水蒸汽）
0 ～ 6.5 bar，最高 200℃（热油）

**最高允许转速：**3500 转 / 分钟（1/4″ ～ 3/4″）
3000 转 / 分钟（1″）
2500 转 / 分钟（11/4″ ～ 11/2″）
750 转 / 分钟（2″）

**温度—压力 – 转速：**介质压力 >8bar 时，温度必须 <50℃
介质温度 >175℃时，转速必须 <300 转 / 分钟

**接头材质：**壳体为铜，其余金属部件均为不锈钢

**密封：**两种密封形式可选择

**1）N 型密封（标准型）**：石墨对碳化钨，用于经过过滤的水、热油等。

**2）D 型密封（重型）：**碳化钨对碳化钨，用于只经过粗过滤的水以及用于其他较恶劣的工况。

**连接方式：**BSPP 英制直管螺纹 G1/4″ ～ G2″（螺纹分为左旋和右旋两种）或法兰连接。由于转速高，接头如需正反转，建议采用法兰连接。

**剖面图：**

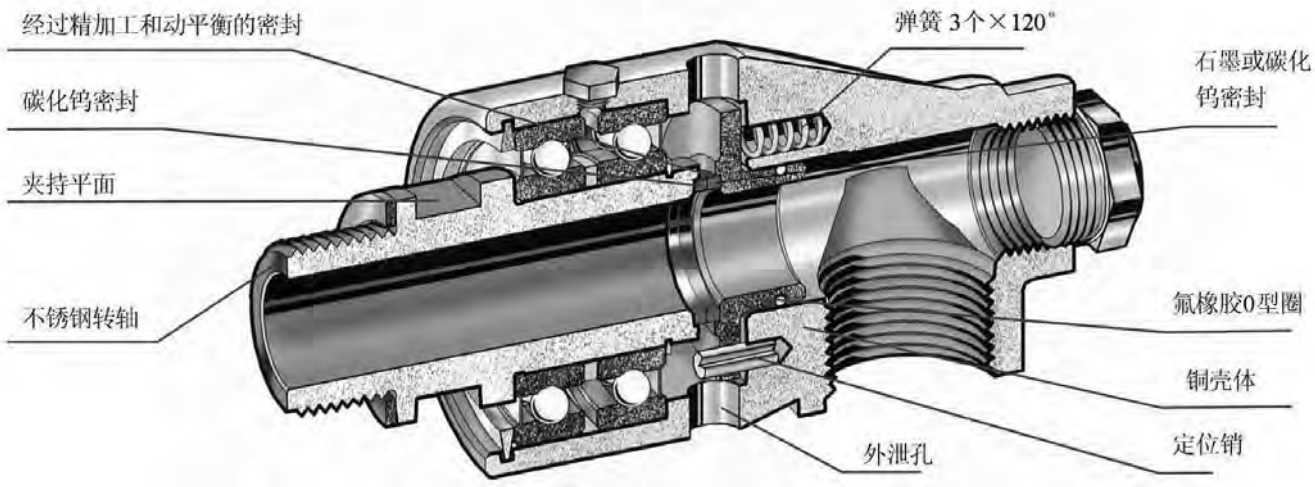




www.hawkfluid.cn

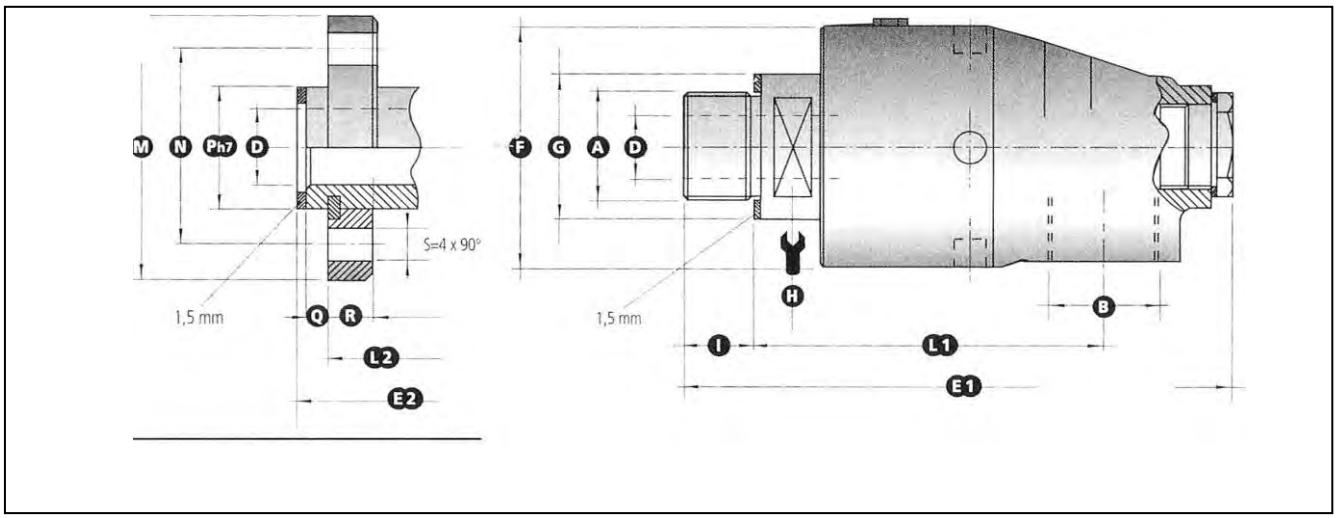


**原理图：**

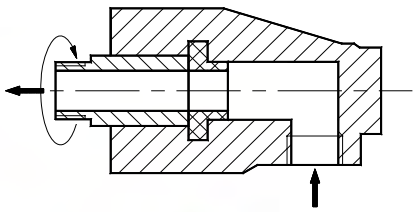

| 型号 | | 单通道旋转接头 | | | | | | | | | | | | | | | | | |
|---|---|---|---|---|---|---|---|---|---|---|---|---|---|---|---|---|---|---|---|
| N 型密封 | D 型密封 | A | B | C | D | E1 | E2 | F | G | H | I | L1 | L2 | M | N | Ph7 | Q | R | S |
| S08-300-01R | S08-301-01R | G1/4 右旋 | G1/4 | - | 6.4 | 88 | - | 43 | 20 | 17 | 12 | 67 | - | - | - | - | - | - | - |
| S08-300-02L | S08-301-02L | G1/4 左旋 | G1/4 | - | 6.4 | 88 | - | 43 | 20 | 17 | 12 | 67 | - | - | - | - | - | - | - |
| S10-300-0IR | S10-301-0IR | G3/8 右旋 | G3/8 | G1/4 | 9 | 107 | - | 43 | 25 | 17 | 14 | 73 | - | - | - | - | - | - | - |
| S10-300-02L | S10-301-02L | G3/8 左旋 | G3/8 | G1/4 | 9 | 107 | - | 43 | 25 | 17 | 14 | 73 | - | - | - | - | - | - | - |
| S10-300-03F | S10-301-03F | – | G3/8 | G1/4 | 9 | - | 109 | 43 | - | - | - | - | 82 | 53 | 38 | 18 | 6 | 8 | 9 |
| S15-300-0IR | S15-301-0IR | G1/2 右旋 | G1/2 | G3/8 | 12.7 | 120 | - | 55 | 30 | 24 | 14 | 81 | - | - | - | - | - | - | - |
| S15-300-02L | S15-301-02L | G1/2 左旋 | G1/2 | G3/8 | 12.7 | 120 | - | 55 | 30 | 24 | 14 | 81 | - | - | - | - | - | - | - |
| S15-300-03F | S15-301-03F | – | G1/2 | G3/8 | 12.7 | - | 125 | 55 | - | - | - | - | 92 | 60 | 45 | 25 | 6 | 10 | 9 |
| S20-300-01R | S20-301-01R | G3/4 右旋 | G3/4 | G1/2 | 17.5 | 138 | - | 64 | 37 | 30 | 16 | 95 | - | - | - | - | - | - | - |
| S20-300-02L | S20-301-02L | G3/4 左旋 | G3/4 | G1/2 | 17.5 | 138 | - | 64 | 37 | 30 | 16 | 95 | - | - | - | - | - | - | - |
| S20-300-03F | S20-301-03F | – | G3/4 | G1/2 | 17.5 | - | 135 | 64 | - | - | - | - | 103 | 68 | 50 | 30 | 6 | 10 | 9 |
| S25-300-01R | S25-301-01R | G 1 右旋 | G1 | G3/4 | 22.2 | 163 | - | 70 | 45 | 36 | 21 | 105 | - | - | - | - | - | - | - |
| S25-300-02L | S25-301-02L | G 1 左旋 | G1 | G3/4 | 22.2 | 163 | - | 70 | 45 | 36 | 21 | 105 | - | - | - | - | - | - | - |
| S25-300-03F | S25-301-03F | – | G1 | G3/4 | 22.2 | - | 164 | 70 | - | - | - | - | 117 | 78 | 60 | 36 | 7 | 12 | 9 |
| S32-300-01R | S32-301-01R | G1 1/4 右旋 | G1 1/4 | G1 | 30.2 | 180 | - | 85 | 55 | 46 | 23 | 118 | - | - | - | - | - | - | - |
| S32-300-02L | S32-301-02L | G1 1/4 左旋 | G1 1/4 | G1 | 30.2 | 180 | - | 85 | 55 | 46 | 23 | 118 | - | - | - | - | - | - | - |
| S32-300-03F | S32-301-03F | – | G1 1/4 | G1 | 30.2 | - | 182 | 85 | - | - | - | - | 133 | 94 | 70 | 44 | 8 | 12 | 11 |
| S40-300-01R | S40-301-01R | G1 1/2 右旋 | G1 1/2 | G1 1/4 | 35 | 210 | - | 100 | 60 | 50 | 25 | 130 | - | - | - | - | - | - | - |
| S40-300-02L | S40-301-02L | G1 1/2 左旋 | G1 1/2 | G1 1/4 | 35 | 210 | - | 100 | 60 | 50 | 25 | 130 | - | - | - | - | - | - | - |
| S40-300-03F | S40-301-03F | – | G1 1/2 | G1 1/4 | 35 | - | 212 | 100 | - | - | - | - | 140 | 99 | 78 | 52 | 10 | 14 | 11 |
| S50-300-01R | S50-301-01R | G 2 右旋 | G 2 | G1 1/4 | 47 | 225 | - | 110 | 70 | 60 | 25 | 139 | - | - | - | - | - | - | - |
| S50-300-02L | S50-301-02L | G 2 左旋 | G 2 | G1 1/4 | 47 | 225 | - | 110 | 70 | 60 | 25 | 139 | - | - | - | - | - | - | - |
| S50-300-03F | S50-301-03F | – | G 2 | G1 1/4 | 47 | - | 227 | 110 | - | - | - | - | 154 | 120 | 95 | 65 | 10 | 14 | 11 |



www.hawkfluid.cn

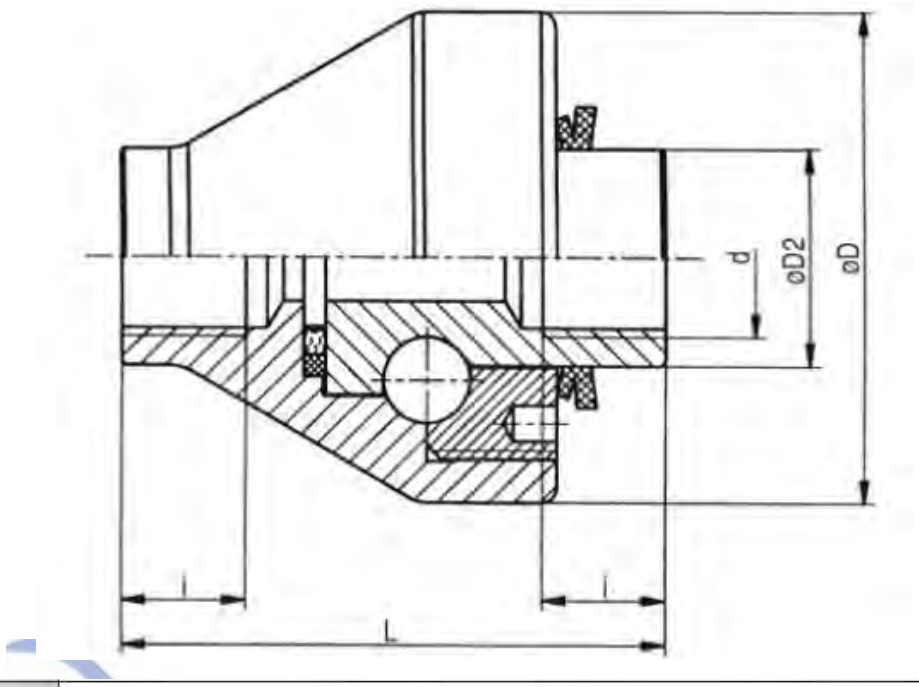


| 订货标记 型号 NG | d | i | L | Ø D | Ø D2 | 压力 PN |
|---|---|---|---|---|---|---|
| DVL 10 | G 1/4 | 15 | 60 | 49 | 22 | 315 |
| DVL 12 | G 3/8 | 15 | 65 | 56 | 24 | |
| DVL 16 | G 1/2 | 17 | 75 | 68 | 30 | |
| DVL 20 | G 3/4 | 19 | 85 | 78 | 40 | |
| DVL 25 | G 1 | 21 | 95 | 88 | 46 | 250 |
| DVL 30 | G 1 1/4 | 23 | 110 | 98 | 54 | |
| DVL 38 | G 1 1/2 | 25 | 120 | 108 | 60 | 200 |
| DVL 50 | G 2 | 30 | 140 | 128 | 75 | |

**密封件**

用于液压时一般用 PTFE

**材料**

42CrMo

0Cr18Ni9/ 0Cr17Ni12Mo2

**特点：**

——旋转位置有球轴承

——标准结构中带有可靠的密封件

——通过标准化的旋入口可实现多种连接方式

——适用工作压力最大可达到 315bar

——可与下列螺纹管接头连接：GRI，GE，EGE，EW，ET，WHV，VST。



www.hawkfluid.cn

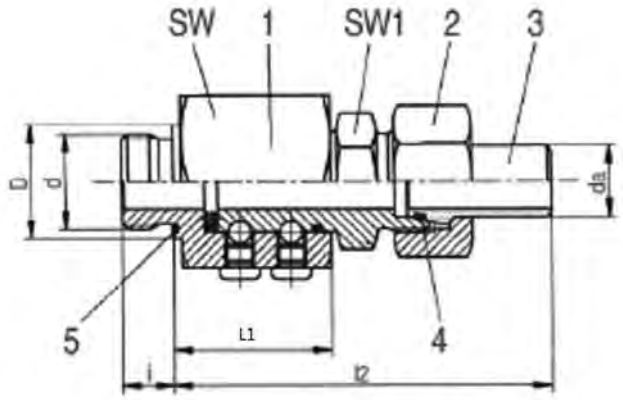


DVG

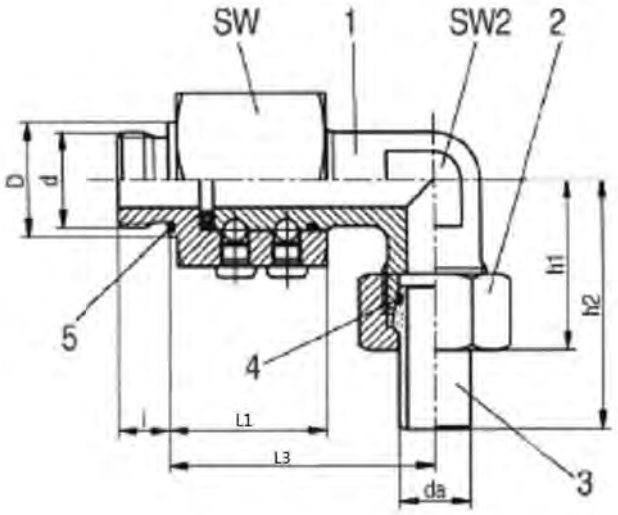


DVW

| 订货标记 型号 | NG | NG=da | d | D | i | l1 | l2 | l3 | h1 | h2 | SW | SW1 | SW2 | 压力 PN |
|---|---|---|---|---|---|---|---|---|---|---|---|---|---|---|
| DVG / DVW | 10 | 10 | G 3/8A | 22 | 12 | 45 | 93 | 65 | 38.0 | 55.0 | 46 | 22 | 19 | 160 |
| DVG / DVW | 12 | 12 | G 3/8 A | 22 | 12 | 45 | 96 | 65 | 39.0 | 55.5 | 46 | 22 | 19 | |
| DVG / DVW | 16 | 16 | G 1/2 A | 26 | 14 | 49 | 107 | 74 | 43.0 | 64.0 | 50 | 27 | 24 | 125 |
| DVG / DVW | 20 | 20 | G 3/4 A | 32 | 16 | 49 | 115 | 76 | 51.5 | 74.5 | 50 | 32 | 27 | |
| DVG / DVW | 25 | 25 | G 1 A | 39 | 18 | 55 | 134 | 92 | 60.0 | 88.0 | 60 | 41 | 36 | 100 |
| DVG / DVW | 30 | 30 | G 1 1/4 A | 49 | 20 | 63 | 144 | 103 | 63.5 | 92.0 | 65 | 50 | 41 | |
| DVG / DVW | 38 | 38 | G 1 1/2 A | 55 | 22 | 66 | 156 | 110 | 77.0 | 109.0 | 70 | 55 | 50 | 80 |

**密封件**

用于液压时一般用 PTFE

**材料**

35# 碳钢

0Cr18Ni9/ 0Cr17Ni12Mo2

**特点：**

——旋转位置有球轴承

——用于经过过滤的清洁介质

——标准结构中带有可靠的密封件



www.hawkfluid.cn

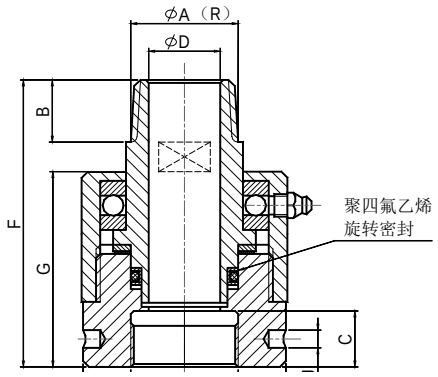


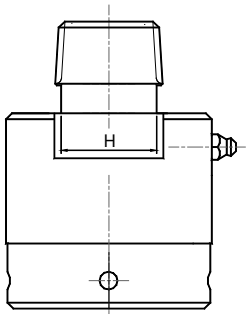


1800 系列旋转接头 1842 ～ 1860

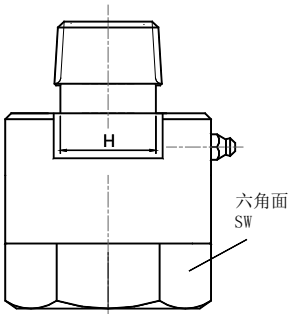


1800 系列旋转接头 1813 ～ 1834

## 技术参数

| | |
|---|---|
| 接头材料: | 1800 SR: 碳钢，可用于矿物油<br>1800 SR-SS: 轴承为碳钢，其余金属部件为 304 不锈钢，可用于水、蒸汽和轻微腐蚀性介质，但外部环境不能有腐蚀性<br>1800 SRS-SS: 所有金属部件包括轴承均为 304 不锈钢 |
| 尺寸: | 1/4″ ~2″ |
| 接口螺纹: | 英制锥管外螺纹 R、英制直管内螺纹 G |
| 工作压力（最高）: | 300bar，详见下表 |
| 工作温度: | 200℃（不锈钢）、100℃（碳钢） |
| 转速（最大）: | 80 转 / 分钟 |
| 密封: | 低摩擦系数的聚四氟乙烯旋转密封配弹性 O 型圈<br>碳钢接头配丁腈橡胶 O 型圈，不锈钢接头配氟橡胶 O 型圈 |
| 润滑: | 1800 系列接头内已有耐久性润滑脂，一般情况在使用期内无需维护，但如果接头浸在液体内或其他原因造成润滑脂流失，可加装润滑脂注油口，如上图 |

## 订货示例

1821 SR-SS

旋转接头规格
详见下表

旋转接头材质
SR：表示碳钢接头
SR-SS：表示不锈钢接头配碳钢轴承
SRS-SS：表示不锈钢接头配不锈钢轴承

特殊要求
无特殊要求此项不填
/L：表示带润滑脂注油口

| 接头型号 | 工作压力 (bar) 碳钢轴承 | 工作压力 (bar) 不锈钢轴承 | A | B | C | D | F | G | H | I | J | SW |
|---|---|---|---|---|---|---|---|---|---|---|---|---|
| 1813 SR 或 SR-SS 或 SRS-SS | 300 | 175 | 1/4″ | 13 | 12 | 6 | 67 | 48 | 12 | 37 | - | 32 |
| 1817 SR 或 SR-SS 或 SRS-SS | 300 | 175 | 3/8″ | 14 | 12 | 9 | 70 | 49 | 14 | 41 | - | 36 |
| 1821 SR 或 SR-SS 或 SRS-SS | 250 | 150 | 1/2″ | 16 | 15 | 13 | 82 | 57 | 22 | 57 | - | 50 |
| 1827 SR 或 SR-SS 或 SRS-SS | 250 | 150 | 3/4″ | 18 | 17 | 17 | 94 | 63 | 27 | 64 | - | 55 |
| 1834 SR 或 SR-SS 或 SRS-SS | 200 | 125 | 1″ | 21 | 20 | 21 | 102 | 67 | 32 | 70 | - | 60 |
| 1842 SR 或 SR-SS 或 SRS-SS | 200 | 125 | 11/4″ | 24 | 22 | 30 | 107 | 71 | 40 | 78 | 6 | - |
| 1849 SR 或 SR-SS 或 SRS-SS | 150 | 100 | 11/2″ | 24 | 22 | 38 | 122 | 80 | 48 | 85 | 6 | - |
| 1860 SR 或 SR-SS 或 SRS-SS | 100 | 75 | 2″ | 29 | 26 | 46 | 124 | 85 | 56 | 100 | 7 | - |



www.hawkfluid.cn

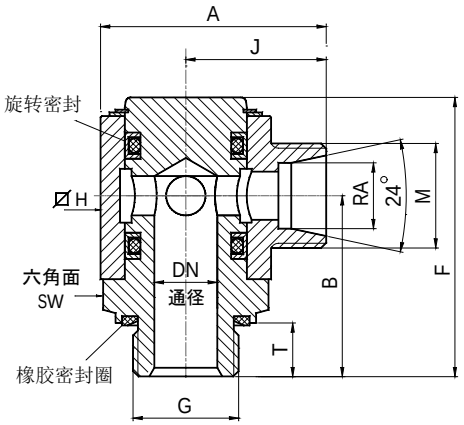


1400 系列旋转接头

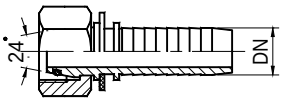


配套的软管接头 DKOS

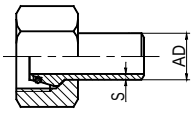


配套的焊接接头 SKVM-S

## 技术参数

| | |
|---|---|
| 接头材料: | 1400 SR: 碳钢，可用于矿物油。<br>1400 SR-SS: 304 不锈钢，可用于水、蒸汽、油及轻微腐蚀性介质。 |
| 规格: | 通径 DN5-32 |
| 接口: | 英制直管外螺纹 G<br>DIN2353 重系列（S 系列），公制普通螺纹 M，24° 内锥面 |
| 工作压力（最高）: | 350bar |
| 工作温度: | 200℃（不锈钢接头）、100℃（碳钢接头） |
| 转速（最大）: | 30 转 / 分钟 |
| 连接方式: | 有一头和软管连接有利于保证使用寿命 |
| 旋转密封: | 碳钢接头配丁腈橡胶 O 型圈，不锈钢接头配氟橡胶 O 型圈 |
| 螺纹端部密封 | 橡胶梯型密封圈<br>碳钢接头配丁腈橡胶密封圈，不锈钢接头配氟橡胶密封圈 |

## 尺寸压力表（单位：mm）

| 碳钢接头型号 | 不锈钢接头型号 | 压力 bar | 通径 DN | RA (S 系列) | M | G | A | J | B | H | F | T |
|---|---|---|---|---|---|---|---|---|---|---|---|---|
| — | 1406SR-SS | 350 | 5 | 8 | M16×1.5 | G1/4 | 38.5 | 25 | 34 | 27 | 53 | 12 |
| — | 1410SR-SS | 350 | 8 | 12 | M20×1.5 | G3/8 | 42 | 27 | 38 | 30 | 59 | 12 |
| 1413SR | 1413SR-SS | 300 | 10 | 16 | M24×1.5 | G1/2 | 50.5 | 33 | 47 | 35 | 72 | 14 |
| 1419SR | 1419SR-SS | 300 | 16 | 20 | M30×2 | G3/4 | 57.5 | 37 | 53 | 41 | 85 | 16 |
| 1425SR | 1425SR-SS | 250 | 20 | 25 | M36×2 | G1 | 84.5 | 57 | 59 | 55 | 96 | 18 |
| 1430SR | 1430SR-SS | 250 | 25 | 30 | M42×2 | G11/4 | 105 | 70 | 71 | 70 | 112 | 20 |
| 1438SR | 1438SR-SS | 250 | 32 | 38 | M52×2 | G11/2 | 120 | 80 | 78 | 80 | 124 | 22 |



www.hawkfluid.cn

例如：1410SR-SS 常规螺纹 NC 组合可以省略螺纹组合代号，如需其他组合例如：1410SR-SC14-SS 表示螺纹 G 为内螺纹，螺纹 M 为 24 度锥口接 14 外径管子，接头材质为不锈钢 304。
其他螺纹组合形式批量可定制

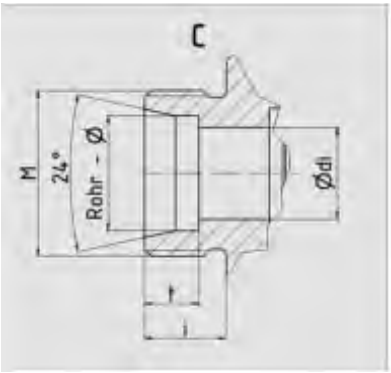


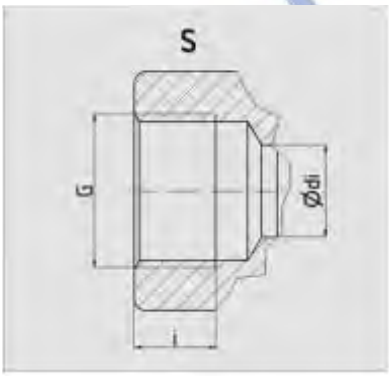


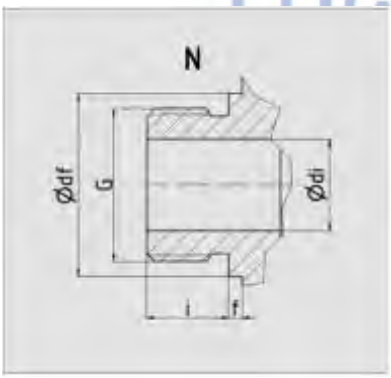


| DN | 8 | | | 12 | | | 15 | |
|---|---|---|---|---|---|---|---|---|
| **Type** | C1 | C2 | N1/S1 | C1 | C2 | N1/S1 | C1 | N1/S1 |
| **Thread** | M16x1.5 | M18x1.5 | G1/4" | M20x1.5 | M22x1.5 | G3/8" | M24x1.5 | G1/2" |
| **Tube–Ø** [mm] | 8 | 10 | | 12 | 14 | | 16 | |
| **T** [mm] | 7.5 | 7.5 | | 7.5 | 8 | | 8.5 | |
| **Ødf** [mm] | | | 18.8 | | | 21.8 | | 26.8 |
| **f** [mm] | | | 2 | | | 2.5 | | 3 |
| **i** [mm] | 12 | 12 | 12 | 12 | 14 | 12 | 14 | 14 |
| **Ødi** [mm] | 5 | 7 | 7 | 9 | 9 | 8 | 10 | 10 |

| DN | 20 | | 25 | | 32 | | 40 | |
|---|---|---|---|---|---|---|---|---|
| **Type** | C1 | N1/S1 | C1 | N1/S1 | C1 | N1/S1 | C1 | N1/S1 |
| **Thread** | M30x2 | G3/4" | M36x2 | G1" | M42x2 | G1 1/4" | M52x2 | G1 1/2" |
| **Tube–Ø** [mm] | 20 | | 25 | | 30 | | 38 | |
| **T** [mm] | 10.5 | | 12 | | 13.5 | | 16 | |
| **Ødf** [mm] | | 31.8 | | 39.8 | | 49.8 | | 54.8 |
| **f** [mm] | | 3 | | 3 | | 3 | | 3 |
| **i** [mm] | 16 | 16 | 18 | 18 | 20 | 20 | 22 | 22 |
| **Ødi** [mm] | 16 | 16 | 20 | 20 | 25 | 25 | 32 | 32 |

**以上螺纹组合形式可适用于 V 型旋转接头**



www.hawkfluid.cn

**技术参数：**

**适用介质：**广泛应用于水、污水、油、蒸汽、腐蚀性气体和液体等介质。

**接头材质：**碳钢 42CrMo 或 不锈钢 304。

**最大压力：**碳钢 42CrMo 42Mpa 不锈钢 304 16Mpa

**密封材质：**NBR FPM PTFE HPU。

**工作温度：**－ 50℃～＋ 260℃视密封材质决定

**最高转速：**30 转 / 分钟 ( 如需高速请垂询 )

**连接方式：**螺纹或卡套。

**承受外力的能力：**如果接头需要承受较大径向力、轴向力或非旋转方向的扭力请垂询。

**润滑保护**: 接头内已有耐久性润滑脂, 使用期内无需维护。根据客户特殊要求, 也可以加装润滑油注油口。

| DN | | 8 | | 12 | | 15 | 20 | 25 | 32 | 40 |
|---|---|---|---|---|---|---|---|---|---|---|
| | C1 | M16x1.5 | | M20x1.5 | | M24x1.5 | M30x2 | M36x2 | M42x2 | M52x2 |
| | C2 | | M18x1.5 | | M22x1.5 | | | | | |
| | N1/S1 | G1/4" | G1/4" | G3/8" | G3/8" | G1/2" | G3/4" | G1" | G1 1/4" | G1 1/2" |
| 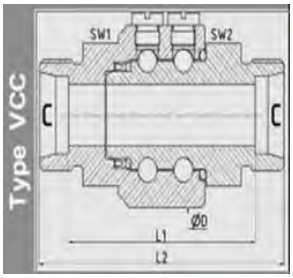 | ØD [mm] | 44 | | 44 | | 50 | 56 | 60 | 65 | 77 |
| | L1 [mm] | 65 | | 65 | 68 | 71 | 76 | 78 | 79 | 88 |
| | L2 [mm] | 80 | | 80 | 84 | 88 | 97 | 102 | 106 | 120 |
| | SW 1/2 [mm] | 32 | | 32 | | 36 | 46 | 46 | 50 | 60 |
| 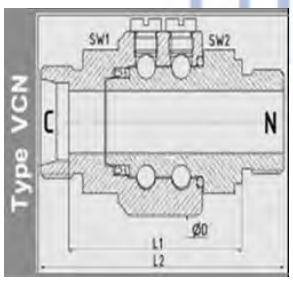 | ØD [mm] | 44 | | 44 | | 50 | 56 | 60 | 65 | 77 |
| | L1 [mm] | 62.5 | | 62.5 | 64 | 67.5 | 72.5 | 74 | 74.5 | 85 |
| | L2 [mm] | 82 | | 82 | 84 | 90 | 99 | 104 | 108 | 123 |
| | SW 1/2 [mm] | 32 | | 32 | | 36 | 46 | 46 | 50 | 60 |
| 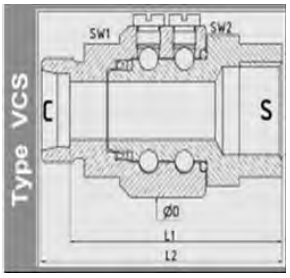 | ØD [mm] | 44 | | 44 | | 50 | 56 | 60 | 65 | 77 |
| | L1 [mm] | 69.5 | | 69.5 | 71 | 77.5 | 84.5 | 89 | 92.5 | 104 |
| | L2 [mm] | 77 | | 77 | 79 | 86 | 95 | 101 | 106 | 120 |
| | SW 1/2 [mm] | 32 | | 32 | | 36 | 46 | 46 | 50 | 60 |



www.hawkfluid.cn

| DN | | 8 | 12 | | 15 | 20 | 25 | 32 | 40 |
|---|---|---|---|---|---|---|---|---|---|
| 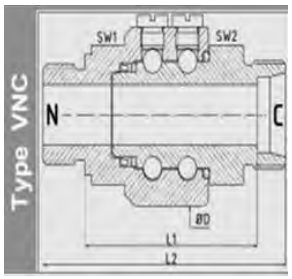 | ØD [mm] | 44 | 44 | | 50 | 56 | 60 | 65 | 77 |
| | L1 [mm] | 62.5 | 62.5 | 64 | 66.5 | 71.5 | 74 | 74.5 | 83 |
| | L2 [mm] | 82 | 82 | 84 | 89 | 98 | 104 | 108 | 121 |
| | SW 1 / 2 [mm] | 32 | 32 | | 36 | 46 | 46 | 50 | 60 |
| 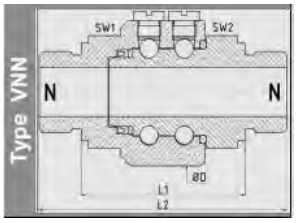 | ØD [mm] | 44 | 44 | | 50 | 56 | 60 | 65 | 77 |
| | L1 [mm] | 60 | 60 | - | 63 | 68 | 70 | 70 | 80 |
| | L2 [mm] | 84 | 84 | - | 91 | 100 | 110 | 110 | 124 |
| | SW 1 / 2 [mm] | 32 | 32 | | 36 | 46 | 50 | 50 | 60 |
| 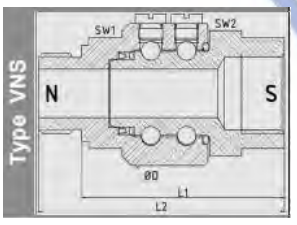 | ØD [mm] | 44 | 44 | | 50 | 56 | 60 | 65 | 77 |
| | L1 [mm] | 67 | 67 | - | 73 | 80 | 85 | 88 | 99 |
| | L2 [mm] | 79 | 79 | - | 87 | 96 | 103 | 108 | 121 |
| | SW 1 / 2 [mm] | 32 | 32 | | 36 | 46 | 46 | 50 | 60 |
| 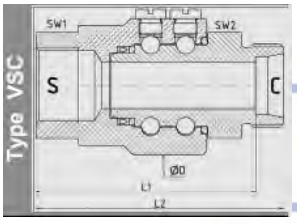 | ØD [mm] | 44 | 44 | | 50 | 56 | 60 | 65 | 77 |
| | L1 [mm] | 75.5 | 75.5 | 77 | 81.5 | 89.5 | 95 | 97.5 | 107 |
| | L2 [mm] | 83 | 83 | 85 | 90 | 100 | 106 | 111 | 123 |
| | SW 1 / 2 [mm] | 32 | 32 | | 36 | 46 | 46 | 50 | 60 |
| 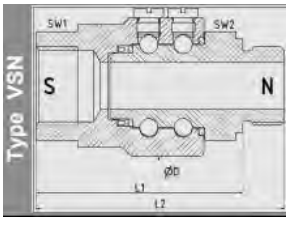 | ØD [mm] | 4 | 44 | | 50 | 56 | 60 | 65 | 77 |
| | L1 [mm] | 3 | 73 | - | 78 | 86 | 90 | 93 | 104 |
| | L2 [mm] | 85 | 85 | - | 92 | 102 | 108 | 113 | 126 |
| | SW 1 / 2 [mm] | 32 | 32 | | 36 | 46 | 46 | 50 | 60 |
| 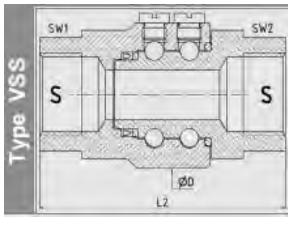 | ØD [mm] | 44 | 44 | | 50 | 56 | 60 | 65 | 77 |
| | L1 [mm] | - | - | - | - | - | - | - | - |
| | L2 [mm] | 80 | 80 | - | 88 | 98 | 105 | 111 | 123 |
| | SW 1 / 2 [mm] | 32 | 32 | | 36 | 46 | 46 | 50 | 60 |



www.hawkfluid.cn

| DN | | 8 | 12 | | 15 | 20 | 25 | 32 | 40 |
|---|---|---|---|---|---|---|---|---|---|
| 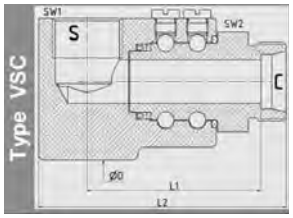 | ØD [mm] | 44 | 44 | | 50 | 60 | 72 | 82 | 94 |
| | L1 [mm] | 64.5 | 64.5 | 66 | 73.5 | 79.5 | 82 | 87.5 | 98 |
| | L2 [mm] | 86 | 86 | 88 | 98 | 109 | 117 | 129 | 145 |
| | SW 1 / 2 [mm] | 32 | 32 | | 36 | 46 | 46 | 55/50 | 60 |
| 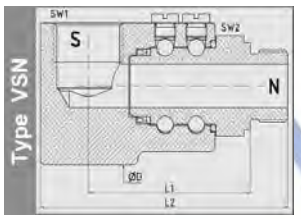 | ØD [mm] | 44 | 44 | | 50 | 60 | 72 | 82 | 94 |
| | L1 [mm] | 62 | 62 | - | 70 | 76 | 78 | 83 | 95 |
| | L2 [mm] | 88 | 88 | - | 100 | 111 | 119 | 131 | 148 |
| | SW 1 / 2 [mm] | 32 | 32 | | 36 | 46 | 46 | 55/50 | 60 |
| 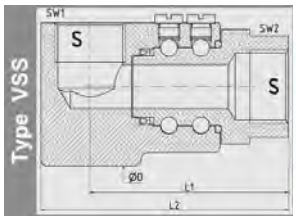 | ØD [mm] | 44 | 44 | | 50 | 60 | 72 | 82 | 94 |
| | L1 [mm] | 69 | 69 | - | 80 | 88 | 93 | 101 | 114 |
| | L2 [mm] | 83 | 83 | - | 96 | 107 | 116 | 129 | 145 |
| | SW 1 / 2 [mm] | 32 | 32 | | 36 | 46 | 46 | 55/50 | 60 |

**其他组合形式及规格请垂询**
**VSS 及 VSN 形式可提供更大口径承压等级请参考 SJES**
**其它法兰连接接口请参照 SAE 法兰相关页面**



www.hawkfluid.cn

伸缩管用于管道的柔性连接，以补偿可变距离。

应用范围从泵试验台到压滤机、消防车等特种车辆。

如果安装空间和移动方式允许 / 需要，伸缩管可以代替旋转接头剪刀。它们能够以几度的微小旋转进行线性运动

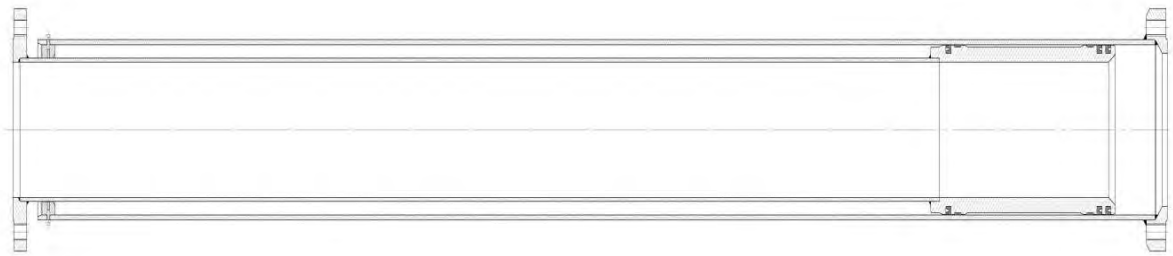

**技术信息：**

必须确保行程无振动，并且沿中心轴笔直。不允许由于轴向位移而产生横向力。

| | |
|---|---|
| 公称通径： | DN100 至 DN250 |
| 工作压力： | 抽吸操作（抽吸真空），最高 PN40 |
| 最高处理速度： | 0.5m/ 秒 |
| 行程： | 最高 DN250 时为 2500mm |
| 连接方式： | 符合 EN1092-1，ANSI B16.5 的法兰 |
| 材质： | 铝、碳钢、不锈钢 |
| 流体 / 密封材质： | 没有化学侵蚀性的流体（水，液压油等）<br>密封材质：HPU |
| 工作温度最小 / 最大： | -10° C 至 + 110° C |

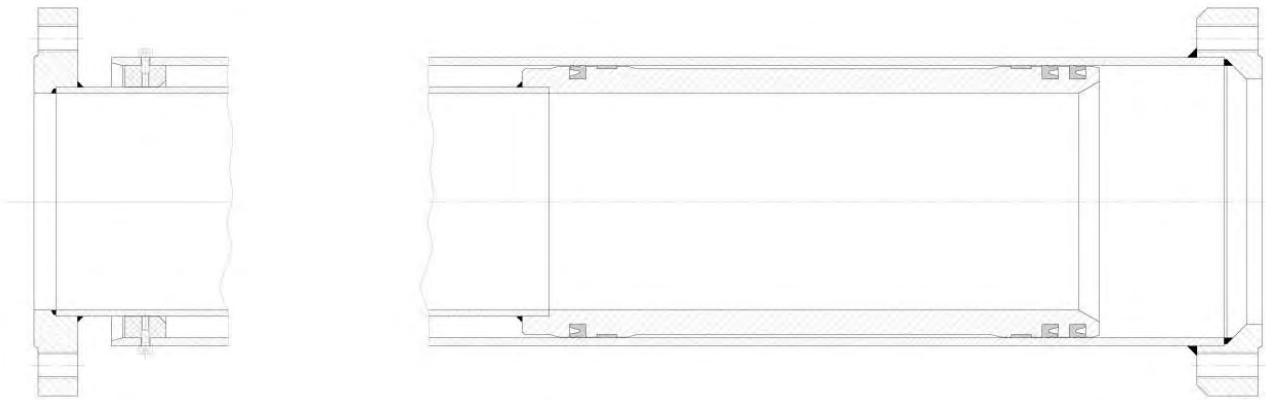



www.hawkfluid.cn

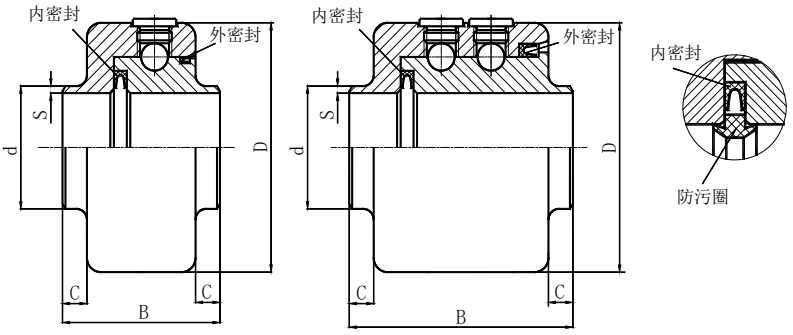


通径DN20-100　SJE　　通径DN125-700　SJEL

**技术参数：**

**适用介质：**广泛应用于水、污水、油、蒸汽、腐蚀性气体和液体等介质。

**接头材质：**碳钢 42CrMo 或不锈钢 304。

**密封形式：**内密封为聚四氟乙烯 U 形圈带预紧不锈钢弹簧（特点：可用于各种腐蚀性介质，耐高温，带弹簧密封在真空条件下仍有效）。也可以根据客户要求加装防污圈(见上图)，用于颗粒杂质较多的介质；外密封的标准配置为防尘圈，保护滚珠。外密封可根据客户要求，改为 U 形圈，用于外界有压力介质的环境。

**工作温度：**－ 50℃ ～＋ 260℃

**最高转速：**30 转 / 分钟 ( 如需高速请垂询 )

**连接方式：**与钢管对焊，焊接坡口为 30°。由于焊点离密封件很近，故供货为散件供货，焊后再装入密封和滚珠。

**承受外力的能力：**如果接头需要承受较大径向力、轴向力或非旋转方向的扭力请垂询。

**润滑保护：**接头内已有耐久性润滑脂，使用期内无需维护。根据客户特殊要求，也可以加装润滑油注油口。

**组合方式：**可以根据要求提供 8 种法兰组合结构（详见下页）。

**订货示例：**

SJE － DN50 － ⌀60.3×3.9　－SS

| 旋转接头型号 | 通径 DN | 焊管外径 d | 焊管壁厚 S | 防污圈 | 接头材料 |
|---|---|---|---|---|---|
| SJE：通径 20～100 的接头 | 见下表 | 见下表 | 见下表 | 标准配置无此项 | 碳钢此项不填 |
| SJEL：通径 125～700 的接头 | | | | P:表示带防污圈 | SS：表示不锈钢 |

尺寸及工作压力 (mm)

| 接 头<br>型 号 | 通径<br>DN | d×S（焊管外径 × 壁厚） | D | B | C | 重量<br>公斤 | 工作压力<br>碳钢 | 工作压力<br>不锈钢 |
|---|---|---|---|---|---|---|---|---|
| SJE-DN20 | 20 | 26.9×2.9 | 72 | 55 | 9 | 1.10 | 真空<br>至<br>100bar | 真空<br>至<br>40bar |
| SJE-DN25 | 25 | 33.7×3.4 | 78 | 60 | 10 | 1.35 | | |
| SJE-DN32 | 32 | 42.4×3.6 | 88 | 60 | 10 | 1.70 | | |
| SJE-DN40 | 40 | 48.3×3.7 | 96 | 60 | 10 | 1.80 | | |
| SJE-DN50 | 50 | 60.3×3.9 | 118 | 70 | 12 | 3.10 | | |
| SJE-DN65 | 65 | 73×5.2 或 76.1×6.75 | 133 | 75 | 15 | 3.70 | | |
| SJE-DN80 | 80 | 88.9×5.5 | 139 | 75 | 15 | 3.70 | | |
| SJE-DN100 | 100 | 114.3×6.0 | 164 | 75 | 15 | 4.70 | | |
| SJEL-DN125 | 125 | 139.7×5.8 | 197 | 125 | 17.5 | 11.9 | 真空<br>至<br>40bar | 真空<br>至<br>16bar |
| SJEL-DN150 | 150 | 168.3×7.1 | 223 | 135 | 22.5 | 13.5 | | |
| SJEL-DN200 | 200 | 219.1×8.2 | 277 | 135 | 22.5 | 19.8 | | |
| SJEL-DN250 | 250 | 273.0×9.3 | 325 | 135 | 22.5 | 23.1 | | |
| SJEL-DN300 | 300 | 323.9×9.5 | 390 | 140 | 25 | 33.4 | | |
| SJEL-DN350 | 350 | 355.6×8.0 | 420 | 140 | 25 | 34.5 | 真空<br>至<br>16bar | 真空<br>至<br>6bar |
| SJEL-DN400 | 400 | 406.4×8.8 | 470 | 140 | 25 | 39.8 | | |
| SJEL-DN500 | 500 | 508.0×9.5 | 590 | 140 | 25 | 58.0 | | |
| SJEL-DN600 | 600 | 610.0×9.5 | 695 | 145 | 25 | 85.0 | | |
| SJEL-DN700 | 700 | 711.0×12.5 | 790 | 145 | 25 | 96.0 | | |



www.hawkfluid.cn

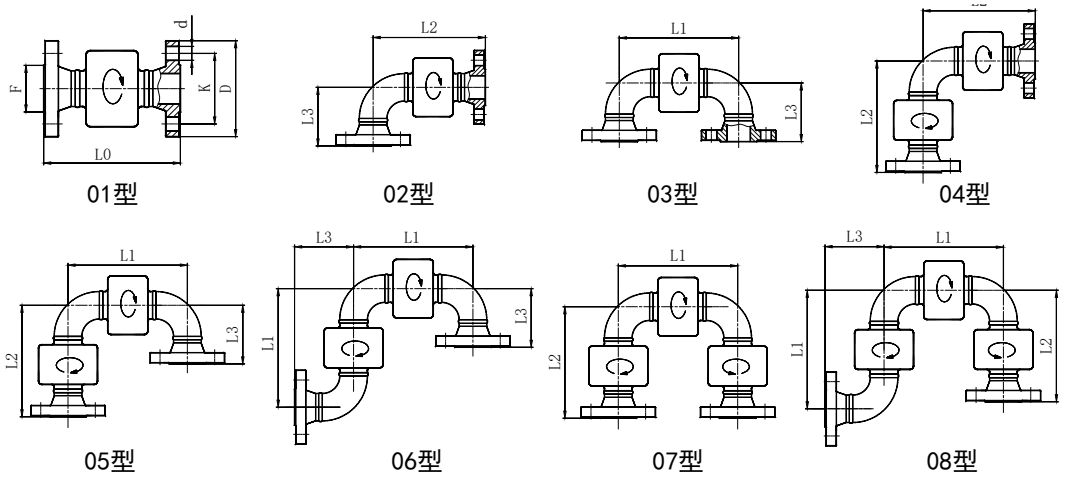


**特点：** SJE-F 及 SJEL-F 法兰式组合旋转接头是由 SJE 及 SJEL 焊接式旋转接头与法兰和弯头组合而成。可以完成各种复杂的旋转运动。可广泛应用于水、污水、油、蒸汽、腐蚀性气体和液体等介质。

**接头材质：** 碳钢 42CrMo 或不锈钢 304

**法兰形式：** 德标法兰，PN16bar/DIN2633 法兰；PN40bar/DIN2635 法兰；PN10bar/DIN2632 法兰。如需其它法兰形式请垂询。

**组合形式：** 01 型～ 08 型八种组合形式，如需其他组合形式或特殊的尺寸请垂询。

**其它技术参数：** 同 SJE 及 SJEL 焊接式旋转接头。

**订货示例：**

SJE-F － 06 － DN50 －PN16 － SS

组合式旋转接头类型
SJE-F：表示通径DN20～100的接头
SJEL-F：表示通径DN125～700的接头

接头组合形式代号
01～08共8种组合形式，见上图

接头通径

接头材质
碳钢此项不填
SS：表示不锈钢

DIN标准法兰压力等级PN
下表中列出常用的PN10、PN16、PN40

配套的对接法兰和垫片

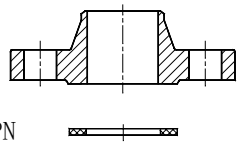

| 通径 | DIN2635 碳钢法兰 PN40 | | | | DIN2635 不锈钢法兰 PN40 | | | | DIN2633 碳钢法兰 PN16 | | | | DIN2633 不锈钢法兰 PN16 | | | | DIN2632 法兰 PN10 | | | | D、K |
|---|---|---|---|---|---|---|---|---|---|---|---|---|---|---|---|---|---|---|---|---|---|
| DN | L0 | L1 | L2 | L3 | L0 | L1 | L2 | L3 | L0 | L1 | L2 | L3 | L0 | L1 | L2 | L3 | L0 | L1 | L2 | L3 | P、D |
| 20 | 141 | 119 | 130 | 72 | 141 | 119 | 130 | 72 | 137 | 119 | 128 | 70 | 137 | 119 | 128 | 70 | — | — | — | — | 详见第77页法兰尺寸 |
| 25 | 146 | 116 | 131 | 68 | 146 | 142 | 144 | 81 | 142 | 116 | 129 | 66 | 142 | 142 | 142 | 79 | — | — | — | — | |
| 32 | 150 | 130 | 140 | 77 | 150 | 162 | 156 | 93 | 146 | 130 | 138 | 75 | 146 | 162 | 154 | 91 | — | — | — | — | |
| 40 | 156 | 142 | 149 | 86 | 156 | 180 | 168 | 105 | 150 | 142 | 146 | 83 | 150 | 180 | 165 | 102 | — | — | — | — | |
| 50 | 172 | 178 | 175 | 102 | 172 | 228 | 200 | 127 | 166 | 178 | 172 | 99 | 166 | 228 | 197 | 124 | — | — | — | — | |
| 65 | 185 | 209 | 197 | 119 | 185 | 271 | 228 | 150 | 171 | 209 | 190 | 112 | 171 | 271 | 221 | 143 | — | — | — | — | |
| 80 | 197 | 233 | 215 | 137 | 197 | 309 | 253 | 175 | 181 | 233 | 207 | 129 | 181 | 309 | 245 | 167 | — | — | — | — | |
| 100 | 211 | 285 | 248 | 170 | 211 | 385 | 298 | 220 | 185 | 285 | 235 | 157 | 185 | 385 | 285 | 207 | — | — | — | — | |
| 125 | 267 | 511 | 389 | 261 | 267 | 511 | 389 | 261 | 241 | 511 | 376 | 248 | 241 | 511 | 376 | 248 | — | — | — | — | |
| 150 | 291 | 599 | 445 | 307 | 291 | 599 | 445 | 307 | 251 | 599 | 425 | 287 | 251 | 599 | 425 | 287 | — | — | — | — | |
| 200 | 317 | 751 | 534 | 396 | 317 | 751 | 534 | 396 | 265 | 751 | 508 | 370 | 265 | 751 | 508 | 370 | 265 | 751 | 508 | 370 | |
| 250 | 351 | 903 | 627 | 489 | 351 | 903 | 627 | 489 | 281 | 903 | 592 | 454 | 281 | 903 | 592 | 454 | 277 | 903 | 590 | 452 | |
| 300 | 376 | 1060 | 718 | 575 | 376 | 1060 | 718 | 575 | 302 | 1060 | 681 | 538 | 302 | 1060 | 681 | 538 | 282 | 1060 | 671 | 528 | |
| 350 | 396 | 1212 | 804 | 661 | 396 | 1212 | 804 | 661 | 310 | 1212 | 761 | 618 | 310 | 1212 | 761 | 618 | 282 | 1212 | 747 | 604 | |
| 400 | 416 | 1366 | 891 | 748 | 416 | 1366 | 891 | 748 | 316 | 1366 | 841 | 698 | 316 | 1366 | 841 | 698 | 290 | 1366 | 828 | 685 | |
| 500 | — | — | — | — | — | — | — | — | — | — | — | — | — | — | — | — | 296 | 1670 | 983 | 840 | |
| 600 | — | — | — | — | — | — | — | — | — | — | — | — | — | — | — | — | 311 | 1979 | 1145 | 997 | |
| 700 | — | — | — | — | — | — | — | — | — | — | — | — | — | — | — | — | 311 | 2285 | 1298 | 1150 | |



www.hawkfluid.cn

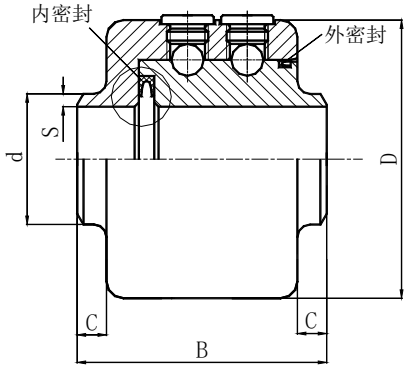


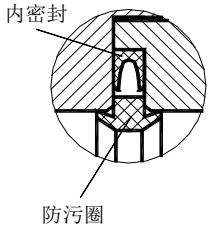

通径DN20-300　SJES

**技术参数接头材质：**碳钢 42CrMo、不锈钢 304（SS）、表面硬化处理的不锈钢（SH）

**密封材质：**增强聚四氟乙稀带预紧不锈钢弹簧（特点：可用于各种腐蚀性介质，可耐高温，预紧弹簧使得密封在真空条件下仍然有效）

**密封形式：**内密封标准配置为 U 形圈带预紧不锈钢弹簧，也可以根据客户要求加装防污圈（见上图），用于有较多颗粒杂质的介质，保护 U 形圈不被磨损；外密封的标准配置为防尘圈，保护滚珠。外密封可以根据客户要求，改为 U 形圈，用于接头工作于外界有压力介质的环境。

**工作温度：**－ 50℃～＋ 260℃

**最高转速：**30 转 / 分钟（如需高速请垂询）

**连接方式：**与钢管对焊，焊接坡口为 30°。由于焊点离密封件很近，故供货为散件供货，焊后再装入密封和滚珠。

**承受外力的能力：**如果接头需要承受较大径向力、轴向力或非旋转方向的扭力请垂询。

**润滑保护：**SJES 系列接头内已有耐久性润滑脂，使用期内无需维护。根据客户特殊要求，也可以加装润滑油注油口。

**组合方式：**可以根据要求提供 8 种法兰组合结构（详见下页）。

**订货示例：**

SJES － DN50 －∅60.3×5.5 －　－SS

| 接头系列 | 通径 DN | 焊管外径 d | 焊管壁厚 S | 防污圈 | 接头材料 |
|---|---|---|---|---|---|
| SJES | 见下表 | 见下表 | 见下表 | 标准配置无此项<br>P:表示带防污圈 | 碳钢此项不填<br>SS: 表示不锈钢<br>SH:接头体为硬化不锈钢，球为碳钢 |

**尺寸及工作压力 (mm)**

| 接头型号 | 通径 DN | d×S（焊管外径 × 壁厚） | | | D | B | C | 工作压力 | | |
|---|---|---|---|---|---|---|---|---|---|---|
| | | 100bar | 250bar | 400bar | | | | 碳钢 | SH | SS |
| SJES-DN20 | 20 | - | | 26.9×3.9 | 72 | 90 | 12.5 | 420 bar | 340 bar | 100 bar |
| SJES-DN25 | 25 | - | | 33.7×4.6 | 78 | 90 | 12.5 | | | |
| SJES-DN32 | 32 | - | | 42.4×4.9 | 88 | 90 | 12.5 | | | |
| SJES-DN40 | 40 | - | | 48.3×5.1 | 98 | 90 | 12.5 | | | |
| SJES-DN50 | 50 | - | | 60.3×5.5 | 118 | 100 | 13.5 | | | |
| SJES-DN65 | 65 | - | 73.0×7.0 | 76.1×8.6 | 133 | 110 | 13.5 | 250 bar | 160 bar | |
| SJES-DN80 | 80 | - | 88.9×7.6 | - | 139 | 110 | 13.5 | | | |
| SJES-DN100 | 100 | - | 114.3×8.6 | - | 175 | 110 | 14.5 | | | |
| SJES-DN125 | 125 | 139.7×8.7 | 141.3×9.5 | - | 218 | 140 | 17.5 | | | |
| SJES-DN150 | 150 | 168.3×7.1 | - | - | 250 | 155 | 22.5 | 100 bar | 64 bar | 40 bar |
| SJES-DN200 | 200 | 219.1×8.2 | - | - | 330 | 180 | 22.5 | | | |
| SJES-DN250 | 250 | 273.0×9.3 | - | - | 375 | 185 | 22.5 | | | |
| SJES-DN300 | 300 | 323.9×9.5 | - | - | 455 | 195 | 25.0 | | | |



www.hawkfluid.cn

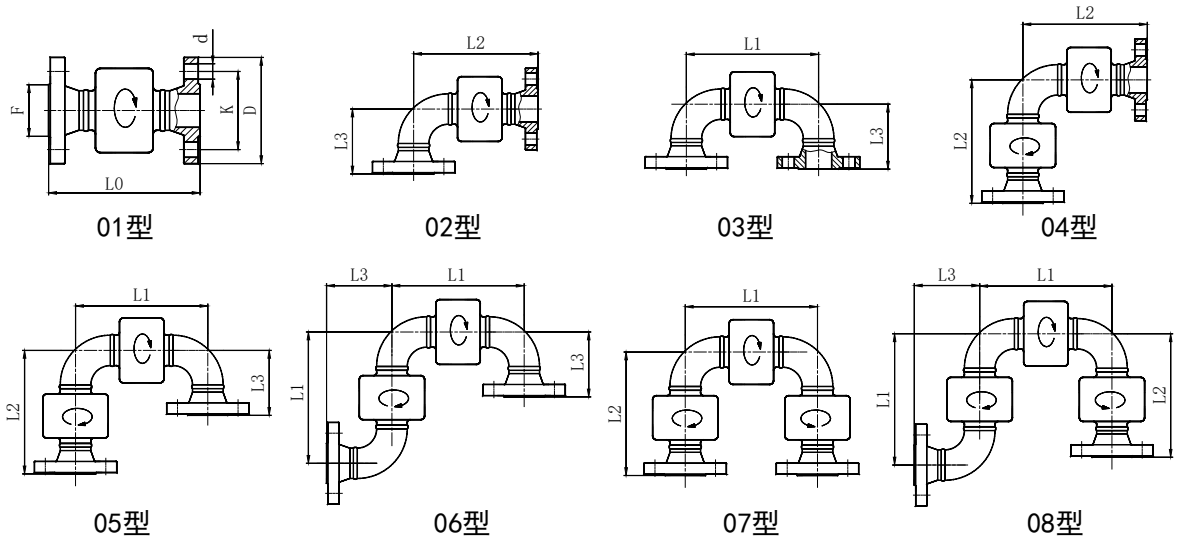


**特点：**SJES-F 法兰式组合旋转接头 SJES 焊接式旋转接头与法兰和弯头组合而成。可以完成各种复杂的旋转运动。可广泛应用于水、污水、油、蒸汽、腐蚀性气体和液体等介质。

**接头材质：**碳钢 42CrMo、316Ti 不锈钢或 316 表面硬化不锈钢

**法兰形式：**德标法兰（详见第 77 页），PN40bar/DIN2635 法兰；PN160bar/DIN2638 法兰；PN250bar/DIN2628 法兰。如需其它法兰形式请垂询。

**组合形式：**01 型～ 08 型八种组合形式，如需其他组合形式或特殊的尺寸请垂询。

**其它技术参数：**同 SJES 焊接式旋转接头。

**订货示例：**

SJES-F － 06 － DN50 －PN250 － SS

接头类型
SJES-F：表示法兰式组合旋转接头

接头组合形式代号
01～08共8种组合形式，见上图

接头通径

接头材质
碳钢此项不填
SS：表示不锈钢
SH：表示接头体为硬化不锈钢，球体为碳钢

DIN标准法兰压力PN（PN40至PN400）
下表中列出常用的PN40、PN160、PN250

| 通径 | DIN2635 碳钢法兰 PN40 | | | | DIN2635 不锈钢法兰 PN40 | | | | DIN2638 法兰 PN160 | | | | DIN2628 法兰 PN250 | | | | D、K |
|---|---|---|---|---|---|---|---|---|---|---|---|---|---|---|---|---|---|
| DN | L0 | L1 | L2 | L3 | L0 | L1 | L2 | L3 | L0 | L1 | L2 | L3 | L0 | L1 | L2 | L3 | F、d |
| 20 | 176 | 154 | 165 | 72 | 176 | 154 | 165 | 72 | - | - | - | - | - | - | - | - | 详见第 77 页法兰尺寸 |
| 25 | 176 | 146 | 161 | 68 | 176 | 172 | 174 | 81 | 212 | 172 | 192 | 99 | 226 | 172 | 199 | 106 | |
| 32 | 180 | 160 | 170 | 77 | 180 | 192 | 186 | 93 | - | - | - | - | - | - | - | - | |
| 40 | 186 | 172 | 179 | 86 | 186 | 210 | 198 | 105 | 224 | 210 | 217 | 124 | 256 | 210 | 233 | 140 | |
| 50 | 202 | 208 | 205 | 102 | 202 | 258 | 230 | 127 | 256 | 258 | 257 | 154 | 276 | 258 | 267 | 164 | |
| 65 | 220 | 244 | 232 | 119 | 220 | 306 | 263 | 150 | 280 | 306 | 293 | 180 | 306 | 306 | 306 | 193 | |
| 80 | 232 | 268 | 250 | 137 | 232 | 344 | 288 | 175 | 288 | 344 | 316 | 203 | 320 | 344 | 332 | 219 | |
| 100 | 246 | 320 | 283 | 170 | 246 | 420 | 333 | 220 | 316 | 420 | 368 | 255 | 356 | 420 | 388 | 275 | |
| 125 | 282 | 400 | 341 | 198 | 282 | 526 | 404 | 261 | 376 | 526 | 451 | 308 | 426 | 526 | 476 | 333 | |
| 150 | 311 | 619 | 465 | 307 | 311 | 619 | 465 | 307 | 417 | 619 | 518 | 360 | 481 | 619 | 550 | 392 | |
| 200 | 362 | 796 | 579 | 396 | 362 | 796 | 579 | 396 | 466 | 796 | 631 | 448 | 566 | 796 | 681 | 498 | |
| 250 | 401 | 953 | 677 | 489 | 401 | 953 | 677 | 489 | 501 | 953 | 727 | 539 | 621 | 953 | 787 | 599 | |
| 300 | 431 | 1115 | 773 | 575 | 431 | 1115 | 773 | 575 | 551 | 1115 | 833 | 635 | - | - | - | - | |

配套的对接法兰和垫片

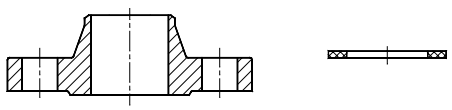



www.hawkfluid.cn

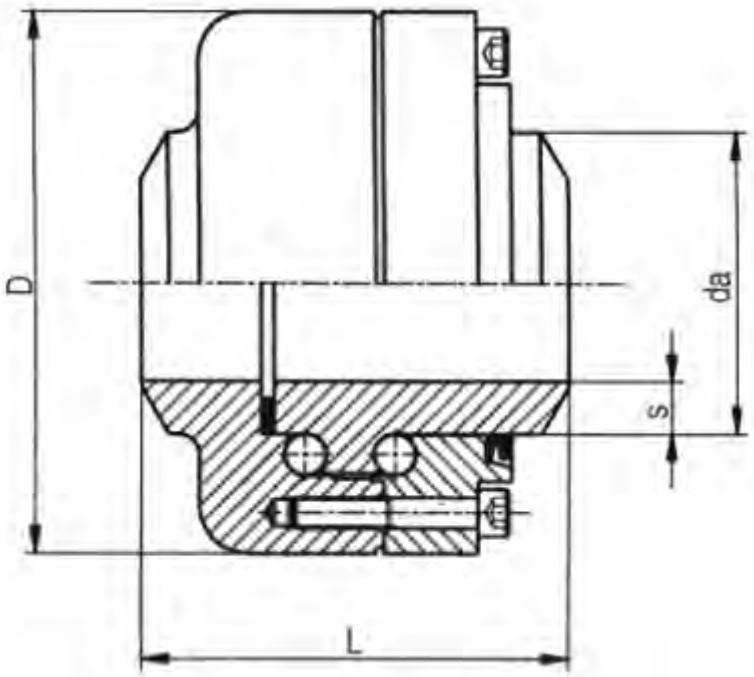


| 订货标记 型号 DN daxs | DN | p最大至16 MPa daxs | p最大至31.5 MPa daxs | D | L | 压力 PN |
|---|---|---|---|---|---|---|
| DGA 20 | 20 | 25.0x3.0 | 33.7x5.6 | 93 | 90 | 315 |
| DGA 25 | 25 | 30.0x4.0 | 42.4x7.1 | 103 | 98 | |
| DGA 32 | 32 | 38.0x5.0 | 48.3x8.0 | 118 | 103 | |
| DGA 40 | 40 | 48.3x5.0 | 60.3x10.0 | 128 | 110 | |
| DGA 50 | 50 | 60.3x6.3 | 76.1x12.5 | 145 | 130 | 200 |
| DGA 65 | 65 | 76.1x7.1 | 88.5x14.2 | 175 | 145 | |
| DGA 80 | 80 | 101.6x8.8 | 114.3x20.0 | 185 | 145 | 160 |
| DGA 100 | 100 | 114.3x10.0 | 139.0x22.2 | 226 | 170 | |
| DGA 125 | 125 | 139.7x8.0 | 177.8x30.0 | 226 | 170 | |
| DGA 150 | 150 | | | | | |
| DGA 175 | 175 | | | | | |
| DGA 200 | 200 | | | | | |

**密封件**

密封件的温度范围为 -60℃至 +200℃

**材料**

42CrMo

0Cr18Ni9/ 0Cr17Ni12Mo2

我们提供 DGA 旋转接头时带有法兰。法兰的形式有 AVIT、DIN、SAE 各型，也可配接成挠性管路。
请选择两端是焊接接头或是法兰接头。
斜槽向心球轴承可以有效的吸收由内压力生成的轴向力。
工作压力为 P=16-31.5MPa



www.hawkfluid.cn

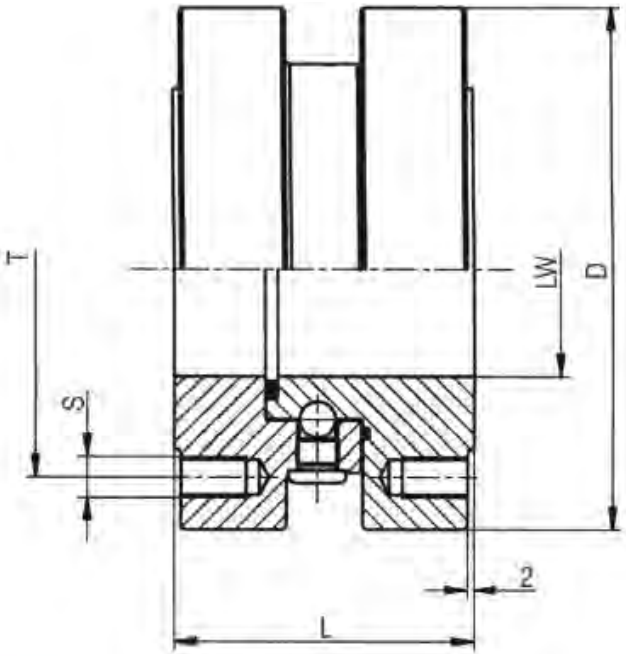


| 订货标记 型号 DN | DN | daxs | D | T | S | Lca. | 压力 PN |
|---|---|---|---|---|---|---|---|
| DNG 32 | 32 | 42.4x2.6 | 140 | 100 | 4xM16 | 95 | 16 |
| DNG 40 | 40 | 48.3x2.6 | 150 | 110 | 4xM16 | 100 | |
| DNG 50 | 50 | 60.3x2.9 | 165 | 125 | 4xM16 | 105 | |
| DNG 65 | 65 | 76.1x2.9 | 185 | 145 | 4xM16 | 110 | |
| DNG 80 | 80 | 88.9x3.2 | 200 | 160 | 8xM16 | 115 | |
| DNG 100 | 100 | 114.3x3.6 | 220 | 180 | 8xM16 | 120 | |
| DNG 125 | 125 | 139.7x4.0 | 250 | 210 | 8xM16 | 130 | |
| DNG 150 | 150 | 168.3x4.5 | 285 | 240 | 8xM20 | 140 | |
| DNG 200 | 200 | 219.1x6.3 | 340 | 295 | 12xM20 | 150 | |
| DNG 250 | 250 | 273.0x6.3 | 405 | 355 | 12xM24 | 160 | |

大于 DN300 的规格或其它压力请垂询

## 材料

1.7225 / 42 CrMo

1.4571 / X6CrNiMoTi17–12–2

## 特点：

— DNG旋转接头结构同DGN,但已带有DIN 2633的法兰接头

— 单列向心球轴承内已有耐久性润滑脂，无需维护，持续工作时间可达3-5年

— 用于经过过滤的洁净介质，如果有一些轻的悬浮物，则可采用刮油圈（防尘圈）来保护主密封件。



www.hawkfluid.cn

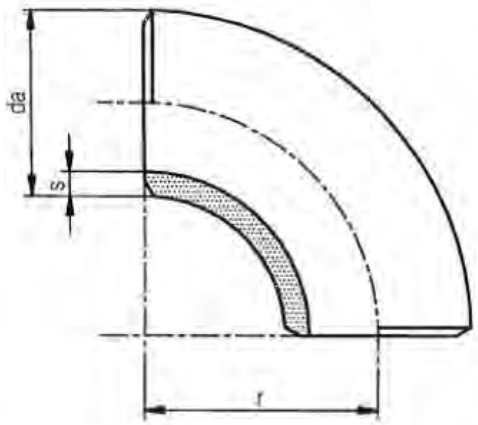


规格 2d=r约为 1.0xda±允许的公差
规格 3d=r约为 1.5xda±允许的公差
规格 5d=r约为 2.5xda±允许的公差
公差等级为 A级

| 型号 | 订货标记 daxs | | 规格 | DN | r | 公差 |
|---|---|---|---|---|---|---|
| RBD | 20.0 | x2.0 | 2d | – | 16.0 | ±2.5 |
| RBD | | x2.6 | **3d** | | **25.0** | ±2.5 |
| RBD | | x2.9 | 5d | | 42.5 | ±2.5 |
| RBD | | x3.2 | | | | |
| RBD | 21.3 | x2.0 | 2d | 15 | 17.5 | ±2.5 |
| RBD | | x2.6 | **3d** | | **28.0** | ±2.5 |
| RBD | | x3.2 | 5d | | 42.5 | ±2.5 |
| RBD | | x3.6 | | | | |
| RBD | 26.9 | x2.0 | 2d | 20 | 25.0 | ±2.5 |
| RBD | | x2.6 | **3d** | | **29.0** | ±2.5 |
| RBD | | x3.6 | 5d | | 57.5 | ±2.5 |
| RBD | | x4.5 | | | | |
| RBD | 33.7 | x2.6 | 2d | 25 | 25.0 | ±2.5 |
| RBD | | x3.2 | **3d** | | **38.0** | ±2.5 |
| RBD | | x5.6 | 5d | | 72.5 | ±2.5 |
| RBD | | x6.3 | | | | |
| RBD | 38.0 | x2.6 | 2d | – | 32.5 | ±2.5 |
| RBD | | x3.2 | **3d** | | **45.0** | ±2.5 |
| RBD | | x4.5 | 5d | | 82.5 | ±2.5 |
| RBD | | x6.3 | | | | |
| RBD | 42.4 | x2.6 | 2d | 32 | 32.0 | ±2.5 |
| RBD | | x5.6 | **3d** | | **48.0** | ±2.5 |
| RBD | | x7.1 | 5d | | 92.5 | ±2.5 |
| RBD | | x8.8 | | | | |
| RBD | 48.3 | x2.6 | 2d | 40 | 38.0 | ±3 |
| RBD | | x4.5 | **3d** | | **57.0** | ±3 |
| RBD | | x6.3 | 5d | | 107.5 | ±3 |
| RBD | | x8.0 | | | | |
| RBD | 60.3 | x2.9 | 2d | 50 | 51.0 | ±3 |
| RBD | | x5.6 | **3d** | | **76.0** | ±3 |
| RBD | | x8.0 | 5d | | 135.0 | ±3 |
| RBD | | x12.5 | | | | |
| RBD | 76.1 | x2.9 | 2d | 65 | 63.0 | ±3 |
| RBD | | x5.6 | **3d** | | **95.0** | ±3 |
| RBD | | x10.0 | 5d | | 175.0 | ±3 |
| RBD | | x12.5 | | | | |
| RBD | 88.9 | x3.2 | 2d | 80 | 76.0 | ±3 |
| RBD | | x5.6 | **3d** | | **114.0** | ±3 |
| RBD | | x8.8 | 5d | | 205.0 | ±3 |
| RBD | | x14.2 | | | | |

| 型号 | 订货标记 daxs | | 规格 | DN | r | 公差 |
|---|---|---|---|---|---|---|
| RBD | 101.6 | x3.6 | 2d | – | 95.0 | ±3 |
| RBD | | x6.3 | **3d** | | **133.5** | ±3 |
| RBD | | x8.8 | 5d | | 237.5 | ±3 |
| RBD | | x14.2 | | | | |
| RBD | 114.3 | x3.6 | 2d | 100 | 102.0 | ±3 |
| RBD | | x6.3 | **3d** | | **152.0** | ±3 |
| RBD | | x10.0 | 5d | | 270.0 | ±3 |
| RBD | | x16.0 | | | | |
| RBD | 121.0 | x4.0 | 2d | – | 112.5 | ±5 |
| RBD | | x6.3 | **3d** | | **170.0** | ±5 |
| RBD | | x10.0 | 5d | | 282.0 | ±5 |
| RBD | | x16.0 | | | | |
| RBD | 127.0 | x4.0 | 2d | – | 117.5 | ±4 |
| RBD | | x6.3 | **3d** | | **175.0** | ±4 |
| RBD | | x10.0 | 5d | | 300.0 | ±4 |
| RBD | | x16.0 | | | | |
| RBD | 139.7 | x4.0 | 2d | 125 | 127.0 | ±4 |
| RBD | | x6.3 | **3d** | | **190.0** | ±4 |
| RBD | | x12.5 | 5d | | 330.0 | ±4 |
| RBD | | x20.0 | | | | |
| RBD | 152.4 | x4.5 | 2d | – | 142.5 | ±4 |
| RBD | | x7.1 | **3d** | | **215.0** | ±4 |
| RBD | | x12.5 | 5d | | 357.5 | ±4 |
| RBD | | x20.0 | | | | |
| RBD | 168.3 | x4.5 | 2d | 150 | 152.0 | ±4 |
| RBD | | x7.1 | **3d** | | **229.0** | ±4 |
| RBD | | x12.5 | 5d | | 390.0 | ±4 |
| RBD | | x20.0 | | | | |
| RBD | 177.8 | x5.0 | 2d | – | 170.0 | ±4 |
| RBD | | x8.0 | **3d** | | **250.0** | ±4 |
| RBD | | x14.2 | 5d | | 430.0 | ±4 |
| RBD | | x20.0 | | | | |
| RBD | 219.1 | x5.9 | 2d | 200 | 203.0 | ±4 |
| RBD | | x8.9 | **3d** | | **305.0** | ±4 |
| RBD | | x14.2 | 5d | | 510.0 | ±4 |
| RBD | | x20.0 | | | | |
| RBD | 273.0 | x6.3 | 2d | 250 | 254.0 | ±4 |
| RBD | | x10.0 | **3d** | | **381.0** | ±4 |
| RBD | | x16.0 | 5d | | 650.0 | ±4 |
| RBD | | x20.0 | | | | |



www.hawkfluid.cn

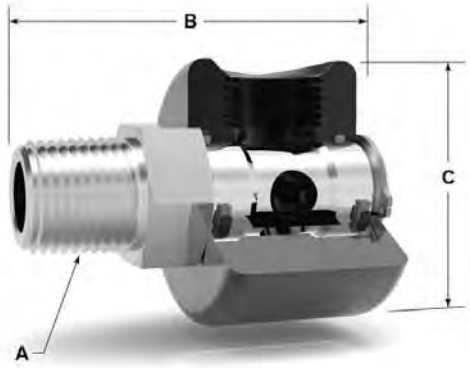


| 碳钢订货代号 | A Thread | B Length | C Diameter |
|---|---|---|---|
| 10050-0101-000 | 1/8 NPT | 38 | 38 |
| 10051-0101-000 | 1/4NPT | 54 | 54 |
| 10052-0101-000 | 3/8 NPT | 54 | 54 |
| 10053-0101-000 | 1/2NPT | 69 | 69 |
| 10054-0101-000 | 3/4NPT | 85 | 85 |
| 10055-0101-000 | 1NPT | 92 | 92 |

**不锈钢材质在碳钢订货代号后加 –SS**

**最大液压压力：7,000 PSI**
**最大气压：250 PSI**
**最大真空度：28 Hg**
**最高温度：100℃**

**转速与压力的比例关系**

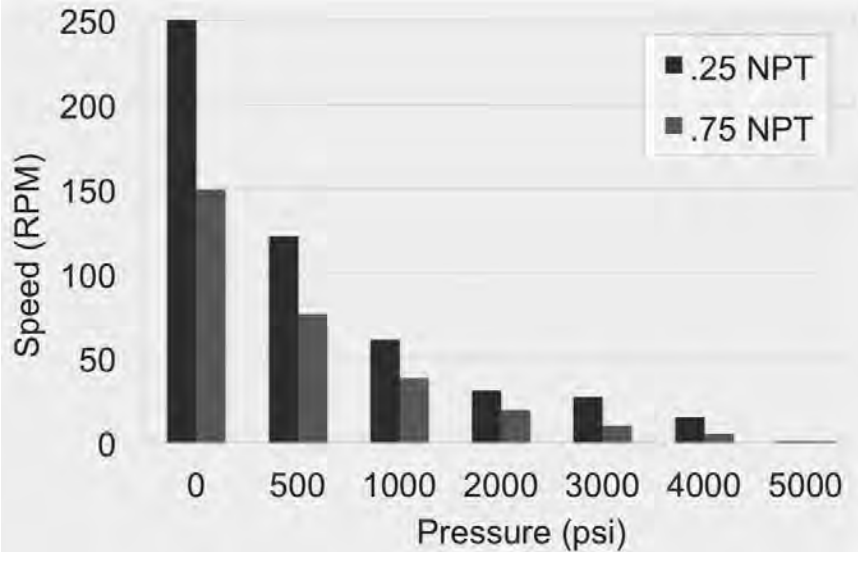




www.hawkfluid.cn

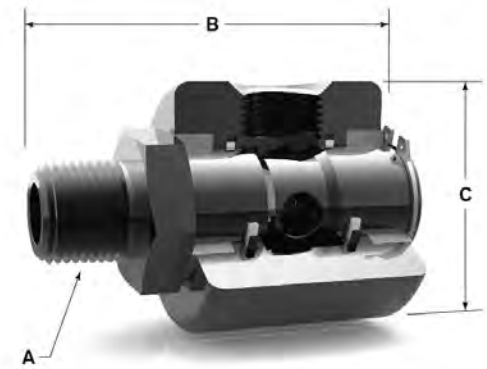


| 碳钢订货代号 | A Thread | B Length | C Diameter |
|---|---|---|---|
| 10050-0201-000 | 1/8 NPT | 49 | 31 |
| 10051-0201-000 | 1/4NPT | 61 | 37 |
| 10052-0201-000 | 3/8 NPT | 66 | 37 |
| 10053-0201-000 | 1/2NPT | 84 | 54 |
| 10054-0201-000 | 3/4NPT | 101 | 70 |
| 10055-0201-000 | 1NPT | 120 | 88 |
| 10056-0201-000 | 11/4 NPT | 139 | 88 |
| 10057-0201-000 | 11/2 NPT | 146 | 101 |
| 10058-0201-000 | 2NPT | 189 | 114 |

**不锈钢材质在碳钢订货代号后加 –SS**

**最大液压压力：7,000 PSI**
**最大气压：250 PSI**
**最大真空度：28 Hg**
**最高温度：100℃**

**转速与压力的比例关系**

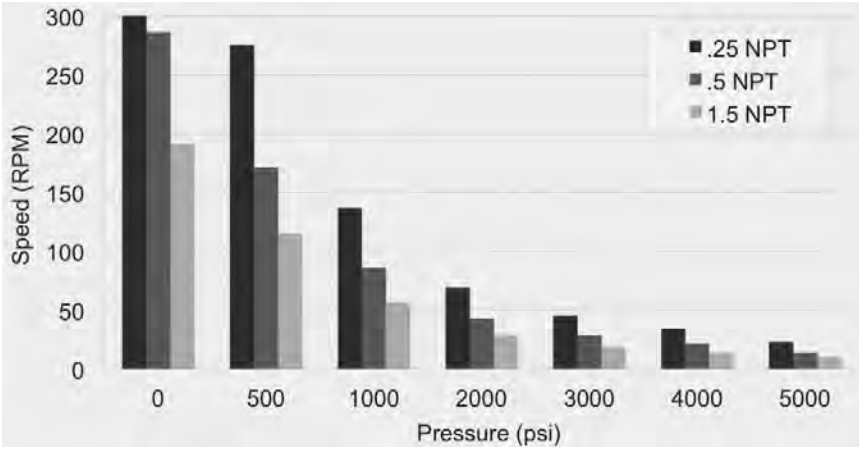




www.hawkfluid.cn

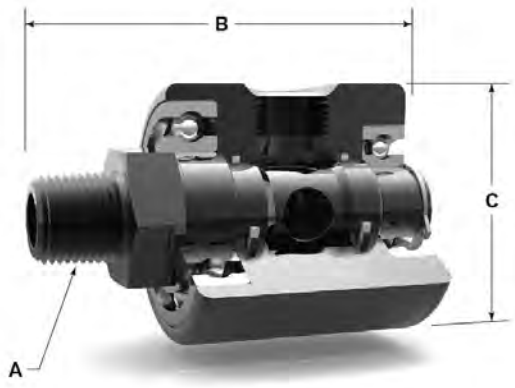


| 碳钢订货代号 | A Thread | B Length | C Diameter |
|---|---|---|---|
| 10050-0301-000 | 1/8 NPT | 55 | 38 |
| 10051-0301-000 | 1/4NPT | 79 | 47 |
| 10052-0301-000 | 3/8 NPT | 79 | 47 |
| 10053-0301-000 | 1/2NPT | 101 | 63 |
| 10054-0301-000 | 3/4NPT | 113 | 69 |
| 10055-0301-000 | 1NPT | 118 | 88 |
| 10056-0301-000 | 11/4 NPT | 131 | 88 |
| 10057-0301-000 | 11/2 NPT | 146 | 101 |
| 10058-0301-000 | 2NPT | 163 | 114 |

**不锈钢材质在碳钢订货代号后加 –SS**

**最大液压压力：7,000 PSI**
**最大气压：250 PSI**
**最大真空度：28 Hg**
**最高温度：100℃**

**转速与压力的比例关系**

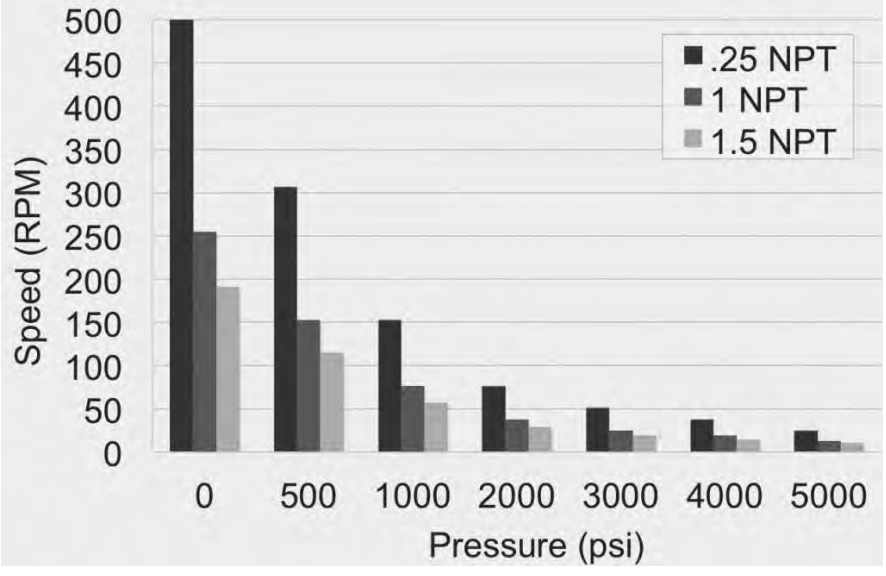




www.hawkfluid.cn

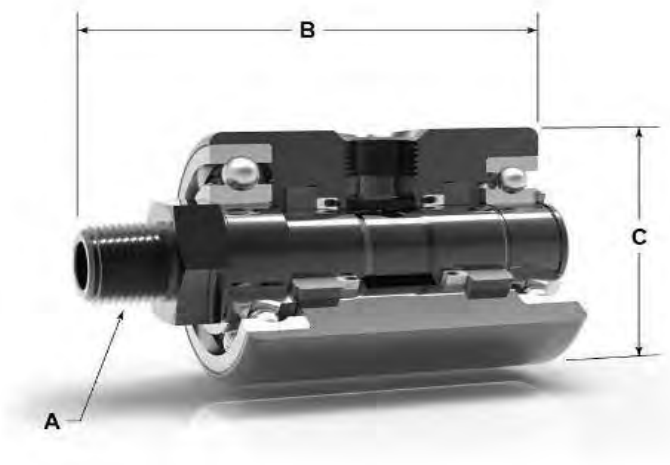


| 碳钢订货代号 | A Thread | B Length | C Diameter |
|---|---|---|---|
| 10051-0401-000 | 1/4 NPT | 89 | 47 |
| 10053-0401-000 | 1/2NPT | 126 | 69 |
| 10054-0401-000 | 3/4 NPT | 140 | 69 |

**不锈钢材质在碳钢订货代号后加 –SS**

**最大液压压力：15000 PSI**
**最大气压：250 PSI**
**最大真空度：28 Hg**
**最高温度：100℃**

**转速与压力的比例关系**

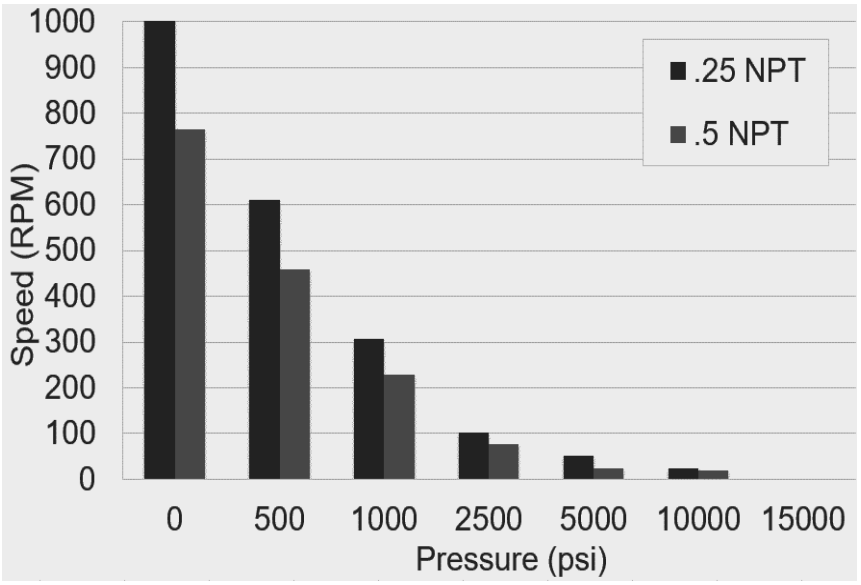




www.hawkfluid.cn

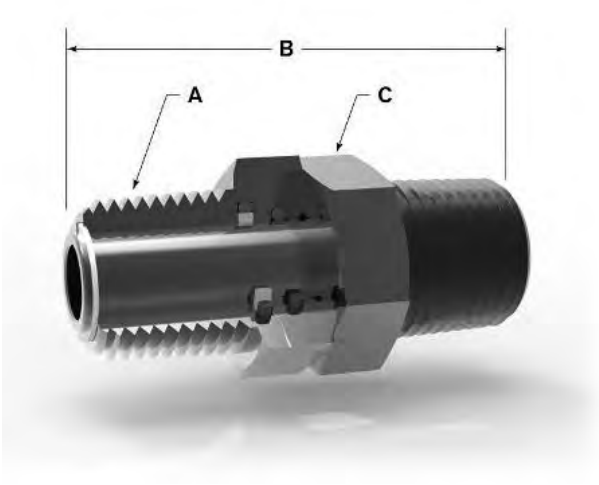


| 碳钢订货代号 | A Thread | B Length | C Diameter |
|---|---|---|---|
| 10051-0501-000 | 1/8 NPT | 40 | 20 |
| 10052-0501-000 | 1/4NPT | 46 | 20 |
| 10053-0501-000 | 3/8 NPT | 60 | 26 |
| 10054-0501-000 | 1/2NPT | 71 | 35 |
| 10055-0501-000 | 3/4NPT | 72 | 39 |
| 10056-0501-000 | 1NPT | 79 | 45 |

**不锈钢材质在碳钢订货代号后加 –SS**

**最大液压压力：1500 PSI**
**最大气压：250 PSI**
**最大真空度：28 Hg**
**最高温度：100℃**

**转速与压力的比例关系**

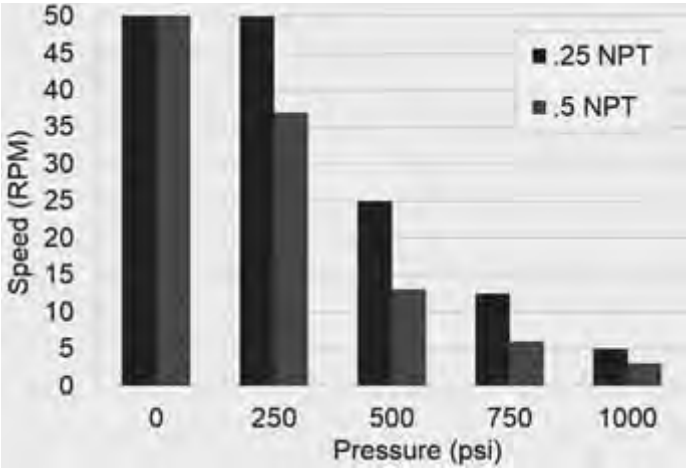




www.hawkfluid.cn

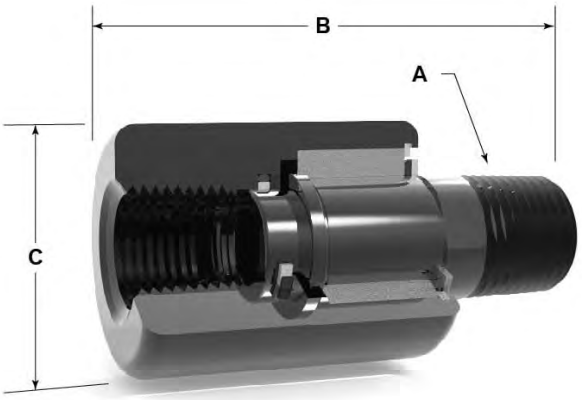


| 碳钢订货代号 | A Thread | B Length | C Diameter |
|---|---|---|---|
| 10050-0601-000 | 1/8 NPT | 43 | 25 |
| 10051-0601-000 | 1/4NPT | 61 | 37 |
| 10052-0601-000 | 3/8 NPT | 65 | 37 |
| 10053-0601-000 | 1/2NPT | 79 | 42 |
| 10054-0601-000 | 3/4NPT | 100 | 56 |
| 10055-0601-000 | 1NPT | 113 | 63 |
| 10056-0601-000 | 11/4 NPT | 121 | 69 |
| 10057-0601-000 | 11/2 NPT | 125 | 75 |
| 10058-0601-000 | 2NPT | 152 | 101 |
| 10059-0601-000 | 3NPT | 194 | 126 |

**不锈钢材质在碳钢订货代号后加 –SS**

**最大液压压力：3000 PSI**

**最大气压：250 PSI**

**最大真空度：28 Hg**

**最高温度：100℃**

**转速与压力的比例关系**

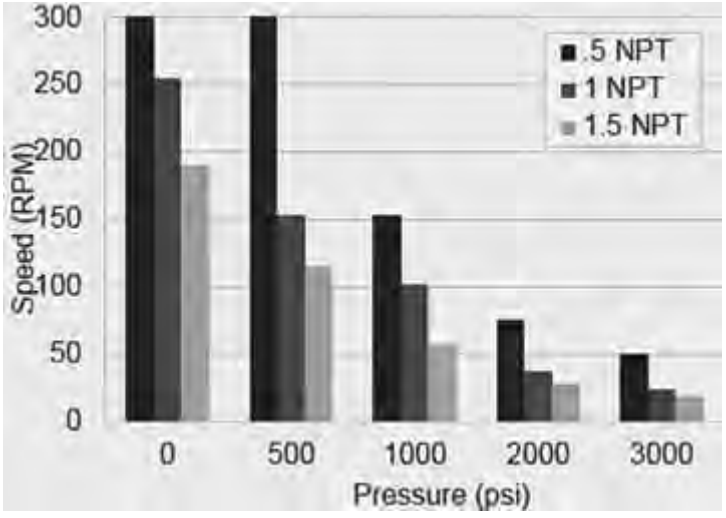




www.hawkfluid.cn

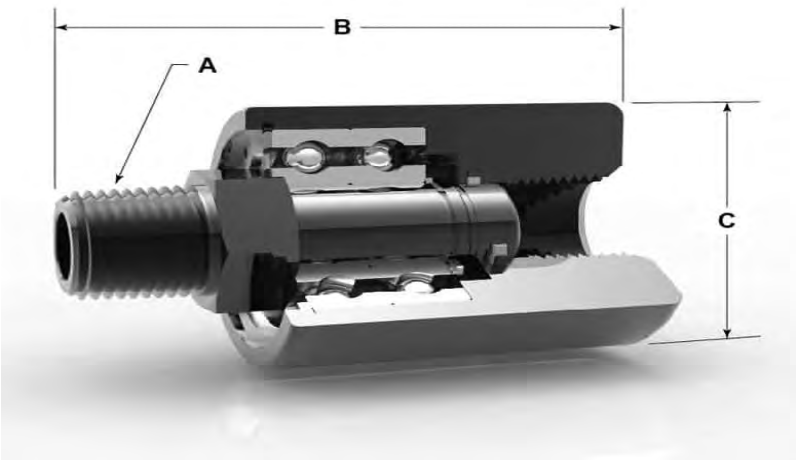


| 碳钢订货代号 | A Thread | B Length | C Diameter |
|---|---|---|---|
| 10050-0701-000 | 1/8 NPT | 59 | 37 |
| 10051-0701-000 | 1/4NPT | 71 | 44 |
| 10052-0701-000 | 3/8 NPT | 71 | 44 |
| 10053-0701-000 | 1/2NPT | 89 | 50 |
| 10054-0701-000 | 3/4NPT | 96 | 63 |
| 10055-0701-000 | 1NPT | 113 | 80 |
| 10056-0701-000 | 11/4 NPT | 123 | 89 |
| 10057-0701-000 | 11/2 NPT | 140 | 101 |
| 10058-0701-000 | 2NPT | 162 | 114 |
| 10050-0701-000 | 3NPT | 194 | 126 |

**不锈钢材质在碳钢订货代号后加 –SS**

**最大液压压力：3000 PSI**
**最大气压：250 PSI**
**最大真空度：28 Hg**
**最高温度：100℃**

**转速与压力的比例关系**

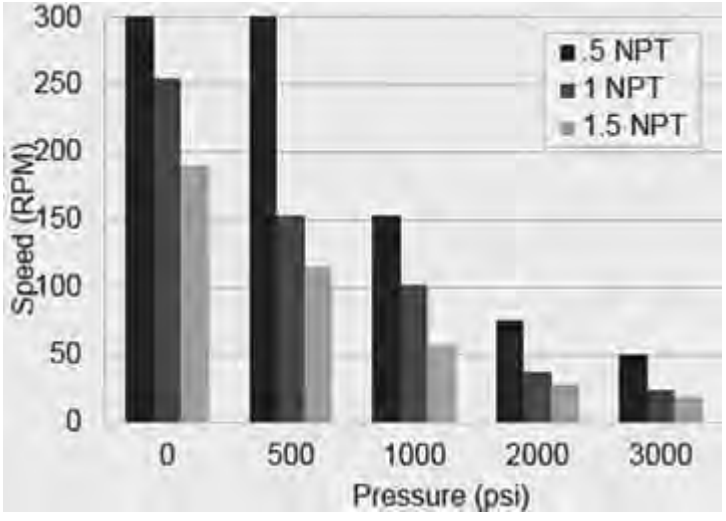




www.hawkfluid.cn

DG 直通旋转接头

DGW 直角旋转接头

配套的软管接头 DKOL

**技术参数**

- 接头材料：304 不锈钢及硬化不锈钢，可用于水、空气、蒸汽、油等与接头材质相容的介质。
- 密封材质：增强聚四氟乙烯及氟橡胶
- 工作压力及转速：详见转速压力表
- 工作温度：-25℃～+150℃
- 一端接口：公制外螺纹 M，24° 内锥面，DIN2353 轻系列（L 系列）
- 另一端接口：英制圆柱外螺纹 G
- 连接方式：有一头和软管连接有利于保证使用寿命，软管尽量短而直

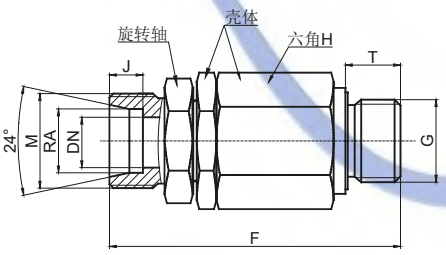


[mm]

| 不锈钢接头型号 | 通径 DN | RA | M | G | J | H | F | T |
|---|---|---|---|---|---|---|---|---|
| DG-L08G1/4WD-SS | 5 | 8 | M14*1.5 | G1/4 | 7.0 | 22 | 61.0 | 12 |
| DG-L12G3/8WD-SS | 9 | 12 | M18*1.5 | G3/8 | 7.0 | 30 | 72.0 | 12 |
| DG-L18G1/2WD-SS | 11 | 18 | M26*1.5 | G1/2 | 7.5 | 30 | 74.5 | 14 |
| DG-L22G3/4WD-SS | 16 | 22 | M30*2 | G3/4 | 7.5 | 41 | 89.0 | 16 |

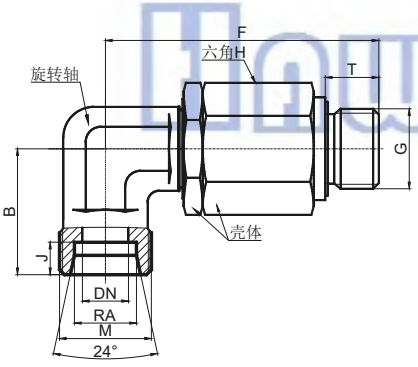


[mm]

| 不锈钢接头型号 | 通径 DN | RA | M | G | J | B | H | F | T |
|---|---|---|---|---|---|---|---|---|---|
| DGW-L08G1/4WD-SS | 5 | 8 | M14*1.5 | G1/4 | 7.0 | 23.0 | 22 | 54.5 | 12 |
| DGW-L12G3/8WD-SS | 9 | 12 | M18*1.5 | G3/8 | 7.0 | 28.5 | 30 | 67.5 | 12 |
| DGW-L18G1/2WD-SS | 11 | 18 | M26*1.5 | G1/2 | 7.5 | 32.0 | 30 | 69.0 | 14 |
| DGW-L22G3/4WD-SS | 16 | 22 | M30*2 | G3/4 | 7.5 | 36.0 | 41 | 87.0 | 16 |

其它规格请垂询

转速压力表

| 直通接头型号 | 直角接头型号 | 工作压力下允许转速 [ 转 / 分钟 ] | | | |
|---|---|---|---|---|---|
| | | 25bar | 64bar | 100bar | 160bar |
| DG-L08G1/4WD-SS | DGW-L08G1/4WD-SS | 1300 | 670 | 350 | 180 |
| DG-L12G3/8WD-SS | DGW-L12G3/8WD-SS | 700 | 350 | 180 | 90 |
| DG-L18G1/2WD-SS | DGW-L18G1/2WD-SS | 700 | 350 | 180 | 90 |
| DG-L22G3/4WD-SS | DGW-L22G3/4WD-SS | 250 | 130 | 60 | 30 |



www.hawkfluid.cn

HM 系列旋转接头是一种专门具有多个通道，可连续提供多种介质给低速高压旋转设备的一种旋转接头，服务于加工中心旋转工作台、旋转设备。卷取机、转炉、大包回转工作台、液压机械及多通路高压控制

**产品特点：**

两只精密轴承支撑，运转平稳，轴承终生无需维护；进口专用密封件，保证长寿命运转；轴芯经特殊处理保证了足够耐磨性；壳体可由铝合金、不锈钢或黄铜制作独特的排泄孔回流设计，防止泄漏至外部影响环境可根据客户工况订制专用产品；

**技术参数：**

**最高转速：** 300r/min 温度范围：-30 ～ +80℃ 最大压力 :30Mpa

**工作介质：** 液压油、空气等流体介质

**重要注意：**

1. 技术参数数据为最大值并不能同时使用；最高工作转速与工作压力成反比且与密封介质润滑能力、密封件散热等工况有关系；转速 10RPM 以下时，最大工作压力可达 30Mpa;
2. 内部通道可能相互渗漏应注意不同流体的相容性，防止交叉污染
3. 工作流体、压力介质均应过滤后使用过滤精度不低于 10um;
4. 提供了排泄孔，在正常状态下收集泄漏油；
5. 使用液压油外其它介质时 . 需咨询昊可流体技术部；

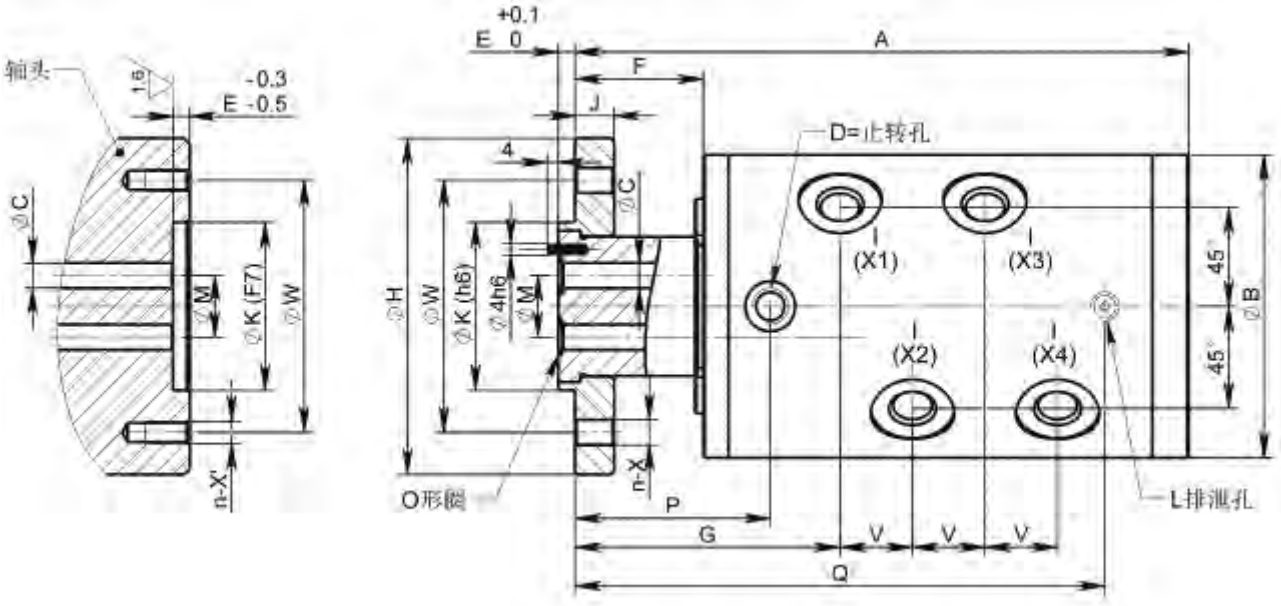




www.hawkfluid.cn

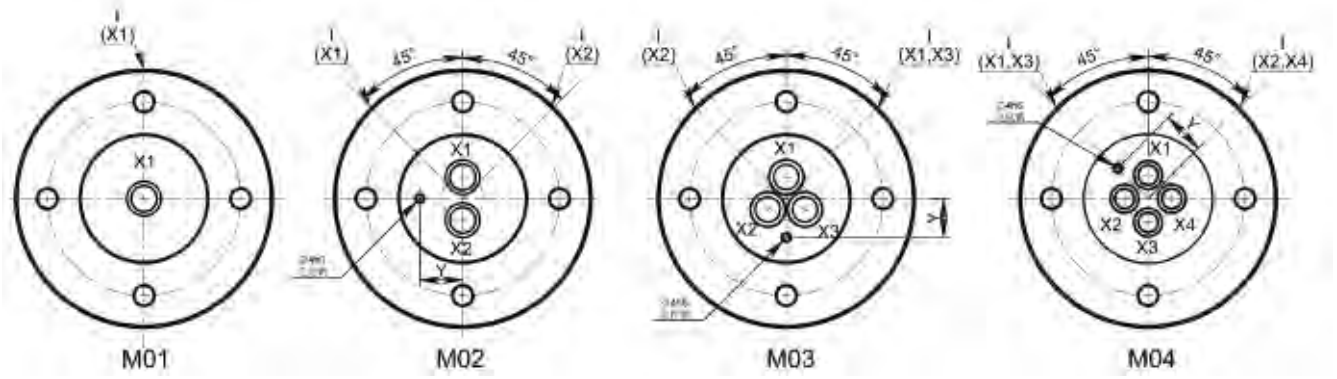


| TYPE | 订货号 Order-No. | I | K | A | B | C | M | D | P | E | F | G | V | J | W | H | Y | L | Q | n-X | n-X' | 10Mpa工作压力 最高转速(r/min) |
|---|---|---|---|---|---|---|---|---|---|---|---|---|---|---|---|---|---|---|---|---|---|---|
| M01 | M01015 | 1xG1/2" | 40 | 126 | 78 | 13 | / | 2-M8 | 58 | 5 | 40 | 83.5 | / | 10 | 60 | 80 | / | Rc1/8" | 95 | 4-φ9 | 4-M8 | 190 |
| | M01020 | 1xG3/4" | 45 | 133 | 83 | 16 | | 2-M8 | 59 | 5 | 40 | 88 | | 12 | 65 | 85 | | | 102 | 4-φ9 | 4-M8 | 160 |
| | M01025 | 1xG1" | 45 | 143 | 90 | 22 | | 2-M12 | 64 | 5 | 40 | 95 | | 12 | 65 | 85 | | | 110 | 4-φ9 | 4-M8 | 150 |
| | M01032 | 1xG1-1/4" | 55 | 162 | 108 | 30 | | 2-M12 | 65 | 6 | 46 | 105 | | 14 | 80 | 110 | | | 126 | 4-φ9 | 4-M8 | 110 |
| M02 | M02008 | 2xG1/4" | 45 | 143 | 83 | 6 | 14 | 2-M8 | 58 | 5 | 39 | 82 | 21.2 | 12 | 65 | 85 | 12 | | 113 | 4-φ9 | 4-M8 | 160 |
| | M02010 | 2xG3/8" | 45 | 153 | 90 | 9 | 15 | 2-M12 | 65 | 5 | 41 | 88.5 | 23 | 12 | 65 | 85 | 12 | | 125 | 4-φ9 | 4-M8 | 150 |
| | M02015 | 2xG1/2" | 55 | 176 | 108 | 12 | 20 | 2-M12 | 70 | 6 | 46 | 96.5 | 30 | 14 | 80 | 110 | 12 | | 144 | 4-φ9 | 4-M8 | 110 |
| | M02020 | 2xG3/4" | 70 | 226 | 155 | 16 | 30 | 2-M12 | 100 | 5 | 54 | 125 | 36 | 16 | 100 | 125 | 25 | | 180 | 6-φ14 | 6-M12 | 95 |
| M03 | M03008 | 3xG1/4" | 45 | 164 | 83 | 6 | 14 | 2-M8 | 58 | 5 | 39 | 82 | 21 | 12 | 65 | 85 | 12 | | 140 | 4-φ9 | 4-M8 | 160 |
| | M03010 | 3xG3/8" | 45 | 175 | 90 | 9 | 16 | 2-M12 | 65 | 5 | 41 | 89 | 23 | 12 | 65 | 85 | 12 | | 150 | 4-φ9 | 4-M8 | 150 |
| | M03015 | 3xG1/2" | 60 | 206 | 108 | 12 | 20 | 2-M12 | 70 | 6 | 46 | 96.5 | 30 | 14 | 90 | 120 | 18 | | 170 | 4-φ9 | 4-M8 | 110 |
| M04 | M04006 | 4xG1/8" | 45 | 176 | 90 | 6 | 18 | 2-M12 | 64 | 5 | 40 | 84 | 18 | 12 | 65 | 85 | 15 | | 145 | 4-φ9 | 4-M8 | 150 |
| | M04008 | 4xG1/4" | 45 | 176 | 90 | 6 | 18 | 2-M12 | 64 | 5 | 40 | 84 | 18 | 12 | 65 | 85 | 15 | | 145 | 4-φ9 | 4-M8 | 150 |
| | M04010 | 4xG3/8" | 60 | 220 | 108 | 9 | 22 | 2-M12 | 70 | 6 | 46 | 95 | 26 | 14 | 90 | 120 | 20 | | 190 | 4-φ9 | 4-M8 | 110 |
| | M04015 | 4xG1/2" | 75 | 244 | 115 | 12 | 29 | 2-M12 | 74 | 6 | 47 | 103 | 30 | 16 | 110 | 130 | 25 | | 210 | 4-φ9 | 4-M8 | 95 |



www.hawkfluid.cn

HK 系列旋转接头是一种专门用于中、高速高压多通路设备的一种旋转接头，服务于加工中心旋转工作台、液压工作站、卷取机、风力发电机、离心机，高速冲床等设备

**产品特点：**

两只宽大高精度轴承支撑，运转平稳，轴承终生无需维护；高速高压密封结构，无密封接触磨损，确保产品长期无故障运转；此接头可替代进口同类产品较低的转动扭矩；采用特殊产品结构，高速运转时无摩擦热产生；转动扭矩不受工作压力和温度的影响；转速工作范围广，最高转速可达 3000RPM
排泄孔设计，防止泄漏至外部影响环境；能为客户量身定制所需要的产品：

**技术参数：**

**最高转速：**3000r/min
**温度范围：**-30 ～ +80C
**最大压力：**20Mpa

**重要注意：**

L 排泄孔压力≤ 0.5Bar
1.HK 系列产品采用间隙密封结构，排泄孔 L 在安装时必须使用油管连接至回油箱，且回油管道不可以堵塞而形成压力；
2. 内部通道存在相互渗漏，应注意不同流体的相容性，防止交叉污染；
3. 高精度接头，工作流体应过滤后使用，过滤精度不低于 10um
4. 温度的升高会降低液压油的粘度，造成内部泄漏量增大，在使用时需有冷却装置；
5. 液压系统需有压力自动调节器以补偿接头内部渗漏造成的压力损失；
6. 使用液压油外其它介质时，需咨询昊可流体技术部

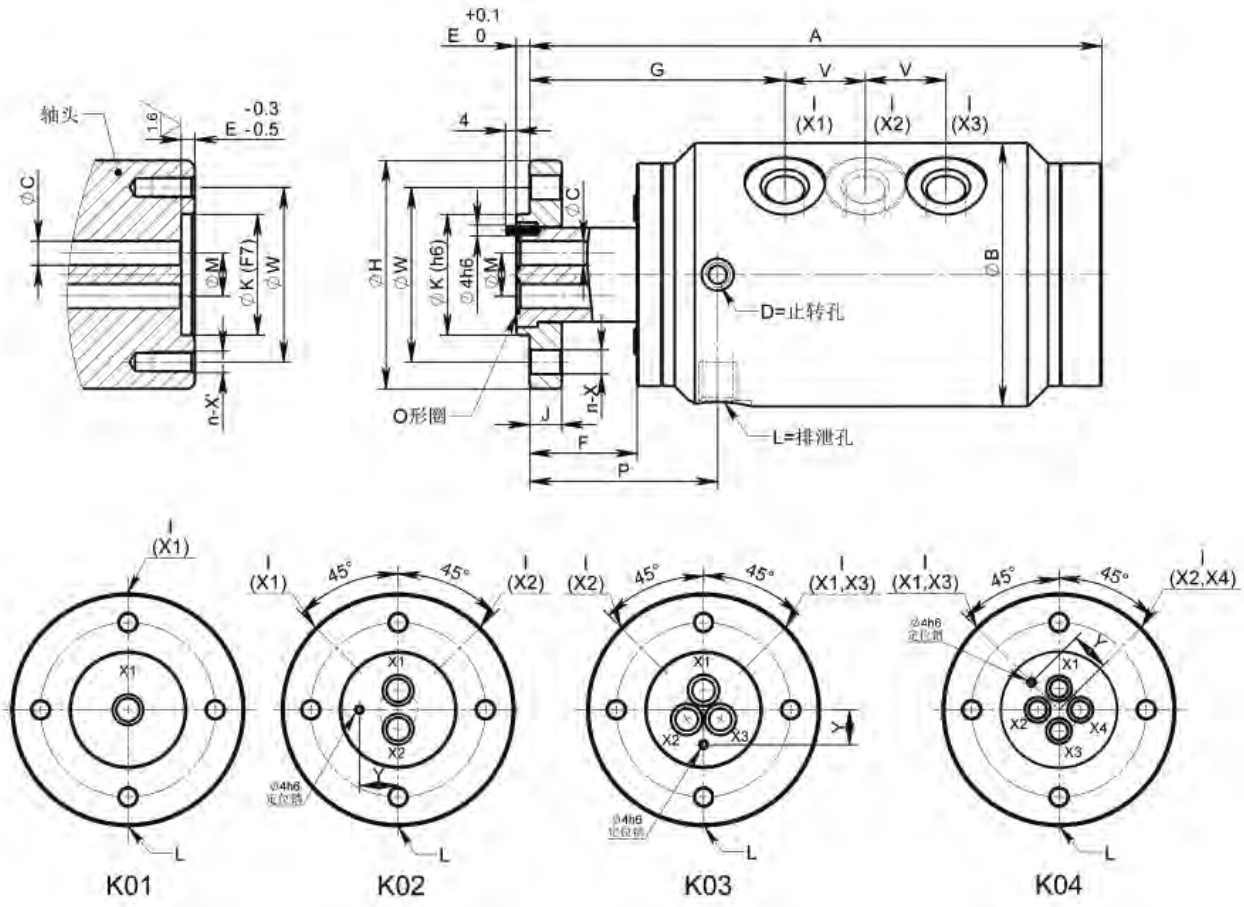




www.hawkfluid.cn

| TYPE | 订货号 Order-No. | I | K | A | B | C | M | D | L | E | F | G | V | J | W | H | Y | P | n-X | n-X' |
|---|---|---|---|---|---|---|---|---|---|---|---|---|---|---|---|---|---|---|---|---|
| K01 | K01010A | G3/8″ | 40 | 154 | 88 | 10 | / | 2-M8 | G1/4″ | 5 | 40.5 | 95 | / | 10 | 60 | 80 | / | 68.5 | 4-Φ9 | 4-M8 |
| | K01015A | G1/2″ | 40 | 154 | 88 | 12 | | 2-M8 | G1/4″ | 5 | 40.5 | 95 | | 10 | 60 | 80 | | 68.5 | 4-Φ9 | 4-M8 |
| | K01020A | G3/4″ | 50 | 165 | 98 | 16 | | 2-M8 | G1/4″ | 5 | 40 | 101 | | 17 | 70 | 95 | | 69 | 4-Φ14 | 4-M12 |
| | K01025A | G1″ | 50 | 178 | 108 | 22 | | 2-M8 | G1/4″ | 5 | 45 | 110 | | 17 | 70 | 95 | | 74 | 4-Φ14 | 4-M12 |
| | K01032A | G1-1/4″ | 80 | 275 | 165 | 30 | | 2-M16 | G1/2″ | 5 | 62.5 | 165 | | 23 | 100 | 130 | | 110 | 6-Φ14 | 6-M12 |
| | K01040A | G1-1/2″ | 80 | 275 | 165 | 35 | | 2-M16 | G1/2″ | 5 | 62.5 | 165 | | 23 | 100 | 130 | | 110 | 6-Φ14 | 6-M12 |
| K02 | K02008A | 2xG1/4″ | 45 | 183 | 98 | 6 | 14 | 2-M8 | G1/4″ | 5 | 40 | 95 | 30 | 12 | 65 | 85 | 12 | 70 | 4-Φ9 | 4-M8 |
| | K02010A | 2xG3/8″ | 45 | 183 | 98 | 10 | 15 | 2-M8 | G1/4″ | 5 | 40 | 95 | 30 | 12 | 65 | 85 | 12 | 70 | 4-Φ9 | 4-M8 |
| | K02015A | 2xG1/2″ | 55 | 226 | 124 | 12 | 20 | 2-M12 | G3/8″ | 6 | 46 | 114 | 42 | 14 | 80 | 110 | 12 | 81 | 4-Φ9 | 4-M8 |
| | K02020A | 2xG3/4″ | 70 | 265 | 155 | 16 | 30 | 2-M12 | 2xG3/8″ | 5 | 54 | 130 | 50 | 16 | 100 | 125 | 50 | 92/216 | 6-Φ14 | 6-M12 |
| | K02025A | 2xG1″ | 80 | 295 | 175 | 20 | 42 | 2-M16 | 2xG3/8″ | 5 | 61 | 145 | 60 | 18 | 130 | 155 | 65 | 99/248 | 6-Φ14 | 6-M12 |
| | K02025A (M80EX2-0) | 2xG1″ | 80 | 271 | 178 | 20 | 42 | M12 | G1/2″ | 3 | 57 | 121 | 76 | 15 | 130 | 158 | 65 | 159 | 6-Φ14 | 6-M12 |
| | K02032A | 2xG1-1/4″ | 120 | 365 | 195 | 28 | 50 | 2-M16 | 2xG3/4″ | 5 | 81 | 180 | 75 | 25 | 150 | 185 | 75 | 124/308 | 8-Φ18 | 8-M16 |
| | K02040A | 2xG1-1/2″ | 125 | 427 | 225 | 36 | 60 | 2-M16 | 2xG3/4″ | 5 | 88 | 207 | 90 | 28 | 165 | 195 | 82.5 | 135/367 | 8-Φ18 | 8-M16 |
| K03 | K03008 | 3xG1/4″ | 45 | 213 | 98 | 6 | 14 | 2-M8 | G1/4″ | 5 | 40 | 95 | 30 | 12 | 65 | 85 | 12 | 70 | 4-Φ9 | 4-M8 |
| | K03010 | 3xG3/8″ | 45 | 213 | 98 | 9 | 16 | 2-M8 | G1/4″ | 5 | 40 | 95 | 30 | 12 | 65 | 85 | 12 | 70 | 4-Φ9 | 4-M8 |
| | K03015 | 3xG1/2″ | 60 | 274 | 128 | 12 | 20 | 2-M12 | G3/8″ | 6 | 46 | 113 | 44 | 14 | 90 | 120 | 18 | 81 | 4-Φ9 | 4-M8 |
| | K03020 | 3xG3/4″ | 80 | 320 | 155 | 16 | 35 | 2-M16 | 2xG3/8″ | 5 | 60 | 135 | 50 | 18 | 110 | 135 | 55 | 96/271 | 6-Φ14 | 6-M12 |
| | K03025 | 3xG1″ | 80 | 347 | 178 | 20 | 42 | 2-M12 | G1/2″ | 3 | 57 | 121.5 | 76 | 15 | 130 | 158 | 65 | 159 | 6-Φ14 | 6-M12 |
| | K03032 | 3xG1-1/4″ | 120 | 440 | 195 | 28 | 50 | 2-M16 | 2xG3/4″ | 5 | 81 | 180 | 75 | 25 | 150 | 185 | 75 | 124/384 | 8-Φ18 | 8-M16 |
| K04 | K04008A | 4xG1/4″ | 45 | 243 | 98 | 6 | 18 | 2-M8 | G1/4″ | 5 | 40 | 95 | 30 | 12 | 65 | 85 | 15 | 70 | 4-Φ9 | 4-M8 |
| | K04010A | 4xG3/8″ | 60 | 313 | 128 | 9 | 22 | 2-M12 | G3/8″ | 6 | 46 | 114 | 42 | 14 | 90 | 120 | 20 | 81 | 4-Φ9 | 4-M8 |
| | K04015A | 4xG1/2″ | 70 | 330.5 | 128 | 12 | 35 | 2-M16 | 2xG3/8″ | 5 | 60.5 | 130 | 40 | 18 | 100 | 125 | 50 | 97.5/282.5 | 8-Φ11 | 8-M10 |
| | K04020A | 4xG3/4″ | 85 | 384 | 148 | 16 | 42 | 2-M16 | 2xG3/8″ | 5 | 64 | 145 | 50 | 20 | 110 | 138 | 55 | 104/336 | 8-Φ11 | 8-M10 |

HawK FluiD®



www.hawkfluid.cn

## 1100 系列低压 / 中速旋转接头

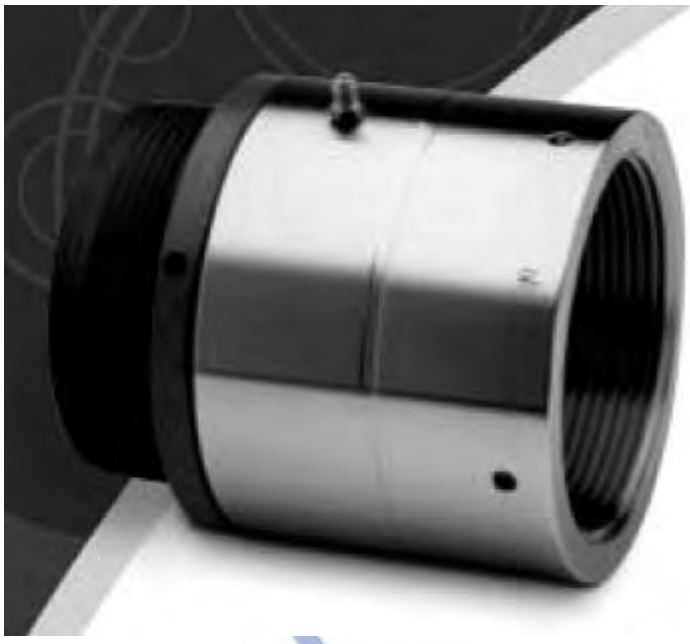

工作温度：碳钢 100℃　不锈钢 200℃
转速（最大）：60 转 / 分钟

| 尺寸 | 工作压力 bar | |
|---|---|---|
| | 碳钢 | 不锈钢 |
| 1/4″ | 50 | 20 |
| 3/8″ | 50 | 20 |
| 1/2″ | 50 | 20 |
| 3/4″ | 50 | 20 |
| 1″ | 30 | 15 |
| 1 1/4″ | 30 | 15 |
| 1 1/2″ | 30 | 15 |
| 2″ | 20 | 10 |
| 2 1/2″ | 20 | 10 |
| 3″ | 20 | 10 |

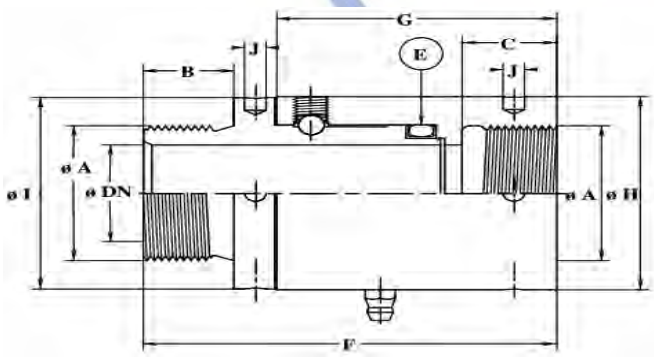


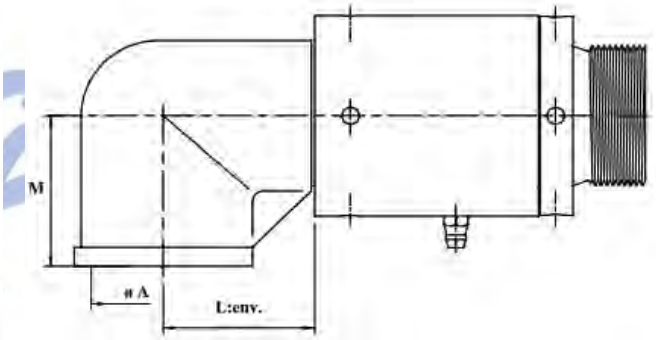


| A NPT/G | B | C | DN | F | G | H | I | J | L | M |
|---|---|---|---|---|---|---|---|---|---|---|
| 1/4 | 10 | 11 | 7 | 47.5 | 31 | 25 | 19 | 5 | 20 | 20 |
| 3/8 | 11 | 12 | 10 | 52.5 | 35 | 32 | 26 | 5 | 28 | 24 |
| 1/2 | 14 | 15 | 11 | 58.5 | 38 | 32 | 26 | 5 | 30 | 28 |
| 3/4 | 16 | 17 | 18 | 75.5 | 51 | 45 | 38 | 6 | 32 | 32 |
| 1 | 19 | 20 | 25 | 87 | 60 | 52 | 52 | 6 | 39 | 38 |
| 11/4 | 21 | 22 | 30 | 96 | 65 | 60 | 60 | 6 | 44 | 45 |
| 11/2 | 21 | 22 | 38 | 98 | 67 | 65 | 65 | 6 | 51 | 50 |
| 2 | 25 | 26 | 48 | 114 | 78 | 80 | 80 | 7 | 60 | 58 |
| 21/2 | 28 | 23 | 60 | 113.5 | 75 | 95 | 95 | 7 | 75 | 70 |
| 3 | 30 | 26 | 75 | 121.5 | 81 | 106 | 106 | 7 | 87 | 78 |



www.hawkfluid.cn

## 1102 系列中压 / 中速旋转接头

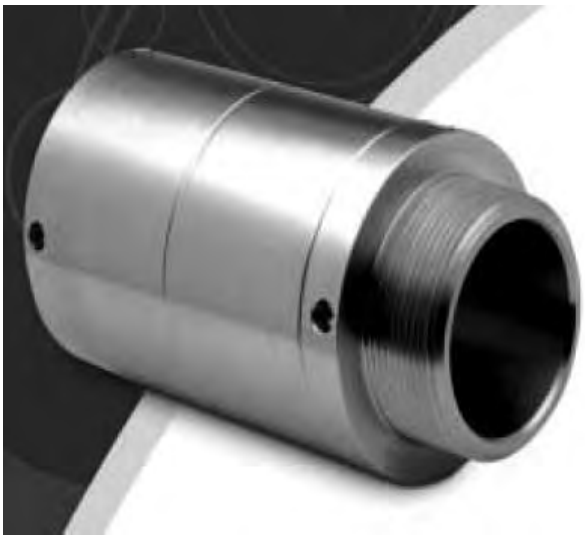

工作温度： 碳钢 100℃ 不锈钢 200℃
转速（最大）： 90 转 / 分钟

| 尺寸 | 工作压力 bar | |
|---|---|---|
| | 碳钢 | 不锈钢 |
| 1/4″ | 80 | 30 |
| 3/8″ | 80 | 30 |
| 1/2″ | 80 | 30 |
| 3/4″ | 60 | 25 |
| 1″ | 60 | 25 |
| 1 1/4″ | 40 | 20 |
| 1 1/2″ | 40 | 20 |
| 2″ | 30 | 15 |
| 2 1/2″ | 30 | 15 |
| 3″ | 30 | 15 |
| 4″ | 20 | 10 |
| 5″ | 20 | 10 |
| 6″ | 15 | 8 |

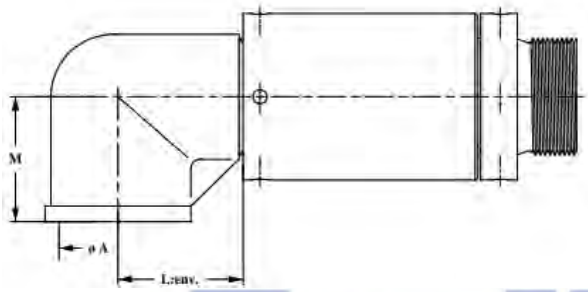


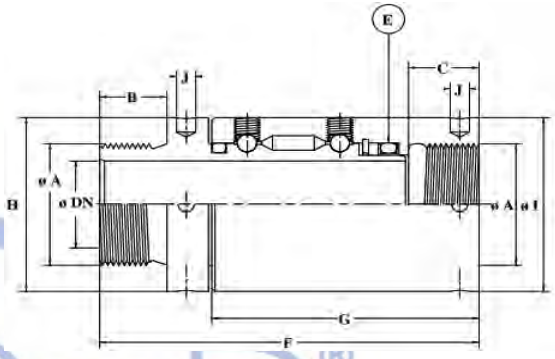


| A NPT/G | B | C | DN | F | G | H | I | J | L | M |
|---|---|---|---|---|---|---|---|---|---|---|
| 1/4 | 10 | 11 | 7 | 63 | 45 | 19 | 25 | 5 | 20 | 20 |
| 3/8 | 11 | 12 | 10 | 72 | 51 | 26 | 32 | 5 | 28 | 24 |
| 1/2 | 14 | 15 | 11 | 78 | 54 | 26 | 32 | 5 | 30 | 28 |
| 3/4 | 16 | 17 | 18 | 96 | 67.5 | 38 | 45 | 6 | 32 | 32 |
| 1 | 19 | 20 | 25 | 107 | 75.5 | 52 | 52 | 6 | 39 | 38 |
| 11/4 | 21 | 22 | 30 | 118 | 83.5 | 60 | 60 | 6 | 44 | 45 |
| 11/2 | 21 | 22 | 38 | 131 | 96.5 | 65 | 65 | 6 | 51 | 50 |
| 2 | 25 | 26 | 48 | 150 | 111.5 | 80 | 80 | 7 | 60 | 58 |
| 21/2 | 28 | 30 | 60 | 171 | 128 | 95 | 95 | 7 | 75 | 70 |
| 3 | 30 | 32 | 75 | 185 | 140 | 106 | 106 | 7 | 87 | 78 |
| 4 | 35 | 40 | 100 | 203 | 157 | 138 | 138 | 7 | - | - |
| 5 | 35 | 40 | 120 | 203 | 157 | 170 | 170 | 7 | - | - |
| 6 | 35 | 40 | 150 | 203 | 157 | 200 | 200 | 7 | - | - |



www.hawkfluid.cn

## HRK 系列

### 使用条件等

最高压力：

Sizel0A ～ 40A:34.3MPa (350kgf/cm$^2$)

Size 50A ～ 80A： 24.5Mpa (250kgf/cm$^2$)

最高温度：100° C

本体材质：钢（钢焊接）/ 不锈钢

标准密封圈：材质 :NBR/PTFE

连接：螺纹型 (Rc)

### 用途

用于各种油压 - 水压 - 设备的管道回转部。

HRK 型可以用于极高压，动作比較激烈的部位。能够实现長寿命 - 稳定的工作。

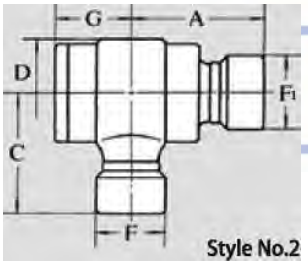


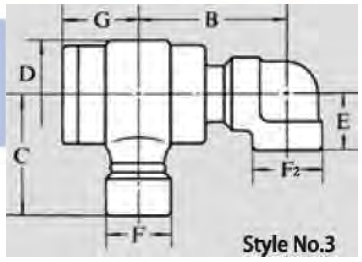


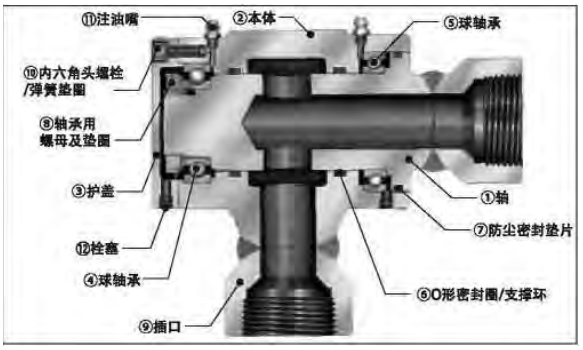


### 特点

• 通过优异的压力平衡设计，来平衡从内部的高压流体所产生的推力负荷，避免轴承承受过大负荷。同时，能够承受极高压，而且压力所产生的转矩变动也很少，能够实现稳定的工作。

• 密封部分使用带特殊密封圈，轴承部分安装了 2 个（径向球轴承），因此具有很大的机械强度。

• 结构简单，维护也很容易。

### 型号以及大小：如何订购？指示尺寸？

Type->Style No.->Size

HRK—2/3 — 10A/15A/20A/25A/32A 40A/50A/65A/80A

例如）HRK-2 25A

※ 密封圈材质还有氟橡胶、PTFE 等，

我们将使用您指定的材质。

※ 也可以生产连接方式为法兰型（HRK-2F/3F）的接头。

请指定法兰的规格。

| 公称尺寸 | | A | B | C | D | E | F | F1 | F2 | G |
|---|---|---|---|---|---|---|---|---|---|---|
| 10A | 3/8B | 60 | 85 | 40 | 60 | 26 | 33 | 33 | 27 | 40 |
| 15A | 1/2B | 60 | 85 | 40 | 60 | 29 | 33 | 33 | 33 | 40 |
| 20A | 3/4B | 82 | 107 | 55 | 75 | 35 | 53 | 38 | 38 | 57 |
| 25A | 1B | 82 | 107 | 55 | 75 | 38 | 53 | 47 | 47 | 57 |
| 32A | 1 1/4B | 115 | 130 | 105 | 95 | 45 | 57 | 57 | 57 | 69 |
| 40A | 1 1/2B | 120 | 130 | 110 | 95 | 51 | 64 | 68 | 64 | 69 |
| 50A | 2B | 135 | 155 | 130 | 125 | 60 | 77 | 77 | 77 | 88 |
| 65A | 2 1/2B | 165 | 180 | 155 | 155 | 67 | 95 | 95 | 96 | 94 |
| 80A | 3B | 170 | 205 | 170 | 170 | 86 | 114 | 114 | 114 | 100 |



www.hawkfluid.cn

**工作特性：**周期往复运动
**适用环境：**高温潮湿、粉尘大且有振动（连铸机）
**工作压力：**PN30-42MPa
标准材质为 0Cr18Ni9, 其它材质及工作压力请来电咨询。

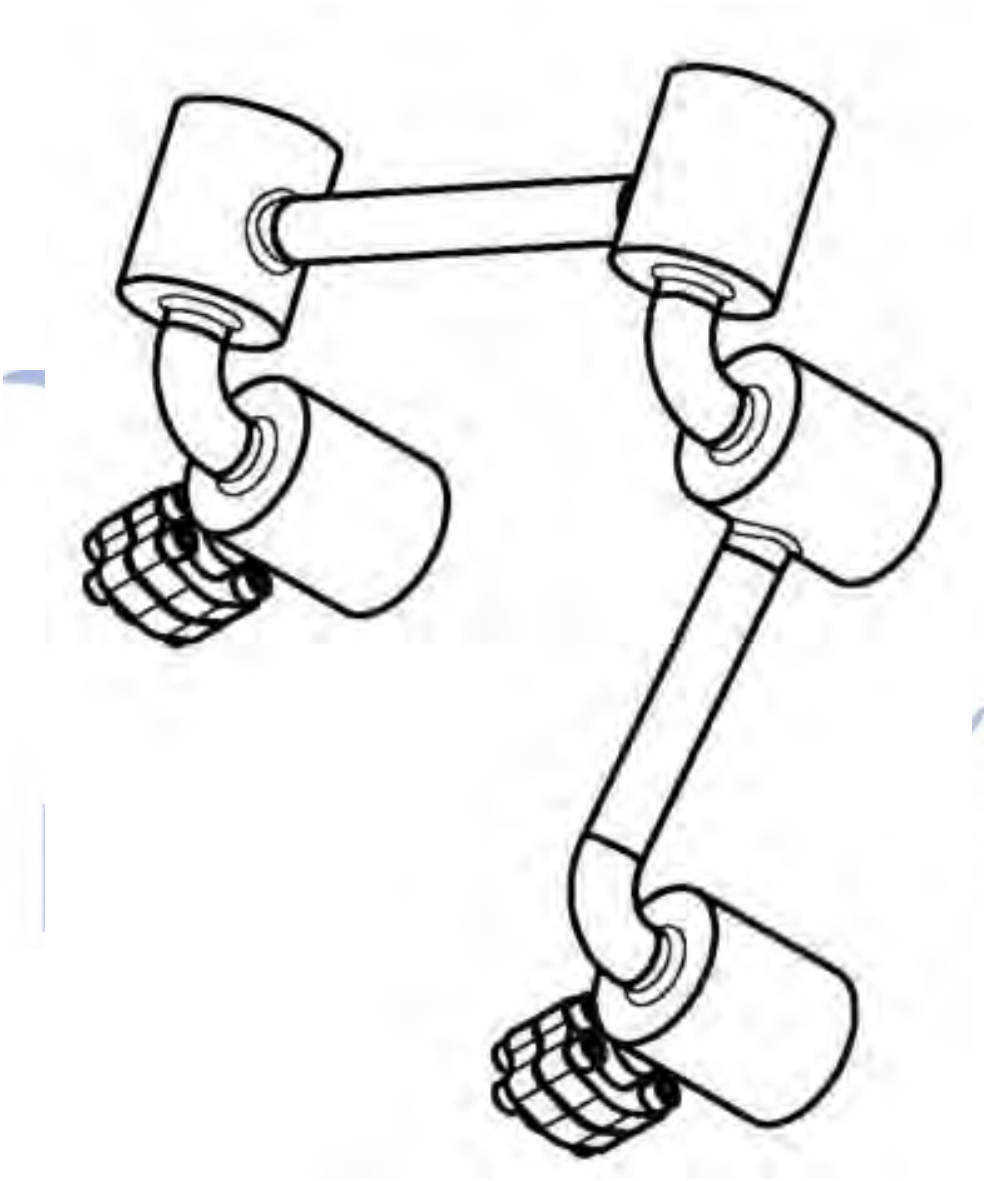



www.hawkfluid.cn

**特点：**

• **阴阳接头均带自封阀：**阴阳接头对接后相互将自封阀顶开，通道打开，拉动套筒将阴阳接头分开后，自封阀在弹簧的作用下自动关闭，防止流体溢出。

• **安全锁：**作为可选配置（需批量供应），阴接头表面有一个安全销，接头对接后转动接头的套筒，使套筒的沟槽偏离安全销，套筒将无法前后移动，避免接头被意外分开。

母插座 SOCKET

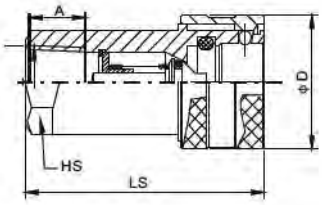


| Part No . | LS | ϕ D | HS | A | T |
|---|---|---|---|---|---|
| HK001-02SF | 50 | 26 | 19*6 角 | 13 | G1/4 NPT1/4 |
| HK001-03SF | 56 | 31.5 | 22*6 角 | 14 | G3/8 NPT3/8 |
| HK001-04SF | 66 | 39 | 27*6 角 | 16 | G1/2 NPT1/2 |
| HK001-06SF | 80 | 48 | 34*6 角 | 18 | G3/4 NPT3/4 |
| HK001-08SF | 94 | 58 | 41*6 角 | 21 | G1 NPT1 |
| HK001-10SF | 112 | 69 | 50*6 角 | 25 | G1-1/4 NPT1-1/4 |
| HK001-12SF | 127.5 | 84.5 | 60*6 角 | 25.5 | G1-1/2 NPT1-1/2 |
| HK001-16SF | 158 | 99 | 75*6 角 | 26 | G2 NPT2 |

公插头 PLUG

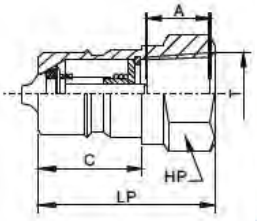


| Part No . | LP | C | HP | A | T |
|---|---|---|---|---|---|
| HK001-02PF | 35.5 | 14.5 | 19*6 角 | 13 | G1/4 NPT1/4 |
| HK001-03PF | 36.5 | 21.5 | 22*6 角 | 14 | G3/8 NPT3/8 |
| HK001-04PF | 43.5 | 27 | 27*6 角 | 16 | G1/2 NPT1/2 |
| HK001-06PF | 57 | 28 | 34*6 角 | 18 | G3/4 NPT3/4 |
| HK001-08PF | 59.5 | 36 | 41*6 角 | 21 | G1 NPT1 |
| HK001-10PF | 70 | 69 | 50*6 角 | 25 | G1-1/4 NPT1-1/4 |
| HK001-12PF | 78 | 84.5 | 60*6 角 | 25.5 | G1-1/2 NPT1-1/2 |
| HK001-16PF | 98 | 99 | 75*6 角 | 26 | G2 NPT2 |

| | | | | | | | | |
|---|---|---|---|---|---|---|---|---|
| 格 ( 英寸 )Body Size(in) | 1 /4 | 3/8 | 1/2 | 3/4 | 1 | 1-1/4 | 1-1/2 | 2 |
| 额定压力 Rated pressure(PSI) | 5000 | 4000 | 4000 | 3000 | 3000 | 3000 | 2000 | 2000 |
| 额定流量 Rated flow(GPM) | 3 | 6 | 12 | 28 | 50 | 88 | 220 | 224 |
| 温度范围 ( 标准密封圈 )Temperature range(std seals) -20℃～+80℃ | | | | | | | | |
| 标准密封圈材料为氟橡胶 Standard seal material is NBR | | | | | | | | |

www.hawkfluid.cn

母插座 SOCKET

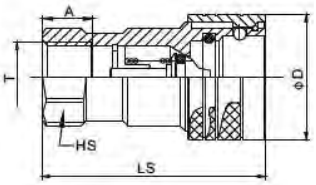


| Part No . | LS | ϕD | HS | A | T |
|---|---|---|---|---|---|
| HK004-02SF | 50 | 26 | 19*6 角 | 13 | G1/4 NPT1/4 |
| HK004-03SF | 60 | 31.5 | 22*6 角 | 14 | G3/8 NPT3/8 |
| HK004-04SF | 68 | 39 | 27*6 角 | 16 | G1/2 NPT1/2 |
| HK004-06SF | 80 | 48 | 34*6 角 | 18 | G3/4 NPT3/4 |
| HK004-08SF | 99.5 | 53 | 41*6 角 | 21 | G1 NPT1 |
| HK004-10SF | 112 | 69 | 50*6 角 | 25 | G1-1/4 NPT1-1/4 |
| HK004-12SF | 127.5 | 84.5 | 60*6 角 | 25.5 | G1-1/2 NPT1-1/2 |
| HK004-16SF | 158 | 99 | 75*6 角 | 26 | G2 NPT2 |

公插头 PLUG

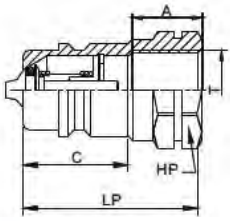


| Part No . | LP | C | HP | A | T |
|---|---|---|---|---|---|
| HK004-02PF | 35.5 | 15 | 19*6 角 | 13 | G1/4 NPT1/4 |
| HK004-03PF | 42 | 26.5 | 22*6 角 | 14 | G3/8 NPT3/8 |
| HK004-04PF | 46 | 26.5 | 27*6 角 | 16 | G1/2 NPT1/2 |
| HK004-06PF | 54 | 28 | 34*6 角 | 18 | G3/4 NPT3/4 |
| HK004-08PF | 65.5 | 35 | 41*6 角 | 21 | G1 NPT1 |
| HK004-10PF | 70 | 45 | 50*6 角 | 25 | G1-1/4 NPT1-1/4 |
| HK004-12PF | 78 | 51 | 60*6 角 | 25.5 | G1-1/2 NPT1-1/2 |
| H004-16PF | 98 | 61 | 75*6 角 | 26 | G2 NPT2 |

| 规格 ( 英寸 )Body Size(in) | 1 /4 | 3 /8 | 1 /2 | 3 /4 | 1 | 1-1/4 | 1-1/2 | 2 |
|---|---|---|---|---|---|---|---|---|
| 额定压力 Rated pressure(PSI) | 3000 | 3000 | 3000 | 2000 | 2000 | 1000 | 1000 | 1000 |
| 额定流量 Rated flow(GPM) | 3 | 6 | 12 | 28 | 50 | 88 | 220 | 224 |
| 温度范围 ( 标准密封圈 )Temperature range(std seals) -20℃～+80℃ | | | | | | | | |
| 标准密封圈材料为氟橡胶 Standard seal material is FPM | | | | | | | | |

1．HK004 系列液压快速接头主要用于建筑设备、森林设备、液压机械及石油设备等其他所需的液压应用。

2．接头断开时，阀芯自动闭合，防止泄漏，接头连接后，阀自动开启，在额定工作范围内，始终保持流体的畅通。

3. 材质：SUS316 或 SUS304。

4．符合 ISO7241-A 标准。

5．可互换产品：美国派克 PARKER6600 系列、意大利快事达 FASTERANV 系列、美国爱力克 AEROQUIP5600 系列美国汉森 HANSENHa15000 系列。

阴防尘帽 ( 配阳接头 )

阳防尘帽 ( 配阴接头 )

| 尺寸 | 型 号 | 材 质 |
|---|---|---|
| 1/4″ | 61PDC-4 | 工程塑料 |
| 3/8″ | 61PDC-6 | |
| 1/2″ | 61PDC-8 | |
| 3/4″ | 61PDC-12 | |
| 1″ | 61PDC-16 | |

| 尺寸 | 型 号 | 材 质 |
|---|---|---|
| 1/4″ | 61PDP-4 | 工程塑料 |
| 3/8″ | 61PDP-6 | |
| 1/2″ | 61PDP-8 | |
| 3/4″ | 61PDP-12 | |
| 1″ | 61PDP-16 | |



www.hawkfluid.cn

**特点：**

阴阳接头均带自封阀

1.HK101 系列液压快速接头主要建筑设备；森林设备、液压机械及石油设备等其需的液压应用。

2. 接头断开时，阀芯自动闭合，防止泄漏，接头连接后阀自动开启，在额定工作范围内，始终保持流体的畅通。

3. 关键部位经过感应淬火，耐用性好。

4. 符合 ISO7241-B 标准。

5. 可互换产品：美国派克 60 系列、意利快事达 HNV 列、美国爱力克 FD45 系列、美国汉森 Hk 系列。

母插座 SOCKET

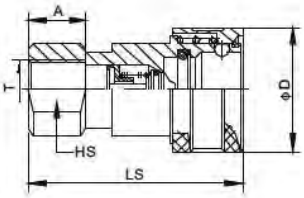


| Part No . | LS | ϕ D | HS | A | T |
|---|---|---|---|---|---|
| HK101-02SF | 58 | 28.5 | 19 | 13 | G1/4 NPT1/4 |
| HK101-03SF | 65 | 35 | 22 | 14 | G3/8 NPT3/8 |
| HK101-04SF | 74 | 44.5 | 28.5 | 18 | G1/2 NPT1/2 |
| HK101-06SF | 92 | 54 | 36 | 22 | G3/4 NPT3/4 |
| HK101-08SF | 105 | 65 | 41 | 23 | G1 NPT1 |

公插头 PLUG

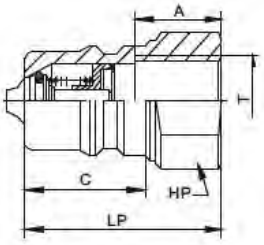


| Part No . | LP | C | HP | A | T |
|---|---|---|---|---|---|
| HK101-02PF | 35.5 | 22.8 | 19*6 角 | 13 | G1/4 NPT1/4 |
| HK101-03PF | 40 | 25 | 22*6 角 | 14 | G3/8 NPT3/8 |
| HK101-04PF | 46.5 | 28 | 27*6 角 | 18 | G1/2 NPT1/2 |
| HK101-06PF | 56 | 36 | 36*6 角 | 22 | G3/4 NPT3/4 |
| HK101-08PF | 65 | 45 | 41*6 角 | 23 | G1 NPT1 |

| | | | | | |
|---|---|---|---|---|---|
| 规格 ( 英寸 )Body Size(in) | 1 /4 | 3/8 | 1/2 | 3/4 | 1 |
| 额定压力 Rated pressure(PSI) | 5000 | 4000 | 4000 | 3000 | 3000 |
| 额定流量 Rated flow(GPM) | 3 | 6 | 12 | 28 | 50 |
| 温度范围 ( 标准密封圈 )Temperature range(std seals) -20℃ ～ +80℃ | | | | | |
| 标准密封圈材料为氟橡胶 Standard seal material is NBR | | | | | |



www.hawkfluid.cn

1.HK103 系列液压快速接头主要用于建筑设备、森林设备、液压机械及石油设备等其他所需的液压应用。
2．接头断开时，阀芯自动闭合，防止泄漏，接头连接后，阀自动开启，在额定工作范围内，始终保持流体的畅通。
3. 材质 SUS316 或 SUS304。
4. 符合 ISO7241-B 标准。
5. 可互换产品：美国派克 PARKER60 系列、意大利快事达 FASTERHNV 系列、美国爱力克 AEROQVIPFd45 系列、美国汉森 HANSENHk 系列。

**母插座 SOCKET**

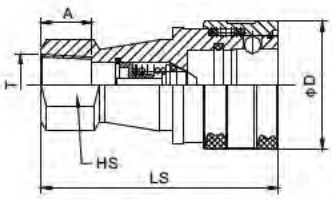


| Part No. | LS | ϕD | HS | A | T |
|---|---|---|---|---|---|
| HK103-01SF | 48 | 24 | 2 角 14 | 10 | ZG1/8 |
| HK103-02SF | 58 | 28 | 2 角 19 | 12.5 | ZG1/4 |
| HK103-03SF | 65 | 35 | 2 角 21 | 13 | ZG3/8 |
| HK103-04SF | 72 | 45 | 2 角 29 | 14 | ZG1/2 |
| HK103-06SF | 88 | 55 | 2 角 35 | 17 | ZG3/4 |
| HK103-08SF | 102 | 65 | 2 角 41 | 23 | ZG1 |
| HK103-10SF | 115 | 79 | 2 角 54 | 27 | ZG1-1/4 |
| HK103-12SF | 124 | 79 | 2 角 63 | 27 | ZG1-1/2 |
| HK103-16SF | 132 | 109 | 2 角 77 | 30 | ZG2 |

**公插头 PLUG**

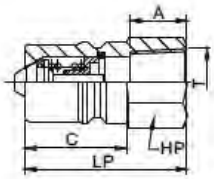


| Part No. | LP | C | HP | A | T |
|---|---|---|---|---|---|
| HK103-01PF | 29 | 19 | 6 角 14 | 10 | ZG1/8 |
| HK103-02PF | 36 | 22.5 | 6 角 19 | 12.5 | ZG1/4 |
| HK103-03PF | 40 | 25 | 6 角 21 | 13 | ZG3/8 |
| HK103-04PF | 44 | 28 | 6 角 29 | 14 | ZG1/2 |
| HK103-06PF | 52 | 36 | 6 角 35 | 17 | ZG3/4 |
| HK103-08PF | 62 | 40 | 6 角 41 | 23 | ZG1 |
| HK103-10PF | 70 | 45 | 6 角 54 | 27 | ZG1-1/4 |
| HK103-12PF | 75 | 49 | 6 角 63 | 27 | ZG1-1/2 |
| HK103-16PF | 80 | 52 | 6 角 77 | 30 | ZG2 |

| 规格（英寸）Body Size(in) | 1/8 | 1/4 | 3 /8 | 1 /2 | 3/4 | 1 | 1-1/4 | 1-1/2 | 2 |
|---|---|---|---|---|---|---|---|---|---|
| 额定压力 Rated pressure(PSI) | 2000 | 2000 | 1500 | 1500 | 1500 | 1000 | 1000 | 1000 | 1000 |
| 额定流量 Rated flow(GPM) | 1 | 3 | 6 | 12 | 28 | 50 | 75 | 100 | 150 |
| 温度范围（标准密封圈）Temperature range(std seals) -20℃～+80℃ | | | | | | | | | |
| 标准密封圈材料为氟橡胶 Standard seal material is FPM | | | | | | | | | |

**阴防尘帽**（配阳接头）

| 尺寸 | 型 号 | 材 质 |
|---|---|---|
| 1/8″ | 72PDC-2 | 工程塑料 |
| 1/4″ | 72PDC-4 | |
| 3/8″ | 72PDC-6 | |
| 1/2″ | 72PDC-8 | |
| 3/4″ | 72PDC-12 | |
| 1″ | 72PDC-16 | |

**阳防尘帽**（配阴接头）

| 尺寸 | 型 号 | 材 质 |
|---|---|---|
| 1/8″ | 72PDP-2 | 工程塑料 |
| 1/4″ | 72PDP-4 | |
| 3/8″ | 72PDP-6 | |
| 1/2″ | 72PDP-8 | |
| 3/4″ | 72PDP-12 | |
| 1″ | 72PDP-16 | |



www.hawkfluid.cn

**特点：**

• **阴阳接头均带自封阀：**阴阳接头对接后相互将自封阀顶开，通道打开，分开后自封阀自动关闭，防止流体溢出。

• **无泄漏：**在对接和分开过程中真正做到几乎无泄漏，保持环境的清洁和安全。

• **安全锁：**阴接头表面有一个安全销，接头对接后转动接头的套筒，使套筒的沟槽偏离安全销，套筒将无法前后移动，避免接头被意外分开。

• **操作方便：**只用一只手将阴阳接头相互推入，即可完成连接。

• **抗污染：**由于接头前端为平齐端面，可以减少藏污纳垢，并有利于清理，避免将污物带入接头内。

• **材质：标准材质为碳钢镀锌（SUS304 可定做）**

**应用：**用于要求保持环境干净的液压系统；环境恶劣但要保证接头对接过程中不污染接头内介质的场合。

母插座 SOCKET

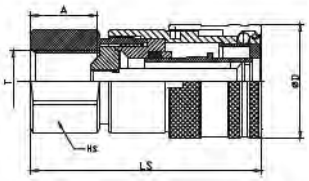


| Part No . | LS | ϕ D | HS | A | T |
|---|---|---|---|---|---|
| HK302-02SF | 60 | 28 | S22 六角 | 14 | G1/4 NPT1/4 |
| HK302-03SF-3/8 | 72 | 32 | S24 六角 | 14 | G3/8 NPT3/8 |
| HK302-03SF-1/2 | 76 | 32 | S27 六角 | 16 | G1/2 NPT1/2 |
| HK302-04SF | 77 | 38 | S32 六角 | 16 | G1/2 NPT1/2 |
| HK302-04SF-3/4 | 79 | 38 | S36 六角 | 22 | G3/4 NPT3/4 |
| HK302-06SF | 79 | 42 | S36 六角 | 22 | G3/4 NPT3/4 |
| HK302-08SF | 97 | 48 | S41 六角 | 23.5 | G1 NPT1 |

公插头 PLUG

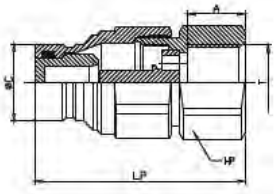


| Part No . | LP | ϕ C | HP | A | T |
|---|---|---|---|---|---|
| HK302-02PF | 48 | 16 | S22 六角 | 14 | G1/4 NPT1/4 |
| HK302-03PF | 56 | 19.7 | S24 六角 | 14 | G3/8 NPT3/8 |
| HK302-03PF-1/2 | 58 | 19.7 | S27 六角 | 16 | G1/2 NPT1/2 |
| HK302-04PF | 73 | 24.5 | S32 六角 | 16 | G1/2 NPT1/2 |
| HK302-04PF-3/4 | 55 | 24.5 | S36 六角 | 20 | G3/4 NPT3/4 |
| HK302-08PF | 74 | 27 | S36 六角 | 22 | G3/4 NPT3/4 |
| HK302-08PF | 86 | 30 | S41 六角 | 23.5 | G1 NPT1 |

| | | | | | |
|---|---|---|---|---|---|
| 规格（英寸）Body Size(in) | 1/4 | 3/8 | 1/2 | 3/4 | 1 |
| 额定压力 Rated pressure(PSI) | 5000 | 3000 | 3000 | 3000 | 3000 |
| 额定流量 Rated flow(GPM) | 3 | 6 | 12 | 28 | 50 |
| 温度范围（标准密封圈）Temperature range(std seals) -20℃～+80℃ | | | | | |
| 标准密封圈材料为氟橡胶 Standard seal material is NBR | | | | | |

| 规格 | 1/4″ | 3/8″ | 1/2″ | 3/4″ | 1″ | 11/4″ |
|---|---|---|---|---|---|---|
| 防尘帽（配阳接头） | MD1/4″ CAP | MD3/8″ CAP | MD1/2″ CAP | MD3/4″ CAP | MD1″ CAP | MD11/4″ CAP |
| 防尘帽（配阴接头） | FP1/4″ CAP | FP3/8″ CAP | FP1/2″ CAP | FP3/4″ CAP | FP1″ CAP | FP11/4″ CAP |



www.hawkfluid.cn

## 钢管固定系统

公司提供的塑料管夹为管路提供支撑和固定，可提供三种固定方式：

焊接底板固定

焊接 / 螺栓两用底板固定

导轨固定

**特点：**

- 能吸收冲击和振动
- 减小系统部件承受的应力
- 增强系统可靠性

**技术参数**

- 管夹体材质：聚丙烯塑料，可用于户外
- 顶板、底板材质：低碳钢
- 耐温：-35℃ ～ 90℃

| 推荐的管夹间距 | | 弯管的装配 |
|---|---|---|
| 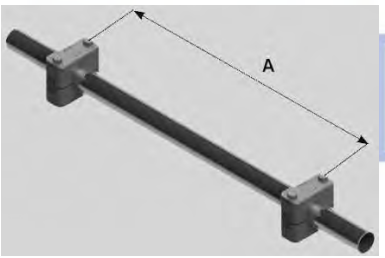  | | |
| 与相应的管子外径配合的管夹间距只是参考数值。表列数值适用于静负荷。 | | 装配弯管时，应直接在弯管的前部和后部用管夹固定。建议这样的支承点应为固定位置。 |
| 管子外径[mm] | 管夹间距A[m] | |
| 6.0～12.7 | 1.0 | |
| 12.7～22.0 | 1.2 | |
| 22.0～32.0 | 1.5 | |
| 32.0～38.0 | 2.0 | |
| 38.0～57.0 | 2.7 | |
| 57.0～75.0 | 3.0 | |
| 75.0～76.1 | 3.5 | |



www.hawkfluid.cn

| 管夹用途：固定钢管，减震<br><br>材质<br>管夹体：聚丙烯塑料，<br>耐温－35℃～＋90℃，<br>可在户外长期使用。<br>底板等其他材料：碳钢 | | 焊接式底板 | 焊接/螺栓两用底板 | 导轨安装 | 导轨/滑动螺母 | |
|---|---|---|---|---|---|---|
| | | | | | 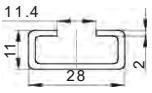  滑动螺母TM－A | |
| 管夹系列 | 管子外径 [mm] | 订货号 | 订货号 | 订货号（不含导轨） | 订货号 (1=1M) | 订货号 (1=2M) |
| 1 | 6<br>6.4<br>8<br>9.5<br>10<br>12 | RAPR3-106<br>RAPR3-106.4<br>RAPR3-108<br>RAPR3-109.5<br>RAPR3-110<br>RAPR3-112 | RAPR6-106<br>RAPR6-106.4<br>RAPR6-108<br>RAPR6-109.5<br>RAPR6-110<br>RAPR6-112 | RAPR12-106<br>RAPR12-106.4<br>RAPR12-108<br>RAPR12-109.5<br>RAPR12-110<br>RAPR12-112 | | |
| 2 | 12.7<br>13.5<br>14<br>15<br>16<br>17.2<br>18 | RAPR3-212.7<br>RAPR3-213.5<br>RAPR3-214<br>RAPR3-215<br>RAPR3-216<br>RAPR3-217.2<br>RAPR3-218 | RAPR6-212.7<br>RAPR6-213.5<br>RAPR6-214<br>RAPR6-215<br>RAPR6-216<br>RAPR6-217.2<br>RAPR6-218 | RAPR12-212.7<br>RAPR12-213.5<br>RAPR12-214<br>RAPR12-215<br>RAPR12-216<br>RAPR12-217.2<br>RAPR12-218 | | |
| 3 | 19<br>20<br>21.3<br>22<br>23<br>25 | RAPR3-319<br>RAPR3-320<br>RAPR3-321.3<br>RAPR3-322<br>RAPR3-323<br>RAPR3-325 | RAPR6-319<br>RAPR6-320<br>RAPR6-321.3<br>RAPR6-322<br>RAPR6-323<br>RAPR6-325 | RAPR12-319<br>RAPR12-320<br>RAPR12-321.3<br>RAPR12-322<br>RAPR12-323<br>RAPR12-325 | | |
| 4 | 26.9<br>28<br>30 | RAPR3-426.9<br>RAPR3-428<br>RAPR3-430 | RAPR6-426.9<br>RAPR6-428<br>RAPR6-430 | RAPR12-426.9<br>RAPR12-428<br>RAPR12-430 | TS11-A/B1 | TS11-A/B2 |
| 5 | 32<br>33.7<br>35<br>38<br>40<br>42 | RAPR3-532<br>RAPR3-533.7<br>RAPR3-535<br>RAPR3-538<br>RAPR3-540<br>RAPR3-542 | RAPR6-532<br>RAPR6-533.7<br>RAPR6-535<br>RAPR6-538<br>RAPR6-540<br>RAPR6-542 | RAPR12-532<br>RAPR12-533.7<br>RAPR12-535<br>RAPR12-538<br>RAPR12-540<br>RAPR12-542 | | |
| 6 | 44.5<br>45<br>48<br>50<br>50.8<br>52<br>55<br>57 | RAPR3-644.5<br>RAPR3-645<br>RAPR3-648<br>RAPR3-650<br>RAPR3-650.8<br>RAPR3-652<br>RAPR3-655<br>RAPR3-657 | RAPR6-644.5<br>RAPR6-645<br>RAPR6-648<br>RAPR6-650<br>RAPR6-650.8<br>RAPR6-652<br>RAPR6-655<br>RAPR6-657 | RAPR12-644.5<br>RAPR12-645<br>RAPR12-648<br>RAPR12-650<br>RAPR12-650.8<br>RAPR12-652<br>RAPR12-655<br>RAPR12-657 | | |
| 7 | 57.2<br>60.3<br>63.5<br>70<br>73<br>76.1 | RAPR3-757.2<br>RAPR3-760.3<br>RAPR3-763.5<br>RAPR3-770<br>RAPR3-773<br>RAPR3-776.1 | RAPR6-757.2<br>RAPR6-760.3<br>RAPR6-763.5<br>RAPR6-770<br>RAPR6-773<br>RAPR6-776.1 | RAPR12-757.2<br>RAPR12-760.3<br>RAPR12-763.5<br>RAPR12-770<br>RAPR12-773<br>RAPR12-776.1 | | |



www.hawkfluid.cn

| 订货示例 | 管夹体 | 焊接式底板 | | | 焊接/螺栓两用底板 | | | | 螺栓 | 顶板 |
|---|---|---|---|---|---|---|---|---|---|---|
| 管夹体：RAPR-2 15<br>型号<br>系列号<br>管子外径<br>底板：APK-A 2<br>型号<br>系列号 | | <br> 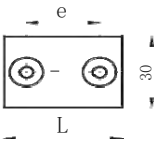 | | | <br> 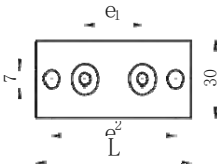 | | | | | |
| 系列号 | 管子外径 [mm] | 订货号 | 订货号 | e | L | 订货号 | e1 | L | e2 | 订货号 | 订货号 |
| 1 | 6<br>6.4<br>8<br>9.5<br>10<br>12 | RAPR-106<br>RAPR-106.4<br>RAPR-108<br>RAPR-109.5<br>RAPR-110<br>RAPR-112 | APK-A1 | 20 | 36 | APL-A1 | 20 | 64 | 50 | SSL-A0/A1<br>M6*30 | DP-A1 |
| 2 | 12.7<br>13.5<br>14<br>15<br>16<br>17.2<br>18 | RAPR-212.7<br>RAPR-213.5<br>RAPR-214<br>RAPR-215<br>RAPR-216<br>RAPR-217.2<br>RAPR-218 | APK-A2 | 26 | 42 | APL-A2 | 26 | 70 | 56 | SSL-A2<br>M6*35 | DP-A2 |
| 3 | 19<br>20<br>21.3<br>22<br>23<br>25 | RAPR-319<br>RAPR-320<br>RAPR-321.3<br>RAPR-322<br>RAPR-323<br>RAPR-325 | APK-A3 | 33 | 50 | APL-A3 | 33 | 78 | 64 | SSL-A3<br>M6*40 | DP-A3 |
| 4 | 26.9<br>28<br>30 | RAPR-426.9<br>RAPR-428<br>RAPR-430 | APK-A4 | 40 | 59 | APL-A4 | 40 | 87 | 73 | SSL-A4<br>M6*45 | DP-A4 |
| 5 | 32<br>33.7<br>35<br>38<br>40<br>42 | RAPR-532<br>RAPR-533.7<br>RAPR-535<br>RAPR-538<br>RAPR-540<br>RAPR-542 | APK-A5 | 52 | 72 | APL-A5 | 52 | 100 | 86 | SSL-A5<br>M6*60 | DP-A5 |
| 6 | 44.5<br>45<br>48<br>50<br>50.8<br>52<br>55<br>57 | RAPR-644.5<br>RAPR-645<br>RAPR-648<br>RAPR-650<br>RAPR-650.8<br>RAPR-652<br>RAPR-655<br>RAPR-657 | APK-A6 | 66 | 88 | APL-A6 | 66 | 116 | 100 | SSL-A6<br>M6*70 | DP-A6 |
| 7 | 57.2<br>60.3<br>63.5<br>70<br>73<br>76.1 | RAPR-657.2<br>RAPR-760.3<br>RAPR-763.5<br>RAPR-770<br>RAPR-773<br>RAPR-776.1 | APK-A7 | 94 | 122 | APL-A7 | 94 | 150 | 136 | SSL-A7<br>M6*100 | DP-A7 |

HAWK FLUID®

**应用：**公司提供的 PT1W 软管可用于气体及液体，其它橡胶软管可用于液体和 16bar 以下的低压气体。

**软管及接头材质与输送流体的化学兼容性对软管总成的使用寿命至关重要！**

**技术参数：**

**压力：**软管系统的脉冲压力或峰值压力必顺小于软管的最大工作压力

**温度：**软管总成内部介质温度和外部环境温度必须小于软管的连续作业温度，一般来说高温高压综合工况下，软管使用寿命会降低， 高温工况下软管外套高温护套有利于保护软管。

**软管总成订货示例：**

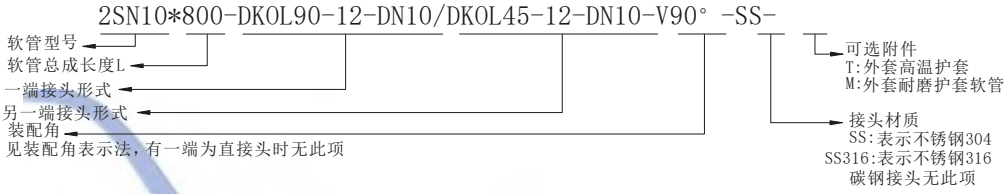


**软管总成长度表示法：**

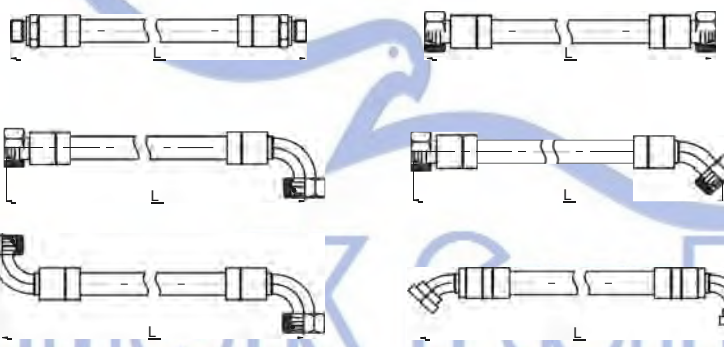

**软管总成装配角表示法：**

两头均为弯头的软管总成放在同一条直线上，以远端一个接头的垂直方向为基准，按顺时针方向测量另一个接头 与垂直方向接头之间的夹角，此夹角为装配角。

0°
同侧

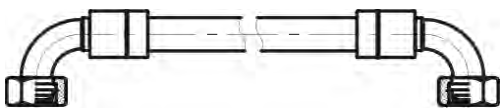

180°
反向

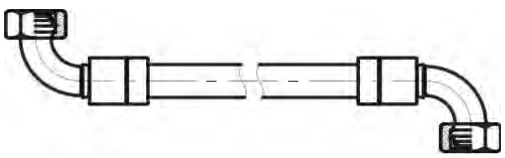

270°
顺时针

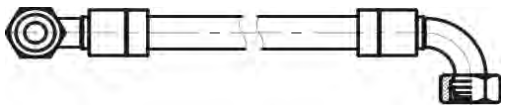

90°
顺时针

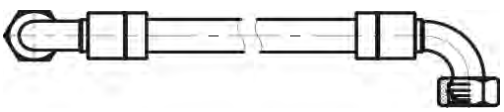



www.hawkfluid.cn

总成的工作性能取决于正确的安装。过长的总成不仅影响外观，同时造成不必要的浪费。总成长度不足的情况下，管体伸缩则会影响动力传输并减少管体寿命。

以下示意图展示了正确的总成安装方式，以取得最大工作效率和经济效益。

由于在高压状态下，管体长度会出现 +2% 到 -4% 的变 化，因此需保持足够的松弛度。

选用适当角度的过渡接头以避免管体的过度弯曲。

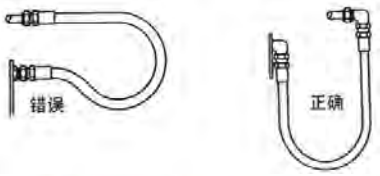


当管体弯曲半径小于最少弯曲半径时，必须使用过 渡接头以避免管体过度弯曲。

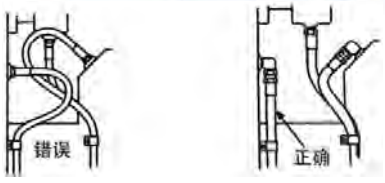


通过使用 45° 或 90° 的接头和过渡接头以保证管路 的直接性并避免长度过长。

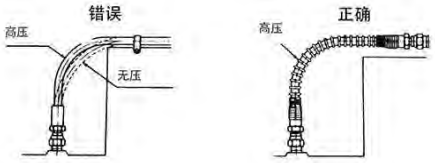


压力上升时，管体会有长度变化，因此在管体弯曲部 分不要用管夹固定，而应用弹簧保护套保护管体。此外，不要将高压管路和低压管路用管夹固定在一起，而应用 弹簧护套保护管体。

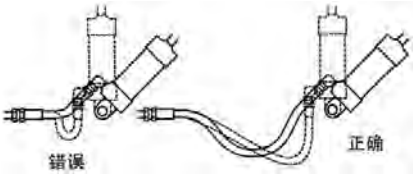


适当的总成长度对于分散在机械运动中造成的移动非常重要，并能有效避免磨损。

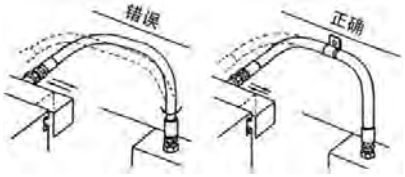


避免将管体扭曲至不同的平面，在平面改变处应使 用管夹。

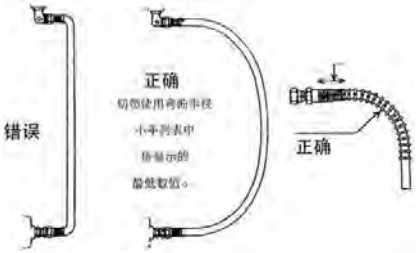


为了避免管体扭曲，管体弯曲方向应同机械运动方 向一致。

管体不可扭曲，如被安装在扭曲的位置上，管体将会 受损，同时扭曲管体内的压力也将使得接头连接松动。因 此在设计时确保管体出现弯曲而不是扭曲。

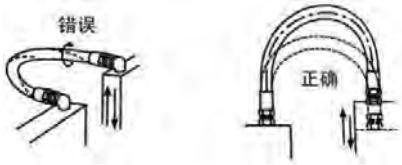


任何情况下都不可以使得胶管的弯曲半径小于样本上标明的最小弯曲半径。同时使用适当的保护套，以确保 管体不会过度弯曲。如果管体弯曲度超出额定标准，将极 大程度上缩短其使用寿命。



www.hawkfluid.cn

**2TE/3TE 中压橡胶软管**
(高柔软纤维编织软管 EN 854)

内外胶层：耐矿物油和耐水合成橡胶
增强层：2 层高抗拉纤维编织

连续作业温度：-40° C ～ +100° C
建议使用介质：空气 ( ＜ 16bar)、水、液压油、防冻剂

| 型号 | 通径 DN [mm] | 规格代号 | 规格英寸 | 内径 [mm] | 外径 [mm] | 最大工作压力 [bar] | 最大工作压力 [psi] | 最小爆破压力 [bar] | 最小弯曲半径 [mm] | 重量 [g/m] |
|---|---|---|---|---|---|---|---|---|---|---|
| 2TE06 | 6 | -4 | 1/4 | 6.4 | 13.4 | 75 | 1100 | 300 | 40 | 140 |
| 2TE08 | 8 | -5 | 5/16 | 7.9 | 14.9 | 68 | 986 | 270 | 50 | 150 |
| 2TE10 | 10 | -6 | 3/8 | 9.5 | 16.5 | 63 | 914 | 250 | 60 | 190 |
| 2TE12 | 12 | -8 | 1/2 | 12.7 | 19.7 | 58 | 840 | 230 | 70 | 240 |
| 2TE16 | 16 | -10 | 5/8 | 15.9 | 23.9 | 50 | 730 | 200 | 90 | 290 |
| 2TE20 | 20 | -12 | 3/4 | 19.0 | 27.0 | 45 | 650 | 180 | 110 | 410 |
| 2TE25 | 25 | -16 | 1 | 25.4 | 34.4 | 40 | 580 | 160 | 150 | 600 |
| 3TE32 | 32 | -20 | 11/4 | 31.8 | 42.3 | 45 | 650 | 180 | 190 | 774 |
| 3TE40 | 40 | -24 | 11/2 | 38.1 | 49.6 | 40 | 580 | 160 | 240 | 973 |
| 3TE50 | 50 | -32 | 2 | 50.8 | 62.3 | 30 | 435 | 120 | 300 | 1246 |



www.hawkfluid.cn

**1SN 高压橡胶软管**
（SAE 100R1AT）

内胶层：耐油合成橡胶
外胶层：耐磨、耐老化合成橡胶
增强层：1 层高抗拉钢丝编织

连续作业温度：-40℃～+100℃
建议使用介质：矿物油、水、水 / 油乳化液

| 型号 | 通径 DN [mm] | 规格代号 | 规格英寸 | 内径 [mm] | 钢丝层外径 [mm] | 外径 [mm] | 最大工作压力 [bar] | [psi] | 最小爆破压力 [bar] | 最小弯曲半径 [mm] | 重量 [g/m] |
|---|---|---|---|---|---|---|---|---|---|---|---|
| 1SN06 | 6 | -4 | 1/4 | 6.4 | 11.1 | 13.2 | 225 | 3265 | 1000 | 100 | 240 |
| 1SN08 | 8 | -5 | 5/16 | 7.9 | 12.7 | 14.7 | 215 | 3120 | 950 | 115 | 280 |
| 1SN10 | 10 | -6 | 3/8 | 9.5 | 15.1 | 17.1 | 180 | 2610 | 800 | 130 | 360 |
| 1SN12 | 12 | -8 | 1/2 | 12.7 | 18.3 | 20.2 | 160 | 2320 | 680 | 180 | 450 |
| 1SN16 | 16 | -10 | 5/8 | 15.9 | 21.5 | 23.2 | 130 | 1885 | 600 | 200 | 510 |
| 1SN20 | 20 | -12 | 3/4 | 19.0 | 25.4 | 27.4 | 105 | 1525 | 500 | 240 | 650 |
| 1SN25 | 25 | -16 | 1 | 25.4 | 33.4 | 35.4 | 88 | 1305 | 360 | 300 | 960 |
| 1SN32 | 32 | -20 | 11/4 | 31.8 | 40.6 | 42.8 | 63 | 945 | 350 | 420 | 1250 |
| 1SN40 | 40 | -24 | 11/2 | 38.1 | 46.9 | 49.9 | 50 | 725 | 280 | 500 | 1600 |
| 1SN50 | 50 | -32 | 2 | 50.8 | 60.4 | 63.2 | 40 | 580 | 250 | 630 | 2200 |

**2SN/2SC 高压橡胶软管**
（SAE 100R2AT）/EN857

Hawk Fluid®

内胶层：耐油合成橡胶
外胶层：耐磨、耐老化合成橡胶
增强层：2 层高抗拉钢丝编织

连续作业温度：-40℃～+100℃
建议使用介质：矿物油、水、水 / 油乳化液

| 型号 | 通径 DN [mm] | 规格代号 | 规格英寸 | 内径 [mm] | 钢丝层外径 [mm] | 外径 [mm] | 最大工作压力 [bar] | [psi] | 最小爆破压力 [bar] | 最小弯曲半径 [mm] | 重量 [g/m] |
|---|---|---|---|---|---|---|---|---|---|---|---|
| 2SN06 | 6 | -4 | 1/4 | 6.4 | 12.7 | 14.6 | 400 | 5800 | 1750 | 100 | 370 |
| 2SN08 | 8 | -5 | 5/16 | 7.9 | 14.3 | 16.2 | 350 | 5075 | 1480 | 115 | 412 |
| 2SN10 | 10 | -6 | 3/8 | 9.5 | 16.7 | 18.5 | 330 | 4785 | 1400 | 130 | 530 |
| 2SN12 | 12 | -8 | 1/2 | 12.7 | 19.8 | 21.5 | 275 | 3990 | 1170 | 180 | 640 |
| 2SN16 | 16 | -10 | 5/8 | 15.9 | 23.0 | 24.7 | 250 | 3625 | 1020 | 200 | 770 |
| 2SN20 | 20 | -12 | 3/4 | 19.0 | 27.0 | 29.0 | 215 | 3120 | 900 | 240 | 960 |
| 2SN25 | 25 | -16 | 1 | 25.4 | 35.0 | 36.9 | 165 | 2540 | 670 | 300 | 1350 |
| 2SN32 | 32 | -20 | 11/4 | 31.8 | 44.5 | 46.5 | 125 | 2030 | 600 | 420 | 2050 |
| 2SN40 | 40 | -24 | 11/2 | 38.1 | 50.9 | 53.7 | 90 | 1450 | 500 | 500 | 2510 |
| 2SN50 | 50 | -32 | 2 | 50.8 | 63.6 | 66.5 | 80 | 1305 | 360 | 630 | 3160 |
| 2SC65 | 65 | -40 | 21/2 | 63.5 | 73.0 | 76.0 | 70 | 1010 | 300 | 760 | 2900 |



www.hawkfluid.cn

**4SP 高压橡胶软管**
（DIN EN 856）

内胶层：耐油合成橡胶
外胶层：耐磨、耐老化合成橡胶
增强层：4 层高抗拉钢丝编织

连续作业温度：-40℃～+100℃
建议使用介质：矿物油、水、水 / 油乳化液

| 型号 | 通径 DN [mm] | 规格代号 | 规格英寸 | 内径 [mm] | 钢丝层外径 [mm] | 外径 [mm] | 最大工作压力 [bar] | [psi] | 最小爆破压力 [bar] | 最小弯曲半径 [mm] | 重量 [g/m] |
|---|---|---|---|---|---|---|---|---|---|---|---|
| 4SP10 | 10 | -6 | 3/8 | 9.5 | 17.5 | 21.4 | 445 | 6670 | 2100 | 180 | 780 |
| 4SP12 | 12 | -8 | 1/2 | 12.7 | 20.2 | 24.6 | 415 | 6165 | 1900 | 230 | 930 |
| 4SP16 | 16 | -10 | 5/8 | 15.9 | 23.6 | 28.2 | 350 | 5800 | 1600 | 250 | 1120 |
| 4SP20 | 20 | -12 | 3/4 | 19.0 | 28.2 | 32.2 | 380 | 5510 | 1600 | 300 | 1480 |

**4SH 高压橡胶软管**
（DIN-EN 856）

内胶层：耐油合成橡胶
外胶层：耐磨、耐老化合成橡胶
增强层：4 层高抗拉钢丝编织

连续作业温度：-40℃～+100℃
建议使用介质：矿物油、水、水 / 油乳化液

| 型号 | 通径 DN [mm] | 规格代号 | 规格英寸 | 内径 [mm] | 钢丝层外径 [mm] | 外径 [mm] | 最大工作压力 [bar] | [psi] | 最小爆破压力 [bar] | 最小弯曲半径 [mm] | 重量 [g/m] |
|---|---|---|---|---|---|---|---|---|---|---|---|
| 4SH25 | 25 | -16 | 1 | 25.4 | 35.1 | 38.7 | 380 | 5585 | 1750 | 340 | 2060 |
| 4SH32 | 32 | -20 | 11/4 | 31.8 | 41.9 | 45.5 | 350 | 5075 | 1400 | 460 | 2420 |
| 4SH40 | 40 | -24 | 11/2 | 38.1 | 48.7 | 53.5 | 290 | 4350 | 1250 | 560 | 3280 |
| 4SH50 | 50 | -32 | 2 | 50.8 | 63.2 | 68.1 | 250 | 3625 | 1000 | 700 | 4500 |

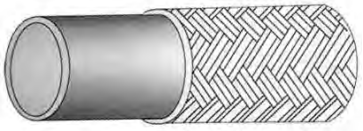

**PT1W 聚四氟乙烯软管**
（耐腐蚀，耐高温）

内层：聚四氟乙烯 PTFE 软管
增强层：1 层不锈钢丝编织网套
特点：耐腐蚀能力很强，温度范围广，可用于气体

连续作业温度：-60° C～+250° C
建议使用介质：各类气体、水、油和化学介质
适用工况：适合不频繁变形，压力脉冲不大的场合

| 型号 | 通径 DN[mm] | 规格英寸 | 内径 [mm] | 外径 [mm] | PTFE 壁厚 | 工作压力 bar(-60～+40° C) | 最小弯曲半径 [mm] |
|---|---|---|---|---|---|---|---|
| PT1W06 | 6 | 1/4 | 6.35 | 9.4 | 0.9 | 175 | 45 |
| PT1W08 | 8 | 5/16 | 8.00 | 11.3 | 0.9 | 150 | 50 |
| PT1W10 | 10 | 3/8 | 9.50 | 12.8 | 0.9 | 135 | 55 |
| PT1W12 | 12 | 1/2 | 12.70 | 16.2 | 0.9 | 120 | 70 |
| PT1W16 | 16 | 5/8 | 16.00 | 19.5 | 0.9 | 100 | 130 |
| PT1W20 | 20 | 3/4 | 19.00 | 22.6 | 1.0 | 90 | 190 |
| PT1W25 | 25 | 1 | 25.40 | 29.7 | 1.1 | 65 | 270 |



www.hawkfluid.cn

**应用：适用于 1SN、2SN、4SP、4SH、PT1W 高压软管及 2TE、3TE 软管。**

**英制圆柱外螺纹（G 螺纹）**

带橡胶密封圈 AGW

材质：不锈钢 304( 后缀“-SS”)

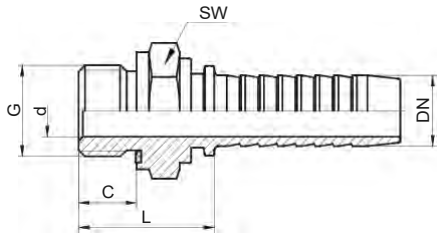

| 接头型号 | 软管通径 | G | L | d | C | SW |
|---|---|---|---|---|---|---|
| AGW1/4-DN06-SS | 6 | G1/4 | 29.0 | 4.0 | 12 | 19 |
| AGW1/4-DN08-SS | 8 | G1/4 | 27.4 | 5.5 | 12 | 19 |
| AGW3/8-DN10-SS | 10 | G3/8 | 30.0 | 7.0 | 12 | 22 |
| AGW1/2-DN12-SS | 12 | G1/2 | 31.0 | 9.5 | 12 | 22 |
| AGW1/2-DN16-SS | 16 | G1/2 | 31.0 | 12.0 | 14 | 27 |
| AGW3/4-DN20-SS | 20 | G3/4 | 38.0 | 14.5 | 16 | 32 |
| AGW1-DN25-SS | 25 | G1 | 42.0 | 19.0 | 18 | 41 |
| AGW11/4-DN32-SS | 32 | G11/4 | 46.0 | 25.0 | 20 | 50 |
| AGW11/2-DN40-SS | 40 | G11/2 | 46.8 | 31.0 | 22 | 55 |

**公制内螺纹 ,24° 锥 ,O 型圈密封 DIN3865**

轻系列 DKOL 重系列 DKOS

材质：不锈钢 304( 后缀“-SS”)

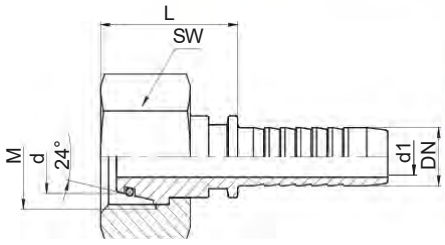

| 系列 | 接头型号 | 软管通径 | G | L | d | C | SW |
|---|---|---|---|---|---|---|---|
| 轻系列 L | DKOL-06-DN06-SS | 6 | 6 | M12*1.5 | 20.0 | 4.0 | 14 |
| | DKOL-08-DN06-SS | 6 | 8 | M14*1.5 | 20.0 | 4.0 | 17 |
| | DKOL-10-DN08-SS | 8 | 10 | M16*1.5 | 23.0 | 5.0 | 19 |
| | DKOL-10-DN10-SS | 10 | 10 | M16*1.5 | 23.5 | 7.0 | 19 |
| | DKOL-12-DN08-SS | 8 | 12 | M18*1.5 | 21.0 | 5.0 | 22 |
| | DKOL-12-DN10-SS | 10 | 12 | M18*1.5 | 23.0 | 7.0 | 22 |
| | DKOL-15-DN10-SS | 10 | 15 | M22*1.5 | 22.0 | 7.0 | 27 |
| | DKOL-15-DN12-SS | 12 | 15 | M22*1.5 | 23.5 | 9.5 | 27 |
| | DKOL-18-DN12-SS | 12 | 18 | M26*1.5 | 25.0 | 9.5 | 32 |
| | DKOL-18-DN16-SS | 16 | 18 | M26*1.5 | 27.5 | 12.0 | 32 |
| | DKOL-22-DN16-SS | 16 | 22 | M30*2 | 27.0 | 12.0 | 36 |
| | DKOL-22-DN20-SS | 20 | 22 | M30*2 | 29.5 | 14.5 | 36 |
| | DKOL-28-DN20-SS | 20 | 28 | M36*2 | 26.5 | 14.5 | 41 |
| | DKOL-28-DN25-SS | 25 | 28 | M36*2 | 29.0 | 19.0 | 41 |
| | DKOL-35-DN25-SS | 25 | 35 | M45*2 | 33.0 | 19.0 | 50 |
| | DKOL-35-DN32-SS | 32 | 35 | M45*2 | 34.0 | 24.0 | 50 |
| | DKOL-42-DN40-SS | 40 | 42 | M52*2 | 34.5 | 30.0 | 60 |
| | DKOL-60-DN50-SS | 50 | 60 | M72*2 | 46.0 | 42.0 | 80 |
| 重系列 S | DKOS-08-DN06-SS | 6 | 8 | M16*1.5 | 21.0 | 4.0 | 19 |
| | DKOS-10-DN06-SS | 6 | 10 | M18*1.5 | 27.0 | 4.0 | 22 |
| | DKOS-10-DN08-SS | 8 | 10 | M18*1.5 | 21.0 | 5.0 | 22 |
| | DKOS-12-DN08-SS | 8 | 12 | M20*1.5 | 25.0 | 5.0 | 24 |
| | DKOS-12-DN10-SS | 10 | 12 | M20*1.5 | 23.0 | 7.0 | 24 |
| | DKOS-14-DN10-SS | 10 | 14 | M22*1.5 | 21.5 | 7.0 | 27 |
| | DKOS-16-DN10-SS | 10 | 16 | M24*1.5 | 21.5 | 7.0 | 30 |
| | DKOS-16-DN12-SS | 12 | 16 | M24*1.5 | 26.0 | 9.5 | 30 |
| | DKOS-20-DN12-SS | 12 | 20 | M30*2 | 28.5 | 9.5 | 36 |
| | DKOS-20-DN16-SS | 16 | 20 | M30*2 | 32.0 | 12.0 | 36 |
| | DKOS-25-DN16-SS | 16 | 25 | M36*2 | 30.0 | 12.0 | 46 |
| | DKOS-25-DN20-SS | 20 | 25 | M36*2 | 34.5 | 14.5 | 46 |
| | DKOS-30-DN25-SS | 25 | 30 | M42*2 | 37.0 | 19.0 | 50 |
| | DKOS-38-DN32-SS | 32 | 38 | M52*2 | 39.0 | 24.0 | 60 |



www.hawkfluid.cn

**应用：适用于 1SN、2SN、4SP、4SH、PT1W 高压软管及 2TE、3TE 软管。**

**公制螺纹 24° 锥 O 型圈密封，45° 弯头 DIN3865**

轻系列 DKOL45 重系列 DKOS45

材质：不锈钢 304( 后缀“-SS”)

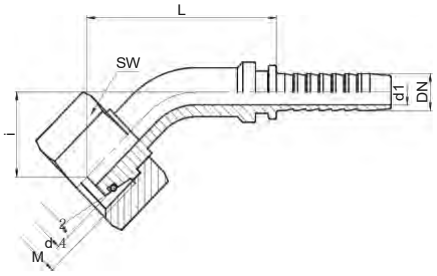

| 系列 | 接头型号 | 软管通径 | d | M | L | i | d1 | SW |
|---|---|---|---|---|---|---|---|---|
| 轻系列 L | DKOL45-06-DN06-SS | 6 | 6 | M12*1.5 | 40.5 | 20.5 | 4.0 | 17 |
| | DKOL45-08-DN06-SS | 6 | 8 | M14*1.5 | 45.0 | 26.5 | 4.0 | 17 |
| | DKOL45-10-DN08-SS | 8 | 10 | M16*1.5 | 49.0 | 26.0 | 5.5 | 19 |
| | DKOL45-12-DN08-SS | 8 | 12 | M18*1.5 | 50.0 | 26.0 | 5.5 | 22 |
| | DKOL45-12-DN10-SS | 10 | 12 | M18*1.5 | 51.0 | 26.0 | 7.0 | 22 |
| | DKOL45-15-DN10-SS | 10 | 15 | M22*1.5 | 51.0 | 26.0 | 7.0 | 27 |
| | DKOL45-15-DN12-SS | 12 | 15 | M22*1.5 | 62.0 | 28.5 | 9.5 | 27 |
| | DKOL45-18-DN12-SS | 12 | 18 | M26*1.5 | 64.0 | 28.5 | 9.5 | 32 |
| | DKOL45-18-DN16-SS | 16 | 18 | M26*1.5 | 82.0 | 34.5 | 12.0 | 32 |
| | DKOL45-22-DN16-SS | 16 | 22 | M30*2 | 82.0 | 34.5 | 12.0 | 36 |
| | DKOL45-22-DN20-SS | 20 | 22 | M30*2 | 84.0 | 40.5 | 14.5 | 36 |
| | DKOL45-28-DN25-SS | 25 | 28 | M36*2 | 110.0 | 44.0 | 19.0 | 41 |
| | DKOL45-35-DN32-SS | 32 | 35 | M45*2 | 114.5 | 50.5 | 25.0 | 50 |
| | DKOL45-42-DN40-SS | 40 | 42 | M52*2 | 136.5 | 52.0 | 31.0 | 60 |
| 重系列 S | DKOS45-12-DN08-SS | 8 | 12 | M20*1.5 | 50.0 | 26.0 | 5.5 | 24 |
| | DKOS45-14-DN10-SS | 10 | 14 | M22*1.5 | 52.0 | 26.0 | 7.0 | 27 |
| | DKOS45-16-DN12-SS | 12 | 16 | M24*1.5 | 64.0 | 28.5 | 9.5 | 30 |
| | DKOS45-20-DN16-SS | 16 | 20 | M30*2 | 82.5 | 34.5 | 12.0 | 36 |
| | DKOS45-25-DN20-SS | 20 | 25 | M36*2 | 84.0 | 40.5 | 14.5 | 46 |
| | DKOS45-30-DN25-SS | 25 | 30 | M42*2 | 110.0 | 44.0 | 19.0 | 50 |
| | DKOS45-38-DN32-SS | 32 | 38 | M52*2 | 114.5 | 50.5 | 25.0 | 60 |

**公制螺纹 ,24° 锥 , O 型圈密封，90° 弯头 DIN3865**

轻系列 DKOL90 重系列 DKOS90

材质：不锈钢 304( 后缀“-SS”)

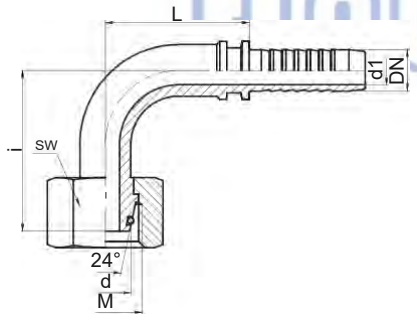

| 系列 | 接头型号 | 软管通径 | d | M | L | i | d1 | SW |
|---|---|---|---|---|---|---|---|---|
| 轻系列 L | DKOL90-06-DN06-SS | 6 | 6 | M12*1.5 | 31.0 | 38.0 | 4.0 | 17 |
| | DKOL90-08-DN06-SS | 6 | 8 | M14*1.5 | 34.0 | 35.0 | 4.0 | 17 |
| | DKOL90-10-DN08-SS | 8 | 10 | M16*1.5 | 36.0 | 41.5 | 5.5 | 19 |
| | DKOL90-12-DN08-SS | 8 | 12 | M18*1.5 | 36.0 | 41.5 | 5.5 | 22 |
| | DKOL90-12-DN10-SS | 10 | 12 | M18*1.5 | 36.0 | 41.5 | 7.0 | 22 |
| | DKOL90-15-DN10-SS | 10 | 15 | M22*1.5 | 36.0 | 41.5 | 7.0 | 27 |
| | DKOL90-15-DN12-SS | 12 | 15 | M22*1.5 | 53.0 | 47.5 | 9.5 | 27 |
| | DKOL90-18-DN12-SS | 12 | 18 | M26*1.5 | 53.0 | 47.5 | 9.5 | 32 |
| | DKOL90-18-DN16-SS | 16 | 18 | M26*1.5 | 60.0 | 55.0 | 12.0 | 32 |
| | DKOL90-22-DN16-SS | 16 | 22 | M30*2 | 60.0 | 60.0 | 12.0 | 36 |
| | DKOL90-22-DN20-SS | 20 | 22 | M30*2 | 71.5 | 72.0 | 14.5 | 36 |
| | DKOL90-28-DN20-SS | 20 | 28 | M36*2 | 71.5 | 72.0 | 14.5 | 36 |
| | DKOL90-28-DN25-SS | 25 | 28 | M36*2 | 88.0 | 81.0 | 19.0 | 41 |
| | DKOL90-35-DN32-SS | 32 | 35 | M45*2 | 100.5 | 97.5 | 25.0 | 50 |
| | DKOL90-42-DN40-SS | 40 | 42 | M52*2 | 119.0 | 115.0 | 31.0 | 60 |
| | DKOL90-60-DN50-SS | 50 | 60 | M72*2 | 143.0 | 130.0 | 42.0 | 80 |
| 重系列 S | DKOS90-10-DN06-SS | 6 | 10 | M18*1.5 | 32.0 | 40.0 | 4.0 | 22 |
| | DKOS90-12-DN08-SS | 8 | 12 | M20*1.5 | 37.0 | 41.5 | 5.5 | 24 |
| | DKOS90-14-DN10-SS | 10 | 14 | M22*1.5 | 37.0 | 41.5 | 7.0 | 27 |
| | DKOS90-16-DN12-SS | 12 | 16 | M24*1.5 | 53.0 | 47.5 | 9.5 | 30 |
| | DKOS90-20-DN16-SS | 16 | 20 | M30*2 | 61.0 | 61.0 | 12.0 | 36 |
| | DKOS90-25-DN20-SS | 20 | 25 | M36*2 | 71.5 | 74.0 | 14.5 | 46 |
| | DKOS90-30-DN25-SS | 25 | 30 | M42*2 | 88.0 | 83.0 | 19.0 | 50 |
| | DKOS90-38-DN32-SS | 32 | 38 | M52*2 | 100.5 | 97.5 | 25.0 | 60 |



www.hawkfluid.cn

**应用：适用于 1SN、2SN、4SP、4SH、PT1W 高压软管及 2TE、3TE 软管。**

**公制外螺纹 ,24° 内锥 DIN2353**

轻系列 CEL 重系列 CES

材质：不锈钢 304( 后缀“-SS”)

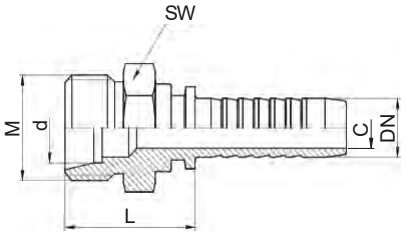

| 系列 | 接头型号 | 软管通径 | d | M | L | C | SW |
|---|---|---|---|---|---|---|---|
| 轻系列 L | CEL-06-DN06-SS | 6 | 6 | M12*1.5 | 23.0 | 4.0 | 14 |
| | CEL-08-DN06-SS | 6 | 8 | M14*1.5 | 23.0 | 4.0 | 16 |
| | CEL-10-DN08-SS | 8 | 10 | M16*1.5 | 24.5 | 5.5 | 17 |
| | CEL-12-DN10-SS | 10 | 12 | M18*1.5 | 24.5 | 7.0 | 19 |
| | CEL-15-DN12-SS | 12 | 15 | M22*1.5 | 27.0 | 9.5 | 24 |
| | CEL-18-DN16-SS | 16 | 18 | M26*1.5 | 26.5 | 12.0 | 27 |
| | CEL-22-DN20-SS | 20 | 22 | M30*2 | 30.5 | 14.5 | 32 |
| | CEL-28-DN25-SS | 25 | 28 | M36*2 | 35.0 | 19.0 | 41 |
| | CEL-35-DN32-SS | 32 | 35 | M45*2 | 39.0 | 25.0 | 46 |
| | CEL-42-DN40-SS | 40 | 42 | M52*2 | 39.5 | 31.0 | 55 |
| 重系列 S | CES-14-DN10-SS | 10 | 14 | M22*1.5 | 27.5 | 7.0 | 24 |
| | CES-16-DN12-SS | 12 | 16 | M24*1.5 | 31.5 | 9.5 | 27 |
| | CES-20-DN16-SS | 16 | 20 | M30*2 | 34.0 | 12.0 | 32 |
| | CES-25-DN20-SS | 20 | 25 | M36*2 | 39.4 | 14.5 | 41 |
| | CES-30-DN25-SS | 25 | 30 | M42*2 | 44.0 | 19.0 | 46 |
| | CES-38-DN32-SS | 32 | 38 | M52*2 | 45.0 | 25.0 | 55 |

**SAE 法兰 SFL/SFS**

法兰标准：ISO6162 轻系列 SFL

重系列 SFS

材质：不锈钢 304( 后缀“-SS”)

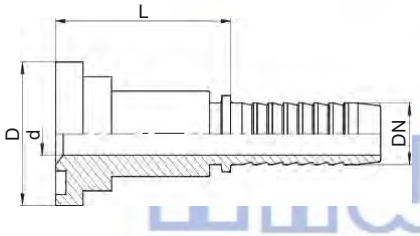

| 系列 | 接头型号 | 软管通径 | D | 法兰规格 | L | d | O 型圈 |
|---|---|---|---|---|---|---|---|
| 3000 Psi | SFL-1/2-DN12-SS | 12 | 30.2 | 1/2 | 46 | 9.5 | 18.7*3.53 |
| | SFL-1/2-DN16-SS | 16 | 30.2 | 1/2 | 46 | 12.0 | 18.7*3.53 |
| | SFL-3/4-DN20-SS | 20 | 38.1 | 3/4 | 48 | 14.5 | 25.0*3.53 |
| | SFL-1-DN20-SS | 20 | 44.4 | 1 | 51 | 14.5 | 32.9*3.53 |
| | SFL-1-DN25-SS | 25 | 44.4 | 1 | 52 | 19.0 | 32.9*3.53 |
| | SFL-11/4-DN25-SS | 25 | 50.8 | 11/4 | 56 | 19.0 | 37.7*3.53 |
| | SFL-11/4-DN32-SS | 32 | 50.8 | 11/4 | 58 | 24.0 | 37.7*3.53 |
| | SFL-11/2-DN32-SS | 32 | 60.3 | 11/2 | 60 | 24.0 | 47.2*3.53 |
| | SFL-11/2-DN40-SS | 40 | 60.3 | 11/2 | 68 | 31.0 | 47.2*3.53 |
| | SFL-2-DN40-SS | 40 | 71.4 | 2 | 70 | 31.0 | 56.7*3.53 |
| | SFL-2-DN50-SS | 50 | 71.4 | 2 | 70 | 42.0 | 56.7*3.53 |
| | SFL-21/2-DN63-SS | 63 | 84.1 | 21/2 | 75 | 54.0 | 69.4*3.53 |
| 6000 Psi | SFS-1/2-DN12-SS | 12 | 31.7 | 1/2 | 47 | 9.5 | 18.7*3.53 |
| | SFS-1/2-DN16-SS | 16 | 31.7 | 1/2 | 45 | 12.0 | 18.7*3.53 |
| | SFS-3/4-DN20-SS | 20 | 41.3 | 3/4 | 51 | 14.5 | 25.0*3.53 |
| | SFS-1-DN25-SS | 25 | 47.6 | 1 | 57 | 19.0 | 32.9*3.53 |
| | SFS-11/4-DN32-SS | 32 | 54.0 | 11/4 | 66 | 24.0 | 37.7*3.53 |
| | SFS-11/2-DN40-SS | 40 | 63.5 | 11/2 | 75 | 31.0 | 47.2*3.53 |
| | SFS-2-DN50-SS | 50 | 79.4 | 2 | 76 | 42.0 | 56.7*3.53 |

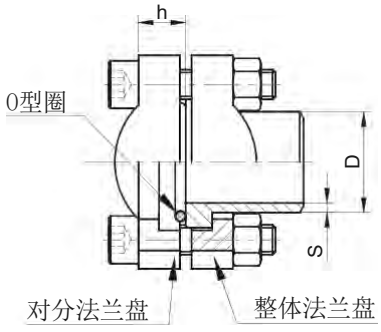


备注：配套 CSF 法兰



www.hawkfluid.cn

**应用：适用于 1SN、2SN、4SP、4SH、PT1W 高压软管及 2TE、3TE 软管。**

**SAE 法兰，45° 弯头法兰**

标准：ISO6162

轻系列 SFL45 重系列 SFS45

材质：不锈钢 304( 后缀“-SS”)

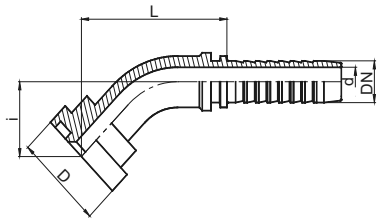

| 系列 | 接头型号 | 软管通径 | D | 法兰规格 | L | i | d |
|---|---|---|---|---|---|---|---|
| 3000 Psi | SFL45-1/2-DN12-SS | 12 | 30.2 | 1/2 | 63.5 | 30.0 | 9.5 |
| | SFL45-3/4-DN20-SS | 20 | 38.1 | 3/4 | 85.0 | 40.0 | 14.5 |
| | SFL45-1-DN25-SS | 25 | 44.4 | 1 | 107.5 | 41.5 | 19.0 |
| | SFL45-11/4-DN25-SS | 25 | 50.8 | 11/4 | 107.5 | 41.5 | 19.0 |
| | SFL45-11/4-DN32-SS | 32 | 50.8 | 11/4 | 113.5 | 49.5 | 25.0 |
| | SFL45-11/2-DN32-SS | 32 | 60.3 | 11/2 | 113.5 | 49.5 | 25.0 |
| | SFL45-11/2-DN40-SS | 40 | 60.3 | 11/2 | 137.5 | 53.0 | 31.0 |
| | SFL45-2-DN50-SS | 50 | 71.4 | 2 | 145.0 | 60.0 | 42.0 |
| 6000 Psi | SFS45-3/4-DN20-SS | 20 | 41.3 | 3/4 | 87.0 | 42.0 | 14.5 |
| | SFS45-1-DN25-SS | 25 | 47.6 | 1 | 115.0 | 49.0 | 19.0 |
| | SFS45-11/4-DN32-SS | 32 | 54.0 | 11/4 | 117.5 | 53.5 | 25.0 |
| | SFS45-11/2-DN40-SS | 40 | 63.5 | 11/2 | 143.0 | 58.0 | 31.0 |
| | SFS45-2-DN50-SS | 50 | 79.4 | 2 | 156.0 | 70.0 | 42.0 |

**SAE 法兰，90° 弯头法兰**

标准：ISO6162

轻系列 SFL90　重系列 SFS90

材质：不锈钢 304( 后缀“-SS”)

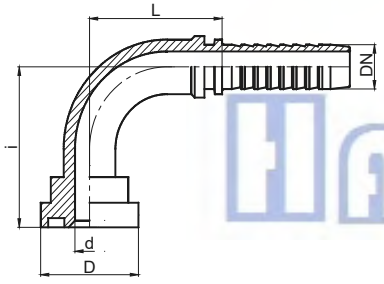

| 系列 | 接头型号 | 软管通径 | D | 法兰规格 | L | i | d |
|---|---|---|---|---|---|---|---|
| 3000 Psi | SFL90-1/2-DN12-SS | 12 | 30.2 | 1/2 | 52.0 | 44.5 | 9.5 |
| | SFL90-3/4-DN20-SS | 20 | 38.1 | 3/4 | 71.5 | 70.0 | 14.5 |
| | SFL90-1-DN25-SS | 25 | 44.4 | 1 | 87.0 | 77.5 | 19.0 |
| | SFL90-11/4-DN25-SS | 25 | 50.8 | 11/4 | 87.0 | 77.5 | 19.0 |
| | SFL90-11/4-DN32-SS | 32 | 50.8 | 11/4 | 99.5 | 90.5 | 25.0 |
| | SFL90-11/2-DN32-SS | 32 | 60.3 | 11/2 | 99.5 | 91.5 | 25.0 |
| | SFL90-11/2-DN40-SS | 40 | 60.3 | 11/2 | 119.0 | 116.5 | 31.0 |
| | SFL90-2-DN50-SS | 50 | 71.4 | 2 | 142.5 | 134.0 | 42.0 |
| 6000 Psi | SFS90-3/4-DN20-SS | 20 | 41.3 | 3/4 | 71.5 | 73.0 | 14.5 |
| | SFS90-1-DN25-SS | 25 | 47.6 | 1 | 87.0 | 81.0 | 19.0 |
| | SFS90-11/4-DN32-SS | 32 | 54.0 | 11/4 | 99.5 | 96.0 | 25.0 |
| | SFS90-11/2-DN40-SS | 40 | 63.5 | 11/2 | 119.0 | 130.0 | 31.0 |
| | SFS90-2-DN50-SS | 50 | 79.4 | 2 | 142.5 | 150.0 | 42.0 |



www.hawkfluid.cn

**高压软管套筒**

应 用： 适 用 于 AGW、DKOL/DKOS、DKOL45/DKOS45、DKOL90/DKOS90、CEL/CES、SFL/SFS、SFL45/SFS45、SFL90/SFS90 高压不锈钢软管接头。

**P1——橡胶软管套筒（软管不需剥皮）**

材质：不锈钢 304( 后缀“-SS”)

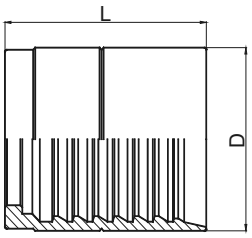


| 型号 | D | 扣后外径 (1SN) | 软管通径 | L | 适用软管 |
|---|---|---|---|---|---|
| P1-DN06-SS | 20.0 | 17.3 | 06 | 30 | 1SN |
| P1-DN08-SS | 20.8 | 17.8 | 08 | 30 | |
| P1-DN10-SS | 24.5 | 21.2 | 10 | 32 | |
| P1-DN12-SS | 27.0 | 23.6 | 12 | 35 | |
| P1-DN16-SS | 30.0 | 26.5 | 16 | 36 | |
| P1-DN20-SS | 34.0 | 30.3 | 20 | 42 | |
| P1-DN25-SS | 43.0 | 38.9 | 25 | 50 | |
| P1-DN32-SS | 52.0 | 47.5 | 32 | 59 | |
| P1-DN40-SS | 58.0 | 52.7 | 40 | 70 | |
| P1-DN50-SS | 72.0 | 66.3 | 50 | 78 | |

| 型号 | D | 扣后外径 (2TE/3TE) | 软管通径 | L | 适用软管 |
|---|---|---|---|---|---|
| P1-DN06-SS | 20.0 | 17.2 | 06 | 30 | 2TE |
| P1-DN08-SS | 20.8 | 18.0 | 08 | 30 | |
| P1-DN10-SS | 24.5 | 20.7 | 10 | 32 | |
| P1-DN12-SS | 27.0 | 23.1 | 12 | 35 | |
| P1-DN16-SS | 30.0 | 27.0 | 16 | 36 | |
| P1-DN20-SS | 34.0 | 29.9 | 20 | 42 | |
| P1-DN25-SS | 43.0 | 37.7 | 25 | 50 | |
| P1-DN32-SS | 52.0 | 46.7 | 32 | 59 | 3TE |
| P1-DN40-SS | 58.0 | 52.0 | 40 | 70 | |
| P1-DN50-SS | 72.0 | 65.0 | 50 | 78 | |

**P2——橡胶软管套筒（软管不需剥皮）**

材质：不锈钢 304( 后缀“-SS”)

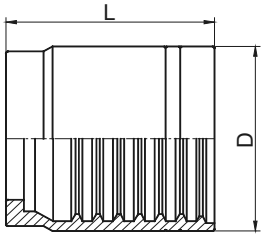

| 型号 | D | 扣后外径 (2SN) | 软管通径 | L | 适用软管 |
|---|---|---|---|---|---|
| P2-DN06-SS | 21.0 | 17.2 | 06 | 32 | 2SN |
| P2-DN08-SS | 23.5 | 19.5 | 08 | 32 | |
| P2-DN10-SS | 26.0 | 21.5 | 10 | 32 | |
| P2-DN12-SS | 28.5 | 24.3 | 12 | 34 | |
| P2-DN16-SS | 33.0 | 27.8 | 16 | 37 | |
| P2-DN20-SS | 37.0 | 31.8 | 20 | 45 | |
| P2-DN25-SS | 47.0 | 40.6 | 25 | 50 | |
| P2-DN32-SS | 56.0 | 49.8 | 32 | 60 | |
| P2-DN40-SS | 62.5 | 56.1 | 40 | 70 | |
| P2-DN50-SS | 77.5 | 70.0 | 50 | 78 | |
| P2-DN65-SS | 88.0 | 80.0 | 65 | 85 | 2SC |



www.hawkfluid.cn

**P3——橡胶软管套筒（软管需剥皮）**

材质：不锈钢 304( 后缀“-SS”)

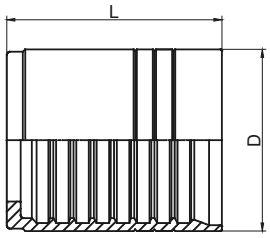

| 型号 | D | 扣后外径 (4SP) | 软管通径 | L | 适用软管 |
|---|---|---|---|---|---|
| P3-DN10-SS | 26.0 | 22.0 | 10 | 35 | 4SP |
| P3-DN12-SS | 28.5 | 24.6 | 12 | 40 | |
| P3-DN16-SS | 33.0 | 28.2 | 16 | 44 | |
| P3-DN20-SS | 37.0 | 32.7 | 20 | 49 | |

**P4——橡胶软管套筒（软管需剥皮）**

材质：不锈钢 304( 后缀“-SS”)

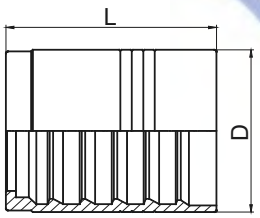

| 型号 | D | 扣后外径 (4SH) | 软管通径 | L | 适用软管 |
|---|---|---|---|---|---|
| P4-DN25-SS | 45.5 | 39.8 | 25 | 58 | 4SH |
| P4-DN32-SS | 53.0 | 47.5 | 32 | 71 | |
| P4-DN40-SS | 62.0 | 56.9 | 40 | 74 | |
| P4-DN50-SS | 77.0 | 71.3 | 50 | 92 | |

**PF1——聚四氟乙烯软管套筒**

材质：不锈钢 304( 后缀“-SS”)

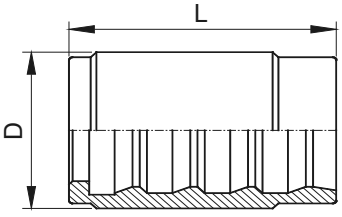

| 型号 | D | 扣后外径 (PT1W) | 软管通径 | L | 适用软管 |
|---|---|---|---|---|---|
| PF1-DN06-SS | 17.1 | 13.6 | 6 | 30 | PT1W |
| PF1-DN08-SS | 20.6 | 16.4 | 8 | 30 | |
| PF1-DN10-SS | 22.6 | 18.1 | 10 | 30 | |
| PF1-DN12-SS | 24.9 | 20.4 | 12 | 37 | |
| PF1-DN16-SS | 30.5 | 25.6 | 16 | 40 | |
| PF1-DN20-SS | 34.4 | 29.1 | 20 | 46 | |
| PF1-DN25-SS | 42.0 | 36.3 | 25 | 49 | |

HawK FluiD®



www.hawkfluid.cn

**订货示例**

BKH-22L-20-1 1 2 5 — —

球阀类型
见球阀各自说明

连接方式
见球阀各自说明

球阀公称通径
见球阀各自说明

阀体材料
1:45#碳钢,3:A105锻钢 4:不锈钢304,6:不锈钢316,

阀杆材料
1:45#碳钢
4:不锈钢304,
6:不锈钢316,
*球体材质：45#碳钢、不锈钢304或 316

球座密封材料
2:表示POM,
6:表示PEEK

阀杆及接头处密封材料
5:表示FPM(标配),
6:表示EPDM,3:表示NBR,8:表示低温NBR

-B:表示气用高压球阀
（用于液体无此项）

可选项
-D:表示带安装孔

球阀密封材料表

| 类别 | 材 料 | 应用 |
|---|---|---|
| 金属材料 | 不锈钢 304 | 用于水、空气和轻腐蚀性介质，温度 -196℃～+400℃ |
| | 不锈钢 316 | 用于弱酸、碱等腐蚀性介质，温度 -196℃～+500℃ |
| | 碳钢 45# | 无特殊材料要求等一般油压系统，表面镀锌，温度 -45℃～+250℃ |
| 球座 密封 | 聚甲醛 POM | 主要用于无腐蚀性油、水、气体，温度 -30℃～+100℃ |
| | 聚醚醚酮 PEEK | 具有较好的耐腐蚀性，温度范围广，温度 -60℃～+250℃ |
| O 型 圈 | 丁腈橡胶 NBR | 用于油、水、空气等无腐蚀性介质，温度 -35℃～+100℃ |
| | 低温 NBR | 用于低温环境下油、水、空气等介质，温度 -45℃～+100℃ |
| | 氟橡胶 FPM | 化学适应性较好，特别适合油、浓缩酸，温度 -25℃～+200℃ |
| | 乙丙橡胶 EPDM | 用于氨、蒸汽、甲醛、乙二醇，不耐矿物油，温度 -50℃～+130℃ |

球阀常用材料组合表

| 类别 | 材料组合代码 | 型号示例 | 阀体 | 球座密封 | 阀杆密封 | 适用介质 |
|---|---|---|---|---|---|---|
| 不锈钢球阀 | 4425 | RKH-G3/4-20-4425 | 304 | POM | FPM | 水、油、空气等中性介质，-25℃～+100℃ |
| | 6665 | RKH-G3/4-20-6665 | 316 | PEEK | FPM | 适用高温或腐蚀介质，-25℃～+200℃ |
| 碳钢球阀 | 1125 | BKH-G3/4-20-1125 | 45# | POM | FPM | 油，-25℃～+100℃ |
| | 1168 | BKH-G3/4-20-1168 | 45# | PEEK | 低温 NBR | 低温环境下油，-45℃～+100℃ |

**球阀结构示意：**

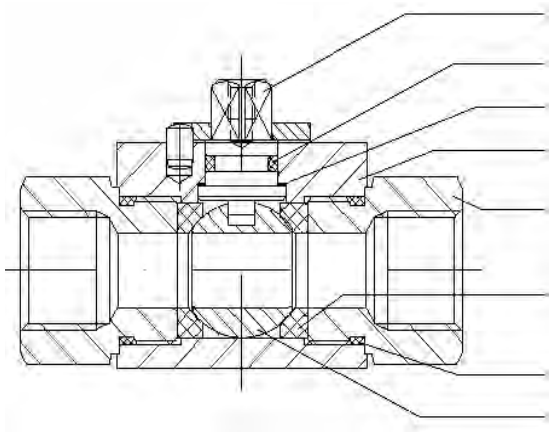




www.hawkfluid.cn

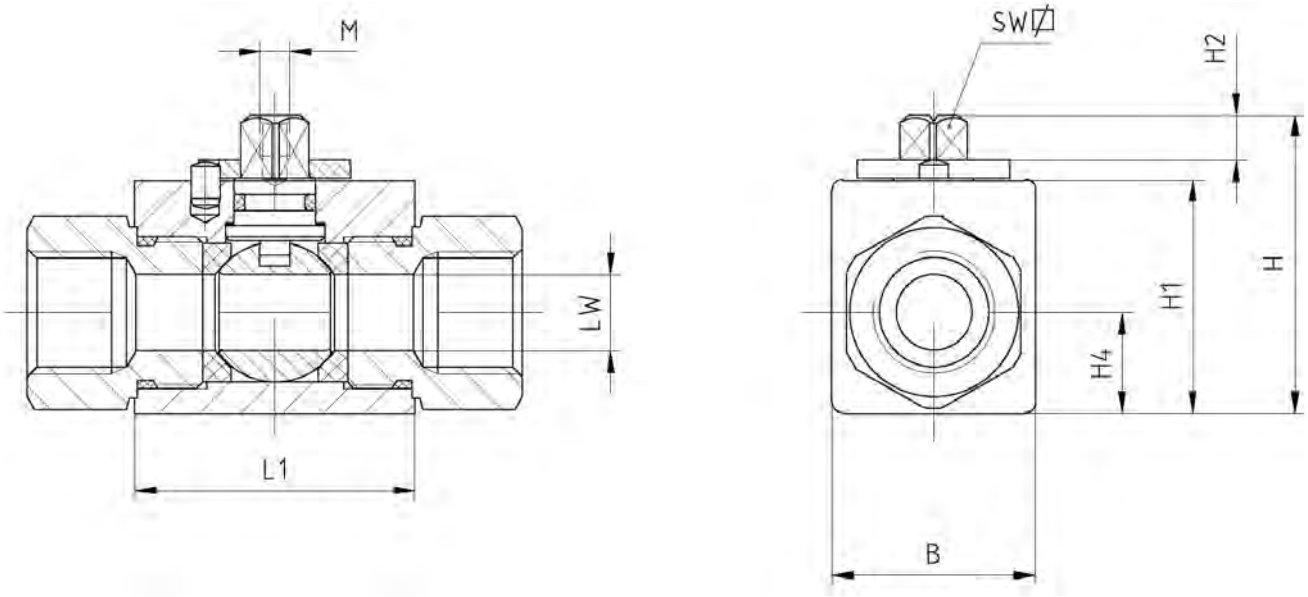


通径 DN4-25 方形阀体 BKH 球阀，标准配置包括手柄。

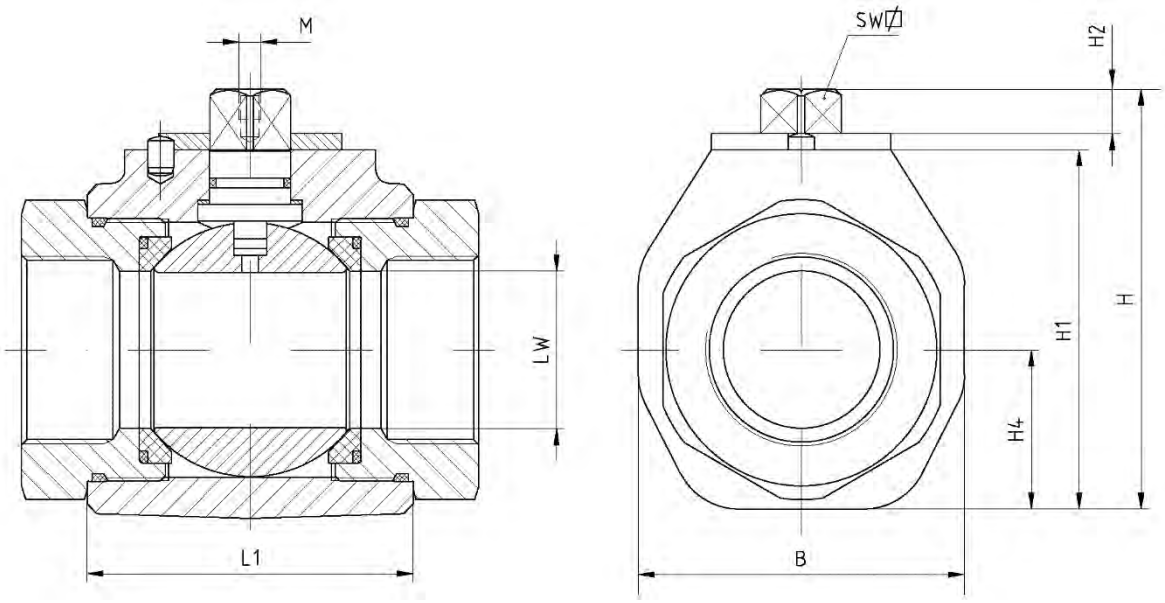


通径 DN32-50 锻造阀体 SKH 球阀，标准配置包括手柄。

**BKH: 表示通径 4–25 碳钢方形阀体球阀**

**SKH: 表示通径 32–50 碳钢锻造阀体球阀**



www.hawkfluid.cn

**阀体尺寸及工作压力（适用于各种接口形式）** 单位：mm

| 通径 DN | 工作压力 | L1 | B | H | H1 | H2 | H4 | M | SW |
|---|---|---|---|---|---|---|---|---|---|
| 4 至 8 | 500 bar | 36 | 26 | 43.5 | 32 | 8 | 13 | M5 | 9 |
| 10 | 500 bar | 43 | 32 | 49 | 38 | 8 | 16 | M5 | 9 |
| 13 | 500 bar | 48 | 35 | 51 | 40 | 8 | 17.5 | M5 | 9 |
| 16 | 500 bar | 48 | 38 | 62 | 46 | 12 | 19 | M6 | 12 |
| 20 | 400 bar | 62 | 49 | 73 | 57 | 12 | 24.5 | M6 | 14 |
| 25 | 350 bar | 66 | 60 | 76 | 60 | 12 | 26.5 | M6 | 14 |
| 32 | 315 bar | 80 | 76 | 104 | 84 | 13.5 | 38 | M8 | 17 |
| 40 | 315 bar | 85 | 84 | 111 | 92 | 13.5 | 42 | M8 | 17 |
| 50 | 315 bar | 100 | 100 | 130 | 111 | 13.5 | 50 | M8 | 19 |

| 球阀两端接口形式 | **常用型号**（球座密封为 POM） | 通径 DN | 实际内径 LW | D | RA mm | 阀总长 L | i mm | SW1 | 重量 kg |
|---|---|---|---|---|---|---|---|---|---|
| **英制直管螺纹 ISO228** 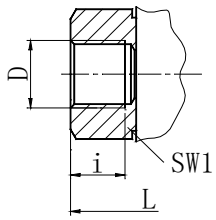  | BKH G1/8 04 1125 | 4 | 5 | G 1/8″ | - | 69 | 9 | 22 | 0.35 |
| | BKH G1/4 06 1125 | 6 | 6 | G 1/4″ | - | 69 | 12 | 22 | 0.35 |
| | BKH G3/8 08 1125 | 8 | 8 | G 3/8″ | - | 69 | 12 | 22 | 0.35 |
| | BKH G3/8 10 1125 | 10 | 10 | G 3/8″ | - | 73 | 12 | 27 | 0.5 |
| | BKH G1/2 13 1125 | 13 | 13 | G 1/2″ | - | 85 | 14 | 30 | 0.65 |
| | BKH G3/4 20 1125 | 20 | 20 | G 3/4″ | - | 96 | 17 | 41 | 1.5 |
| | BKH G1 25 1125 | 25 | 24 | G1″ | - | 113 | 19 | 46 | 2 |
| | BKH G11/4 25 1125 | 25 | 24 | G11/4″ | - | 121 | 20 | 50 | 2.1 |
| | SKH G11/4 32 3125 | 32 | 32 | G11/4″ | - | 110 | 20 | 60 | 3.2 |
| | SKH G11/2 32 3125 | 32 | 32 | G11/2″ | - | 135 | 24 | 60 | 3.2 |
| | SKH G11/2 40 3125 | 40 | 38 | G11/2″ | - | 120 | 24 | 70 | 4 |
| | SKH G2 40 3125 | 40 | 38 | G2″ | - | 147 | 26 | 75 | 4.7 |
| | SKH G2 50 3125 | 50 | 48 | G2″ | - | 140 | 28 | 85 | 5.9 |
| **美制锥管螺纹 NPT** 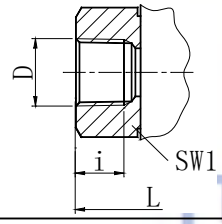  | BKH 1/8NPT 04 1125 | 4 | 5 | 1/8″ NPT | - | 69 | 12 | 22 | 0.35 |
| | BKH 1/4NPT 06 1125 | 6 | 6 | 1/4″ NPT | - | 69 | 17 | 22 | 0.35 |
| | BKH 3/8NPT 10 1125 | 10 | 10 | 3/8″ NPT | - | 73 | 17 | 27 | 0.5 |
| | BKH 1/2NPT 13 1125 | 13 | 13 | 1/2″ NPT | - | 92 | 22 | 30 | 0.65 |
| | BKH 3/4NPT 20 1125 | 20 | 20 | 3/4″ NPT | - | 97 | 23 | 41 | 1.5 |
| | BKH 1NPT 25 1125 | 25 | 24 | 1″ NPT | - | 113 | 27 | 46 | 2 |
| | SKH 11/4NPT 32 3125 | 32 | 32 | 11/4″ NPT | - | 115 | 28 | 60 | 3.2 |
| | SKH 11/2NPT 40 3125 | 40 | 38 | 11/2″ NPT | - | 135 | 28 | 70 | 4 |
| | SKH 2NPT 50 3125 | 50 | 48 | 2″ NPT | - | 140 | 30 | 85 | 5.9 |
| **公制螺纹 24° 锥面** DIN2353 轻系列“L” 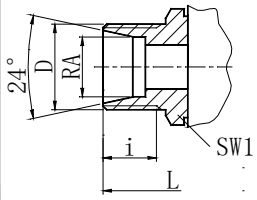  | BKH 06L 04 1125 | 4 | 5 | M12×1.5 | 6 | 67 | 7 | 22 | 0.3 |
| | BKH 08L 06 1125 | 6 | 6 | M14×1.5 | 8 | 67 | 7 | 22 | 0.3 |
| | BKH 10L 08 1125 | 8 | 8 | M16×1.5 | 10 | 71 | 8 | 22 | 0.3 |
| | BKH 12L 10 1125 | 10 | 10 | M18×1.5 | 12 | 75 | 8 | 27 | 0.5 |
| | BKH 15L 13 1125 | 13 | 13 | M22×1.5 | 15 | 84 | 9 | 30 | 0.6 |
| | BKH 18L 13 1125 | 13 | 13 | M26×1.5 | 18 | 84 | 9 | 30 | 0.6 |
| | BKH 18L 16 1125 | 16 | 15 | M26×1.5 | 18 | 83 | 9 | 32 | 0.75 |
| | BKH 22L 20 1125 | 20 | 20 | M30×2 | 22 | 102 | 11 | 41 | 1.5 |
| | BKH 28L 25 1125 | 25 | 24 | M36×2 | 28 | 108 | 11 | 46 | 2 |
| | BKH 35L 25 1125 | 25 | 24 | M45×2 | 35 | 114 | 13 | 50 | 2.1 |
| | SKH 35L 32 3125 | 32 | 32 | M45×2 | 35 | 128 | 13 | 60 | 3 |
| | SKH 42L 32 3125 | 32 | 32 | M52×2 | 42 | 128 | 13 | 60 | 3 |
| | SKH 42L 40 3125 | 40 | 38 | M52×2 | 42 | 133 | 13 | 70 | 3.8 |
| **公制螺纹 24° 锥面** DIN2353 重系列“S” 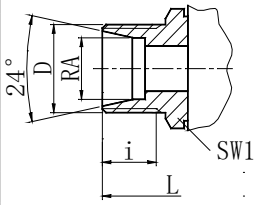  | BKH 06S 04 1125 | 4 | 5 | M14×1.5 | 6 | 71.5 | 9 | 22 | 0.35 |
| | BKH 08S 04 1125 | 4 | 5 | M16×1.5 | 8 | 73 | 9 | 22 | 0.35 |
| | BKH 10S 06 1125 | 6 | 6 | M18×1.5 | 10 | 73 | 9 | 22 | 0.35 |
| | BKH 12S 08 1125 | 8 | 8 | M20×1.5 | 12 | 77 | 9 | 22 | 0.35 |
| | BKH 14S 10 1125 | 10 | 10 | M22×1.5 | 14 | 84 | 11 | 27 | 0.5 |
| | BKH 16S 13 1125 | 13 | 13 | M24×1.5 | 16 | 87 | 11 | 30 | 0.6 |
| | BKH 20S 16 1125 | 16 | 15 | M30×2 | 20 | 91 | 13 | 32 | 0.75 |
| | BKH 25S 20 1125 | 20 | 20 | M36×2 | 25 | 110 | 15 | 41 | 1.5 |
| | BKH 30S 25 1125 | 25 | 24 | M42×2 | 30 | 120 | 17 | 46 | 2.1 |
| | BKH 38S 25 1125 | 25 | 24 | M52×2 | 38 | 125 | 19 | 55 | 2.3 |
| | SKH 38S 32 3125 | 32 | 32 | M52×2 | 38 | 140 | 19 | 60 | 3.1 |



www.hawkfluid.cn

**• 焊接式连接的球阀**

球阀型号前加“W-”表示焊接式接口（见下表），如：**W–BKH 20S × 2 16 1125**，“×2”表示焊接接管壁厚 S 为 2。

**• 卡套式连接的球阀**

球阀型号前加“C-”表示卡套式接口（见下表），如：**C–BKH 20S 16 1125**

| 球阀两端接口形式 | **常用型号**<br>(球座密封为 POM) | 工作压力<br>Bar | 通径<br>DN | 实际内径 LW | D | RA<br>mm | 阀总长 DL |
|---|---|---|---|---|---|---|---|
| **焊接式连接**<br>DIN2353 轻系列 “L”<br> 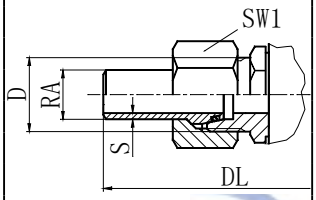 <br> | W-BKH 06L 04 1125 | 500 | 4 | 5 | M12×1.5 | 6 | 116 |
| | W-BKH 08L 06 1125 | 500 | 6 | 6 | M14×1.5 | 8 | 116 |
| | W-BKH 10L 08 1125 | 500 | 8 | 8 | M16×1.5 | 10 | 124 |
| | W-BKH 12L 10 1125 | 500 | 10 | 10 | M18×1.5 | 12 | 128 |
| | W-BKH 15L 13 1125 | 315 | 13 | 13 | M22×1.5 | 15 | 146 |
| | W-BKH 18L 13 1125 | 315 | 13 | 13 | M26×1.5 | 18 | 148 |
| | W-BKH 18L 16 1125 | 315 | 16 | 15 | M26×1.5 | 18 | 147 |
| | W-BKH 22L 20 1125 | 250 | 20 | 20 | M30×2 | 22 | 169 |
| | W-BKH 28L 25 1125 | 250 | 25 | 24 | M36×2 | 28 | 182 |
| | W-BKH 35L 25 1125 | 250 | 25 | 24 | M45×2 | 35 | 195 |
| | W-SKH 35L 32 3125 | 250 | 32 | 32 | M45×2 | 35 | 209 |
| | W-SKH 42L 32 3125 | 250 | 32 | 32 | M52×2 | 42 | 210 |
| | W-SKH 42L 40 3125 | 250 | 40 | 38 | M52×2 | 42 | 215 |
| **焊接式连接**<br>DIN2353 重系列 “S”<br> 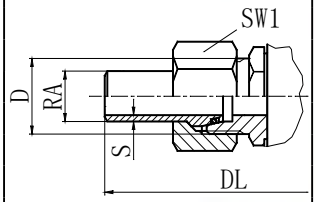 <br> | W-BKH 06S 04 1125 | 500 | 4 | 5 | M14×1.5 | 6 | 121.5 |
| | W-BKH 08S 04 1125 | 500 | 4 | 5 | M16×1.5 | 8 | 123 |
| | W-BKH 10S 06 1125 | 500 | 6 | 6 | M18×1.5 | 10 | 125 |
| | W-BKH 12S 08 1125 | 500 | 8 | 8 | M20×1.5 | 12 | 129 |
| | W-BKH 14S 10 1125 | 500 | 10 | 10 | M22×1.5 | 14 | 148 |
| | W-BKH 16S 13 1125 | 500 | 13 | 13 | M24×1.5 | 16 | 151 |
| | W-BKH 20S 16 1125 | 500 | 16 | 15 | M30×2 | 20 | 164 |
| | W-BKH 25S 20 1125 | 400 | 20 | 20 | M36×2 | 25 | 193 |
| | W-BKH 30S 25 1125 | 350 | 25 | 24 | M42×2 | 30 | 208 |
| | W-BKH 38S 25 1125 | 350 | 25 | 24 | M52×2 | 38 | 221 |
| | W-SKH 38S 32 3125 | 420 | 32 | 32 | M52×2 | 38 | 236 |
| **卡套式连接**<br>DIN2353 轻系列 “L”<br> 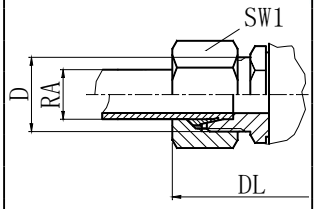 <br> | C-BKH 06L 04 1125 | 315 | 4 | 5 | M12×1.5 | 6 | 83 |
| | C-BKH 08L 06 1125 | 315 | 6 | 6 | M14×1.5 | 8 | 83 |
| | C-BKH 10L 08 1125 | 315 | 8 | 8 | M16×1.5 | 10 | 87 |
| | C-BKH 12L 10 1125 | 315 | 10 | 10 | M18×1.5 | 12 | 91 |
| | C-BKH 15L 13 1125 | 315 | 13 | 13 | M22×1.5 | 15 | 100 |
| | C-BKH 18L 13 1125 | 315 | 13 | 13 | M26×1.5 | 18 | 102 |
| | C-BKH 18L 16 1125 | 315 | 16 | 15 | M26×1.5 | 18 | 101 |
| | C-BKH 22L 20 1125 | 250 | 20 | 20 | M30×2 | 22 | 120 |
| | C-BKH 28L 25 1125 | 250 | 25 | 24 | M36×2 | 28 | 126 |
| | C-BKH 35L 25 1125 | 250 | 25 | 24 | M45×2 | 35 | 136 |
| | C-SKH 35L 32 3125 | 250 | 32 | 32 | M45×2 | 35 | 150 |
| | C-SKH 42L 32 3125 | 250 | 32 | 32 | M52×2 | 42 | 152 |
| | C-SKH 42L 40 3125 | 250 | 40 | 38 | M52×2 | 42 | 157 |
| **卡套式连接**<br>DIN2353 重系列 “S”<br> 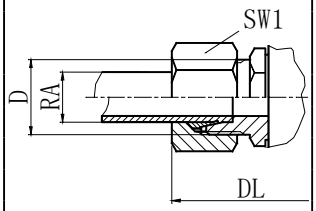 <br> | C-BKH 06S 04 1125 | 500 | 4 | 5 | M14×1.5 | 6 | 87.5 |
| | C-BKH 08S 04 1125 | 500 | 4 | 5 | M16×1.5 | 8 | 89 |
| | C-BKH 10S 06 1125 | 500 | 6 | 6 | M18×1.5 | 10 | 91 |
| | C-BKH 12S 08 1125 | 500 | 8 | 8 | M20×1.5 | 12 | 95 |
| | C-BKH 14S 10 1125 | 500 | 10 | 10 | M22×1.5 | 14 | 104 |
| | C-BKH 16S 13 1125 | 400 | 13 | 13 | M24×1.5 | 16 | 107 |
| | C-BKH 20S 16 1125 | 400 | 16 | 15 | M30×2 | 20 | 113 |
| | C-BKH 25S 20 1125 | 400 | 20 | 20 | M36×2 | 25 | 134 |
| | C-BKH 30S 25 1125 | 350 | 25 | 24 | M42×2 | 30 | 146 |
| | C-BKH 38S 25 1125 | 315 | 25 | 24 | M52×2 | 38 | 155 |
| | C-SKH 38S 32 3125 | 315 | 32 | 32 | M52×2 | 38 | 170 |



www.hawkfluid.cn

**含安装孔的球阀 ( 订货时型号请垂询 )**

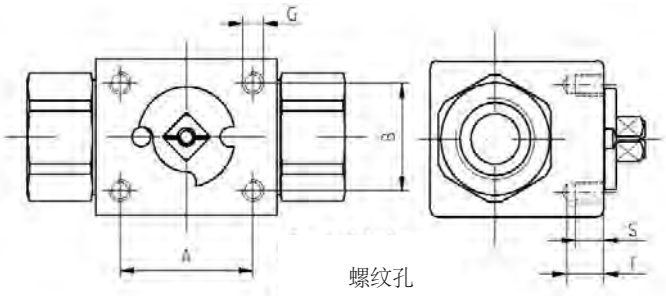


| 阀通径 DN | A | B | G | S | T |
|---|---|---|---|---|---|
| 4-8 | 26 | 18 | M5 | 6 | 8.5 |
| 10 | 34 | 24 | M6 | 8 | 11 |
| 13 | 34 | 24 | M6 | 8 | 11 |
| 16 | 34 | 24 | M6 | 8 | 11 |
| 20 | 45 | 38 | M6 | 8 | 11 |
| 25 | 45 | 38 | M6 | 8 | 11 |

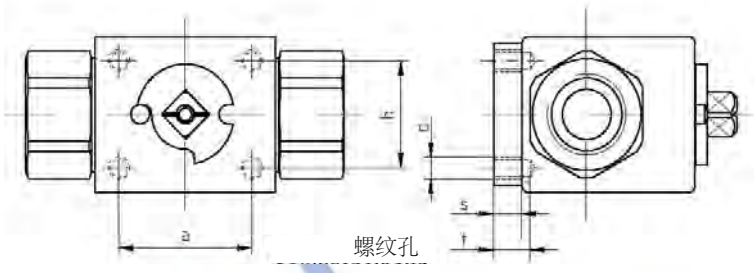


| 阀通径 DN | a | b | d | t | s |
|---|---|---|---|---|---|
| 4-8 | 24 | 20 | M6 | - | 6 |
| 10 | 34 | 24 | M5 | 7.5 | 6.5 |
| 13 | 38 | 27 | M6 | 7 | 6.5 |
| 16 | 38 | 27 | M6 | 7 | 7 |
| 20 | 51 | 39 | M6 | 11 | 8 |
| 25 | 52 | 48 | M6 | 11 | 8 |

固定孔尺寸如需符合 ISO5211/EN12116 请垂询 (DN13-25)

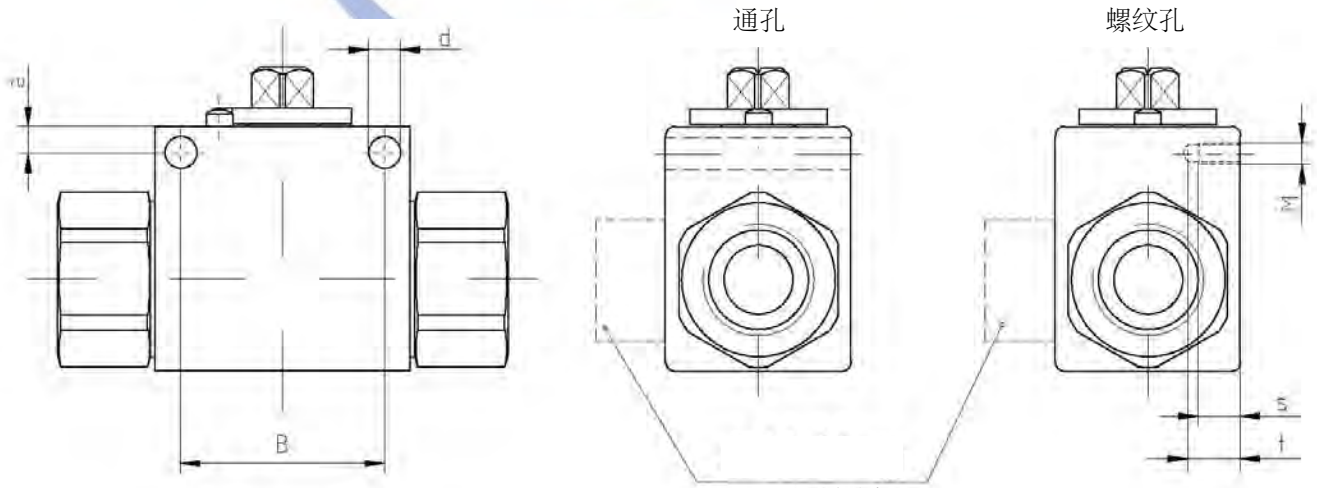


**BK3三通球阀**

通孔

| 阀通径 DN | B mm | a mm | d mm |
|---|---|---|---|
| 4-8 | 26 | 5 | 4.5 |
| 10 | 32 | 5 | 6.5 |
| 13 | 37.5 | 4.8 | 6.5 |
| 16 | 37.5 | 5 | 6.5 |
| 20 | 45 | 6.5 | 6.5 |
| 25 | 55 | 6 | 6.7 |

螺纹孔

| 阀通径 DN | B mm | a mm | M | s mm | t mm |
|---|---|---|---|---|---|
| 4-8 | 24 | 6 | M6 | 6.5 | 9 |
| 10 | 32 | 5.5 | M6 | 7 | 10 |
| 13 | 36 | 6 | M6 | 8.5 | 11 |
| 16 | 32 | 8 | M6 | 7 | 10.5 |
| 20 | 45 | 7.5 | M10 | 12 | 15 |
| 25 | 45 | 7.5 | M10 | 12 | 15 |



www.hawkfluid.cn

**订货示例**

RKH-G11/4-32-4 4 2 5

球阀类型
RKH:不锈钢球阀

接口形式

球阀公称通径DN

阀体材料
4:304不锈钢,6:316不锈钢,3:A105锻钢

阀杆材料
4:304不锈钢,6:316 不锈钢,1:45#碳钢
*球体材质:不锈钢304或316

可选项
-D:表示带安装孔

-B:表示气用高压球阀
(用于液体无此项)

阀杆及接头处密封材料
5:表示FPM(标配),6:表示EPDM,
3:表示NBR,8:表示低温NBR

球座密封材料
2:表示POM,
6:表示PEEK

**不锈钢球阀材料组合表**

| 材料组合代号 | 型号示例 | 阀体 | 球座密封 | 阀杆密封 | 最高压力 | 适用介质 |
|---|---|---|---|---|---|---|
| 4425 | RKH-G3/4-20 4425 | 304 | POM | FPM | 400 bar | 水、油，-30℃～+100℃ |
| 4465 | RKH-G3/4-20 4465 | 304 | PEEK | FPM | 400 bar | 适用于氟橡胶的化学介质，-30℃～+200℃ |
| 4466 | RKH-G3/4-20 4466 | 304 | PEEK | EPDM | 400 bar | 适用于乙丙橡胶的化学介质，-50℃～+150℃ |

**RKH 只提供不锈钢阀体，标准配置包括手柄**

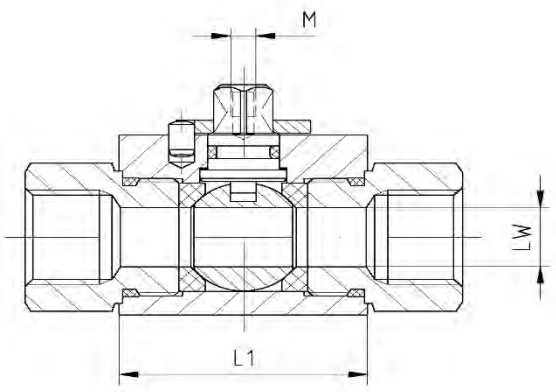


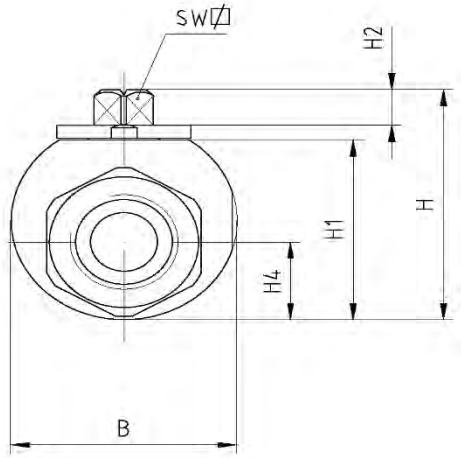


**阀体尺寸及工作压力，适用于各种接口形式**

| 通径 DN | 工作压力 bar( 各种密封) PEEK | POM | PTFE | L1 mm | B mm | H mm | H1 mm | H2 mm | H4 mm | M mm | SW mm |
|---|---|---|---|---|---|---|---|---|---|---|---|
| 4 至 8 | 400 | 400 | 100 | 36 | 35 | 43.5 | 32 | 8 | 13 | M5 | 9 |
| 10 | 400 | 400 | 100 | 43 | 42 | 49.5 | 38 | 8 | 16.5 | M5 | 9 |
| 13 | 400 | 400 | 100 | 48 | 45 | 52 | 40 | 8 | 18 | M5 | 9 |
| 16 | 400 | 400 | 100 | 48 | 50 | 62 | 46 | 12 | 19 | M6 | 12 |
| 20 | 400 | 400 | 100 | 62 | 60 | 74 | 57 | 12 | 25.5 | M6 | 14 |
| 25 | 400 | 400 | 100 | 66 | 65 | 79 | 63 | 12 | 28 | M6 | 14 |
| 32 | 350 | 350 | 100 | 81 | 90 | 104 | 84 | 13.5 | 38 | M8 | 17 |
| 40 | 350 | 350 | 100 | 85 | 100 | 111 | 92 | 13.5 | 41.5 | M8 | 17 |
| 50 | 350 | 350 | 100 | 100 | 115 | 130 | 111 | 13.5 | 50 | M8 | 19 |



www.hawkfluid.cn

| 球阀两端接口形式 | **球阀型号**<br>(密封为 POM、FPM) | 通径<br>DN | 实际内径 LW | D | RA<br>mm | 阀总长 L | i<br>mm | SW1 | 总量<br>kg |
|---|---|---|---|---|---|---|---|---|---|
| **英制直管螺纹 ISO228**<br> 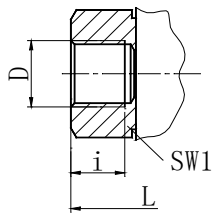 | RKH G1/8 04 4425 | 4 | 5 | G 1/8″ | - | 69 | 9 | 22 | 0.35 |
| | RKH G1/4 06 4425 | 6 | 6 | G 1/4″ | - | 69 | 12 | 22 | 0.35 |
| | RKH G3/8 08 4425 | 8 | 8 | G 3/8″ | - | 69 | 12 | 22 | 0.35 |
| | RKH G3/8 10 4425 | 10 | 10 | G 3/8″ | - | 73 | 12 | 27 | 0.5 |
| | RKH G1/2 13 4425 | 13 | 13 | G 1/2″ | - | 85 | 14 | 30 | 0.65 |
| | RKH G3/4 20 4425 | 20 | 20 | G 3/4″ | - | 96 | 17 | 41 | 1.5 |
| | RKH G1 25 4425 | 25 | 24 | G 1″ | - | 113 | 19 | 46 | 2 |
| | RKH G11/4 25 4425 | 25 | 24 | G1 1/4″ | - | 121 | 20 | 50 | 2.1 |
| | RKH G11/4 32 4425 | 32 | 32 | G1 1/4″ | - | 110 | 20 | 60 | 3.8 |
| | RKH G11/2 32 4425 | 32 | 32 | G1 1/2″ | - | 135 | 24 | 60 | 3.8 |
| | RKH G11/2 40 4425 | 40 | 38 | G1 1/2″ | - | 120 | 24 | 70 | 6.1 |
| | RKH G2 40 4425 | 40 | 38 | G2″ | - | 147 | 26 | 75 | 6.1 |
| | RKH G2 50 4425 | 50 | 48 | G2″ | - | 140 | 28 | 85 | 9.1 |
| **美制锥管螺纹 NPT**<br> 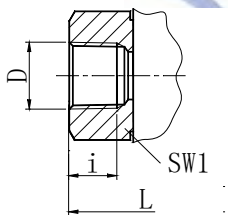 | RKH 1/8NPT 04 4425 | 4 | 5 | 1/8″ NPT | - | 69 | 12 | 22 | 0.35 |
| | RKH 1/4NPT 06 4425 | 6 | 6 | 1/4″ NPT | - | 69 | 17 | 22 | 0.35 |
| | RKH 3/8NPT 10 4425 | 10 | 10 | 3/8″ NPT | - | 73 | 17 | 27 | 0.5 |
| | RKH 1/2NPT 13 4425 | 13 | 13 | 1/2″ NPT | - | 92 | 22 | 30 | 0.65 |
| | RKH 3/4NPT 20 4425 | 20 | 20 | 3/4″ NPT | - | 97 | 23 | 41 | 1.5 |
| | RKH 1NPT 25 4425 | 25 | 24 | 1″ NPT | - | 113 | 27 | 46 | 2 |
| | RKH 11/4NPT 32 4425 | 32 | 32 | 11/4″ NPT | - | 115 | 28 | 60 | 3.8 |
| | RKH 11/2NPT 40 4425 | 40 | 38 | 11/2″ NPT | - | 135 | 28 | 70 | 6.1 |
| | RKH 2NPT 50 4425 | 50 | 48 | 2″ NPT | - | 140 | 30 | 85 | 9.1 |
| **公制螺纹 24° 锥面**<br>DIN2353 轻系列 “L”<br> 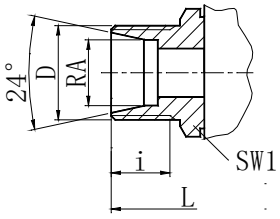 | RKH 06L 04 4425 | 4 | 5 | M12×1.5 | 6 | 67 | 7 | 22 | 0.3 |
| | RKH 08L 06 4425 | 6 | 6 | M14×1.5 | 8 | 67 | 7 | 22 | 0.3 |
| | RKH 10L 08 4425 | 8 | 8 | M16×1.5 | 10 | 71 | 8 | 22 | 0.3 |
| | RKH 12L 10 4425 | 10 | 10 | M18×1.5 | 12 | 75 | 8 | 27 | 0.5 |
| | RKH 15L 13 4425 | 13 | 13 | M22×1.5 | 15 | 84 | 9 | 30 | 0.6 |
| | RKH 18L 13 4425 | 13 | 13 | M26×1.5 | 18 | 84 | 9 | 30 | 0.6 |
| | RKH 18L 16 4425 | 16 | 15 | M26×1.5 | 18 | 83 | 9 | 32 | 0.75 |
| | RKH 22L 20 4425 | 20 | 20 | M30×2 | 22 | 102 | 11 | 41 | 1.5 |
| | RKH 28L 25 4425 | 25 | 24 | M36×2 | 28 | 108 | 11 | 46 | 2 |
| | RKH 35L 25 4425 | 25 | 24 | M45×2 | 35 | 114 | 13 | 50 | 2.1 |
| | RKH 35L 32 4425 | 32 | 32 | M45×2 | 35 | 128 | 13 | 60 | 3.6 |
| | RKH 42L 32 4425 | 32 | 32 | M52×2 | 42 | 128 | 13 | 60 | 3.6 |
| | RKH 42L 40 4425 | 40 | 38 | M52×2 | 42 | 133 | 13 | 70 | 5.9 |
| **公制螺纹 24° 锥面**<br>DIN2353 重系列 “S”<br> 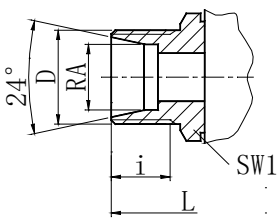 | RKH 08S 04 4425 | 4 | 5 | M16×1.5 | 8 | 73 | 9 | 22 | 0.35 |
| | RKH 10S 06 4425 | 6 | 6 | M18×1.5 | 10 | 73 | 9 | 22 | 0.35 |
| | RKH 12S 08 4425 | 8 | 8 | M20×1.5 | 12 | 77 | 9 | 22 | 0.35 |
| | RKH 14S 10 4425 | 10 | 10 | M22×1.5 | 14 | 84 | 11 | 27 | 0.5 |
| | RKH 16S 13 4425 | 13 | 13 | M24×1.5 | 16 | 87 | 11 | 30 | 0.6 |
| | RKH 20S 16 4425 | 16 | 15 | M30×2 | 20 | 91 | 13 | 32 | 0.75 |
| | RKH 25S 20 4425 | 20 | 20 | M36×2 | 25 | 110 | 15 | 41 | 1.5 |
| | RKH 30S 25 4425 | 25 | 24 | M42×2 | 30 | 120 | 17 | 46 | 2.1 |
| | RKH 38S 25 4425 | 25 | 24 | M52×2 | 38 | 125 | 19 | 55 | 2.3 |
| | RKH 38S 32 4425 | 32 | 32 | M52×2 | 38 | 140 | 19 | 60 | 3.7 |



www.hawkfluid.cn

**• 焊接式连接的球阀**

球阀型号前加“**W–**”表示焊接式接口（见下表），如：**W–RKH 20S × 2 16 4425**，“×2”表示焊接接管壁厚 S 为 2。

**• 卡套式连接的球阀**

球阀型号前加“**C–**”表示卡套式接口（见下表），如：**C–RKH 20S 16 4425**

| 球阀两端接口形式 | **球阀型号**<br>(密封为 POM、FPM) | 工作压力<br>Bar | 通径<br>DN | 实际内径 LW | D | RA<br>mm | 阀总长 DL |
|---|---|---|---|---|---|---|---|
| **焊接式连接 ***<br>DIN2352 轻系列“L”<br> 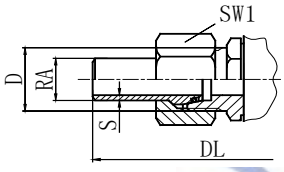 <br> | W-RKH 06L 04 4425 | 400 | 4 | 5 | M12×1.5 | 6 | 116 |
| | W-RKH 08L 06 4425 | 400 | 6 | 6 | M14×1.5 | 8 | 116 |
| | W-RKH 10L 08 4425 | 400 | 8 | 8 | M16×1.5 | 10 | 124 |
| | W-RKH 12L 10 4425 | 400 | 10 | 10 | M18×1.5 | 12 | 128 |
| | W-RKH 15L 13 4425 | 315 | 13 | 13 | M22×1.5 | 15 | 146 |
| | W-RKH 18L 13 4425 | 315 | 13 | 13 | M26×1.5 | 18 | 148 |
| | W-RKH 18L 16 4425 | 315 | 16 | 15 | M26×1.5 | 18 | 147 |
| | W-RKH 22L 20 4425 | 250 | 20 | 20 | M30×2 | 22 | 169 |
| | W-RKH 28L 25 4425 | 250 | 25 | 24 | M36×2 | 28 | 182 |
| | W-RKH 35L 25 4425 | 250 | 25 | 24 | M45×2 | 35 | 195 |
| | W-RKH 35L 32 4425 | 250 | 32 | 32 | M45×2 | 35 | 209 |
| | W-RKH 42L 32 4425 | 250 | 32 | 32 | M52×2 | 42 | 210 |
| | W-RKH 42L 40 4425 | 250 | 40 | 38 | M52×2 | 42 | 215 |
| **焊接式连接 ***<br>DIN2353 重系列“S”<br> 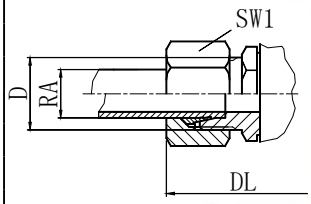 <br> | W-RKH 08S 04 4425 | 400 | 4 | 5 | M16×1.5 | 8 | 123 |
| | W-RKH 10S 06 4425 | 400 | 6 | 6 | M18×1.5 | 10 | 125 |
| | W-RKH 12S 08 4425 | 400 | 8 | 8 | M20×1.5 | 12 | 129 |
| | W-RKH 14S 10 4425 | 400 | 10 | 10 | M22×1.5 | 14 | 148 |
| | W-RKH 16S 13 4425 | 400 | 13 | 13 | M24×1.5 | 16 | 151 |
| | W-RKH 20S 16 4425 | 400 | 16 | 15 | M30×2 | 20 | 164 |
| | W-RKH 25S 20 4425 | 400 | 20 | 20 | M36×2 | 25 | 193 |
| | W-RKH 30S 25 4425 | 400 | 25 | 24 | M42×2 | 30 | 208 |
| | W-RKH 38S 25 4425 | 350 | 25 | 24 | M52×2 | 38 | 221 |
| | W-RKH 38S 32 4425 | 350 | 32 | 32 | M52×2 | 38 | 236 |
| **卡套式连接**<br>DIN2352 轻系列“L”<br> 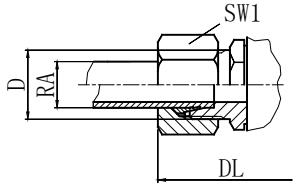 <br> | C-RKH 06L 04 4425 | 315 | 4 | 5 | M12×1.5 | 6 | 83 |
| | C-RKH 08L 06 4425 | 315 | 6 | 6 | M14×1.5 | 8 | 83 |
| | C-RKH 10L 08 4425 | 315 | 8 | 8 | M16×1.5 | 10 | 87 |
| | C-RKH 12L 10 4425 | 315 | 10 | 10 | M18×1.5 | 12 | 91 |
| | C-RKH 15L 13 4425 | 315 | 13 | 13 | M22×1.5 | 15 | 100 |
| | C-RKH 18L 13 4425 | 315 | 13 | 13 | M26×1.5 | 18 | 102 |
| | C-RKH 18L 16 4425 | 315 | 16 | 15 | M26×1.5 | 18 | 101 |
| | C-RKH 22L 20 4425 | 250 | 20 | 20 | M30×2 | 22 | 120 |
| | C-RKH 28L 25 4425 | 250 | 25 | 24 | M36×2 | 28 | 126 |
| | C-RKH 35L 25 4425 | 250 | 25 | 24 | M45×2 | 35 | 136 |
| | C-RKH 35L 32 4425 | 250 | 32 | 32 | M45×2 | 35 | 150 |
| | C-RKH 42L 32 4425 | 250 | 32 | 32 | M52×2 | 42 | 152 |
| | C-RKH 42L 40 4425 | 250 | 40 | 38 | M52×2 | 42 | 157 |
| **卡套式连接**<br>DIN2353 重系列“S”<br> 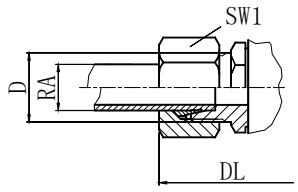 <br> | C-RKH 08S 04 4425 | 400 | 4 | 5 | M16×1.5 | 8 | 89 |
| | C-RKH 10S 06 4425 | 400 | 6 | 6 | M18×1.5 | 10 | 91 |
| | C-RKH 12S 08 4425 | 400 | 8 | 8 | M20×1.5 | 12 | 95 |
| | C-RKH 14S 10 4425 | 400 | 10 | 10 | M22×1.5 | 14 | 104 |
| | C-RKH 16S 13 4425 | 400 | 13 | 13 | M24×1.5 | 16 | 107 |
| | C-RKH 20S 16 4425 | 400 | 16 | 15 | M30×2 | 20 | 113 |
| | C-RKH 25S 20 4425 | 400 | 20 | 20 | M36×2 | 25 | 134 |
| | C-RKH 30S 25 4425 | 400 | 25 | 24 | M42×2 | 30 | 146 |
| | C-RKH 38S 25 4425 | 315 | 25 | 24 | M52×2 | 38 | 155 |
| | C-RKH 38S 32 4425 | 315 | 32 | 32 | M52×2 | 38 | 170 |



www.hawkfluid.cn

**特点**

- 外型精巧，手柄短，可面板安装，可用于和阀门材质 相容的液体和气体
- 工作温度：－ 30℃～ +200℃（详见压力 - 温度额定值表）
- 最大工作压力：210bar( 详见压力 - 温度额定值表 )
- 阀门金属材质：不锈钢 304 或 316

球座材料最大工作压力——温度额定值表

| 阀座密封材料 | PTFE | POM | PEEK |
|---|---|---|---|
| 温度℃ | 最大工作压力 (bar) | | |
| -30℃～ +80℃ | 63 | 210 | 210 |
| ～ +100℃ | 50 | 210 | 210 |
| ～ +120℃ | 38 | -- | 210 |
| ～ +200℃ | -- | -- | 210 |

密封材料适用表

| 密封材料 | 应用 |
|---|---|
| POM | 耐压高，主要用于无腐蚀性油、水、气体，温度：-30℃～ +100℃ |
| PTFE | 非常好的耐腐蚀性，适用于多数介质，温度：-30℃～ +120℃ |
| PEEK | 具有较好耐腐蚀性，耐高温：-25℃～ +200℃ |
| FPM | 耐腐蚀性好，适用于多数介质，温度：-25℃～ +200℃ |

**订货示例**

IK2-05-G1/4-44-SS

阀门型式
IK2:表示两通球阀

阀门公称通径

接口形式

阀座密封
4:表示PTFE(－30℃～+120℃)
2:表示POM(－30℃～+100℃)
6:表示PEEK(－25℃～+200℃)

阀门材质
SS:表示304不锈钢(标配)
SS316:表示316不锈钢(可选)

阀杆填料
4:表示PTFE(配PTFE或配POM阀座)
5:表示FPM橡胶(配PEEK阀座)

内螺纹接口两通球阀 IK2

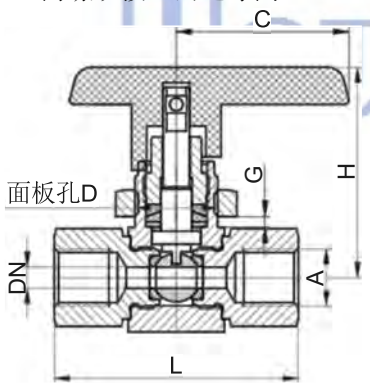


[mm]

| 接口 | 球阀型号 | A | DN | L | C | H | D | G | 厚度 |
|---|---|---|---|---|---|---|---|---|---|
| G 螺纹 | IK2-05-G1/4-44-SS | G1/4 | 5 | 56 | 40 | 48 | 20 | 6.8 | 20 |
| | IK2-07-G3/8-44-SS | G3/8 | 7 | 66 | 45 | 58 | 25 | 8.9 | 26 |
| | IK2-10-G1/2-44-SS | G1/2 | 10 | 70 | 45 | 60 | 25 | 8.9 | 30 |
| NPT 螺纹 | IK2-05-1/4NPT-44-SS | 1/4NPT | 5 | 54 | 40 | 48 | 20 | 6.8 | 20 |
| | IK2-07-3/8NPT-44-SS | 3/8NPT | 7 | 65 | 45 | 58 | 25 | 8.9 | 26 |
| | IK2-10-1/2NPT-44-SS | 1/2NPT | 10 | 70 | 45 | 60 | 25 | 8.9 | 30 |

卡套式接口两通球阀 IK2

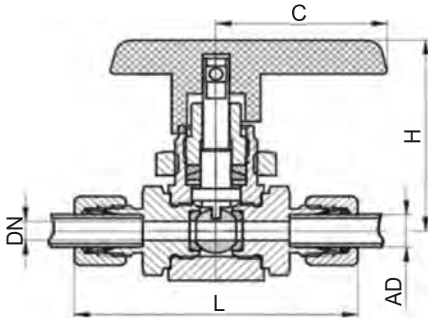


[mm]

| 接口 | 球阀型号 | AD | DN | L | C | H | D | G | 厚度 |
|---|---|---|---|---|---|---|---|---|---|
| 卡套连接 | C-IK2-05-6L-44-SS | 6 | 5 | 63.0 | 40 | 48 | 20 | 6.8 | 20 |
| | C-IK2-05-8L-44-SS | 8 | 5 | 63.5 | 40 | 48 | 20 | 6.8 | 20 |
| | C-IK2-07-10L-44-SS | 10 | 7 | 78.0 | 45 | 58 | 25 | 8.9 | 26 |
| | C-IK2-07-12L-44-SS | 12 | 7 | 78.0 | 45 | 58 | 25 | 8.9 | 26 |
| | C-IK2-10-15L-44-SS | 15 | 10 | 90.0 | 45 | 60 | 25 | 8.9 | 30 |



www.hawkfluid.cn

**特点**

- 外型精巧，手柄短，可面板安装，可用于和阀门材质 相容的液体和气体
- 工作温度 :-30℃ ～ +200℃（详见压力 - 温度额定值表）
- 最大工作压力：160bar( 详见压力 - 温度额定值表 )
- 阀门金属材质：不锈钢 304 或 316
- 球座密封材质：PTFE、POM、PEEK
- 阀杆填料：PTFE、FPM
- 球座 O 型圈：FPM( 标配 )
- 三通球阀 180° 切换
- 三通球阀 L 型通道，三端可以任意一端接高压

球座材料最大工作压力——温度额定值表

| 阀座密封材料 | PTFE | POM | PEEK |
|---|---|---|---|
| 温度℃ | 最大工作压力 (bar) | | |
| -30℃ ～ +60℃ | 35 | 160 | 160 |
| ～ +80℃ | 30 | 140 | 160 |
| ～ +100℃ | 24 | 100 | 160 |
| ～ +120℃ | 16 | -- | 160 |
| ～ +200℃ | -- | -- | 160 |

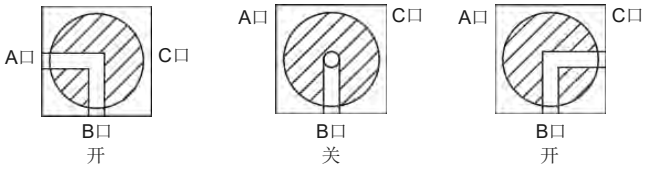


球阀通道机能

密封材料适用表

| 球座密封材料 | 应用 |
|---|---|
| POM | 耐压高，主要用于无腐蚀性油、水、气体，温度：-30℃ ～ +100℃ |
| PTFE | 非常好的耐腐蚀性，适用于多数介质，温度：-30℃ ～ +120℃ |
| PEEK | 具有较好耐腐蚀性，耐高温：-25℃ ～ +200℃ |
| FPM | 耐腐蚀性好，适用于多数介质，温度：-25℃ ～ +200℃ |

订货示例

IK3-05-G1/4-44-SS

阀门型式
IK3:表示三通球阀

阀门公称通径

接口形式

阀座密封
4:表示PTFE(－30℃～+120℃)
2:表示POM(－30℃～+100℃)
6:表示PEEK(－25℃～+200℃)

阀门材质
SS:表示304不锈钢
SS316:表示316不锈钢

阀杆填料
4:表示PTFE(配PTFE或POM阀座)
5:表示FPM橡胶(配PEEK阀座)

内螺纹接口三通球阀 IK3

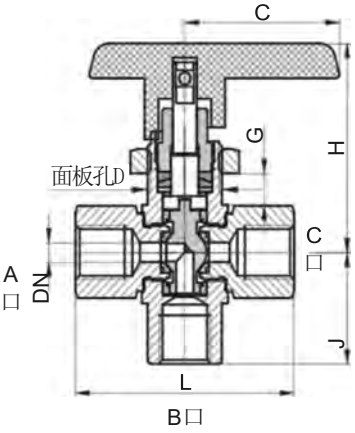


[mm]

| 接口 | 球阀型号 | 接口 | DN | L | C | J | D | G | 厚度 |
|---|---|---|---|---|---|---|---|---|---|
| G 螺纹 | IK3-05-G1/4-44-SS | G1/4 | 5 | 56 | 40 | 23.5 | 20 | 6.8 | 20 |
| | IK3-07-G3/8-44-SS | G3/8 | 7 | 70 | 45 | 28.0 | 25 | 8.9 | 26 |



www.hawkfluid.cn

**BK3 方型阀体三通高压球阀 ( 通径 6 ~ 40mm)**

**特点**

- 多种通道形式
- -A 型可任意端接高压
- 阀体材质不锈钢或碳钢
- 方型阀体，尺寸紧凑
- 最大工作压力：详见型号参数表中的工作压力

**订货示例**

**BK3 - G3/4 - 20 - 4 4 2 5 - L - A**

球阀类型

接口形式

球阀公称通径DN

阀体材料
4:304不锈钢,1:45＃碳钢

阀杆材料
4:304不锈钢
1:45 ＃碳钢
*球体材料为不锈钢304

三端压力要求(详见安装注意事项)
空白:中间端始终接高压
A:三端均能接高压

球阀通道机能形式
L、T或T180,详见下图

阀杆及接头处密封材料
5:FPM,6:EPDM

球座密封材料
2:POM,6:PEEK

**球阀钢球通道机能图**

L 型孔 0° ～ 90°
**订货号 :L**

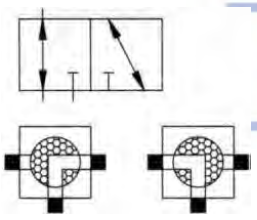

T 型孔 0° ～ 90°
**订货号 :T**

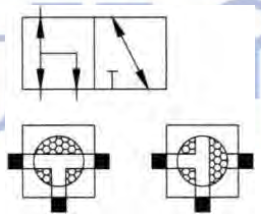

T 型孔 0° ～ 90° ～ 180°
**订货号 :T180**

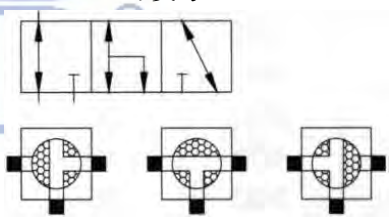

**安装注意 !!**

BK3 标准球阀 ( 型号后缀中没有“-A”) 的密封功能只在以下两种情况下有效:

（1）被关闭的接口压力为零;

（2）两个连通接口的压力高于被关闭接口的压力; **如果要求所有接口都能接在高压端 (PN2>PN1)，则是另一种特殊密封结构的三通 阀，订货时需在型号后加‘–A’。**

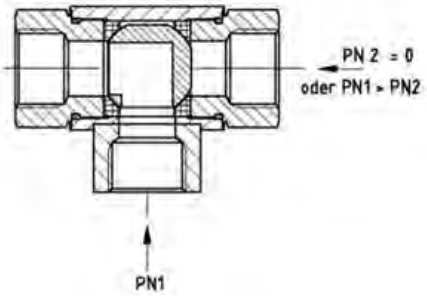




www.hawkfluid.cn

BK3 球阀及密封材料表

| 类别 | 材料 | 应用 |
|---|---|---|
| 金属材料 | 不锈钢 304(4) | 用于水、空气和轻腐蚀性介质，温度 -196℃ ～ +400℃ |
| | 碳钢 45#(1) | 无特殊材料要求等一般油压系统，表面镀锌，温度 -45℃ ～ +250℃ |
| 球座密封 | 聚甲醛 POM(2) | 主要用于无腐蚀性油、水、气体，温度 -30℃ ～ +100℃ |
| | 聚醚醚酮 PEEK(6) | 具有较好的耐腐蚀性，温度范围广，温度 -50℃ ～ +230℃ |
| O 型圈 | 氟橡胶 FPM(5) | 化学适应性较好，不耐氨、醇类、乙醚，适用于多数介质，温度 -25℃ ～ +180℃ |
| | 乙丙橡胶 EPDM(6) | 用于氨、水蒸汽、甲醛、乙二醇，不耐矿物油，温度 -50℃ ～ +130℃ |

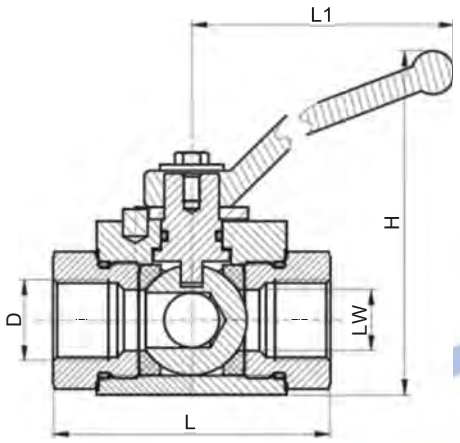


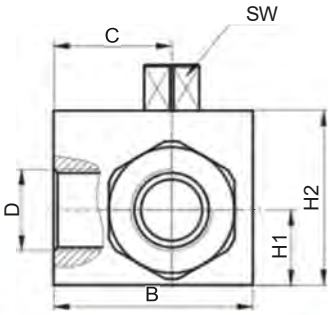


球阀常用型号参数表 [mm]

| 碳钢球阀型号 | 不锈钢球阀型号 | 通径 | LW | D | L | L1 | H | H1 | H2 | B | C | SW | 工作压力 [bar] |
|---|---|---|---|---|---|---|---|---|---|---|---|---|---|
| BK3-G1/4-06-1125 | BK3-G1/4-06-4425 | 6 | 6 | G1/4 | 69 | 107 | 71 | 13.0 | 32 | 37 | 24.0 | 9 | 350 |
| BK3-G3/8-08-1125 | BK3-G3/8-08-4425 | 8 | 7 | G3/8 | 69 | 107 | 71 | 13.0 | 32 | 37 | 24.0 | 9 | 350 |
| BK3-G1/2-13-1125 | BK3-G1/2-13-4425 | 13 | 12 | G1/2 | 85 | 107 | 79 | 17.5 | 40 | 50 | 32.5 | 9 | 350 |
| BK3-G3/4-20-1125 | BK3-G3/4-20-4425 | 20 | 18 | G3/4 | 96 | 165 | 126 | 24.5 | 57 | 63 | 38.5 | 14 | 315 |
| BK3-G1-25-1125 | BK3-G1-25-4425 | 25 | 22 | G1 | 115 | 165 | 130 | 27.5 | 61 | 71 | 43.5 | 14 | 315 |
| BK3-G11/4-32-1125 | BK3-G11/4-32-4425 | 32 | 30 | G11/4 | 115 | 211 | 145 | 39.0 | 86 | 90 | 52.0 | 17 | 250 |
| BK3-G11/2-40-1125 | BK3-G11/2-40-4425 | 40 | 35 | G11/2 | 120 | 211 | 152 | 42.0 | 92 | 99 | 57.0 | 17 | 250 |



www.hawkfluid.cn

带连动手柄 BK3 三通高压球阀 , 订货时型号前加“2×”，如 2×BK3 G3/8 08 1125。

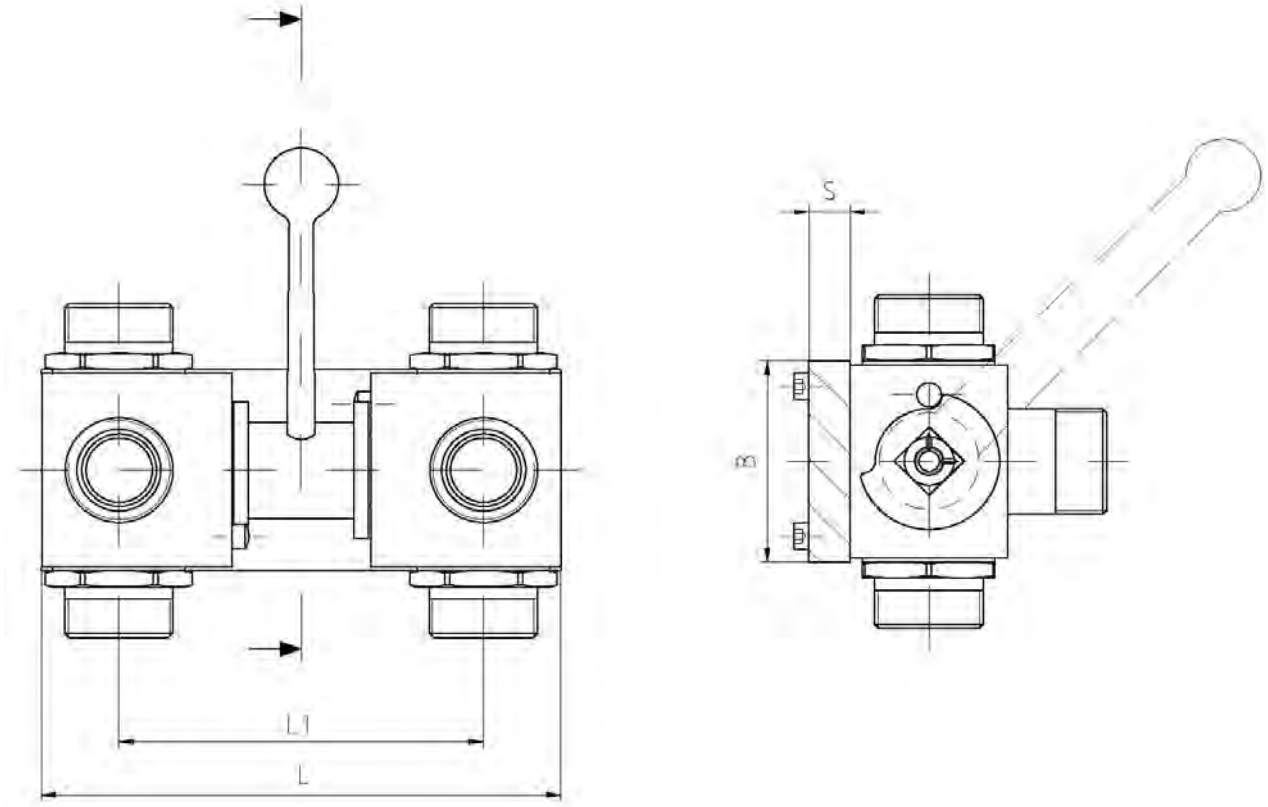


带连动手柄 BKH 直通高压球阀，订货时型号前加“2×”，如 2×BKH G3/8 08 1125。

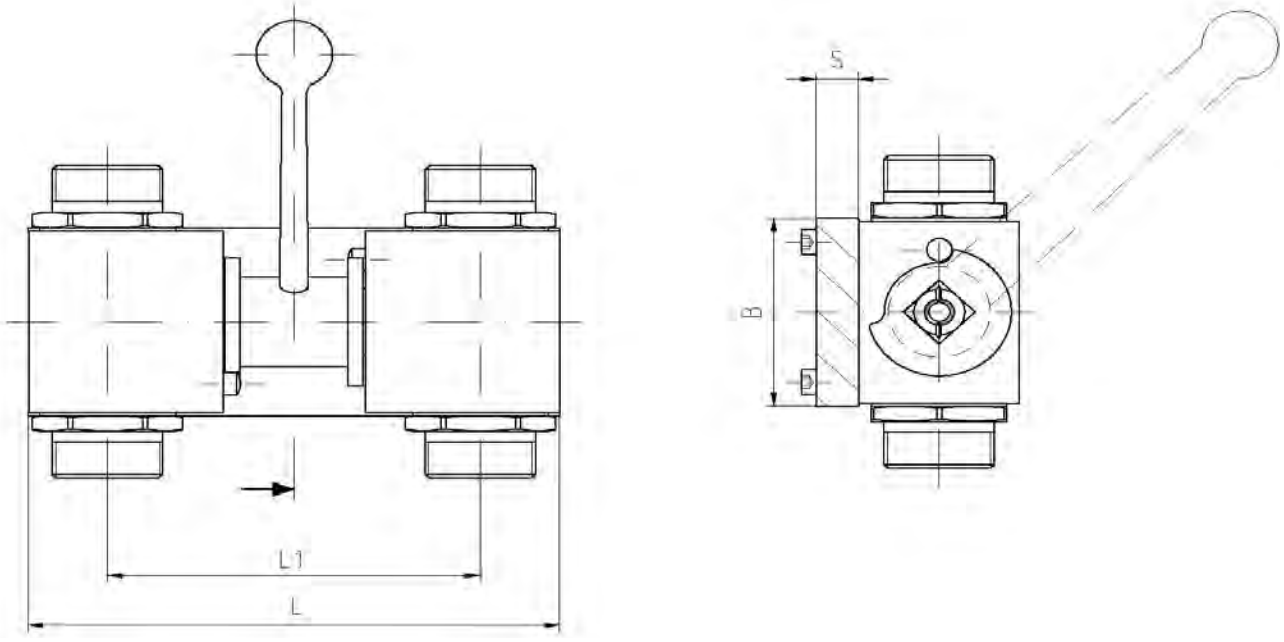


| 通径 DN | L | L1 | B | S |
|---|---|---|---|---|
| 8 | 85 | 59 | 35 | 6 |
| 10 | 95 | 63 | 40 | 6 |
| 13 | 100 | 65 | 45 | 6 |
| 16 | 126 | 88 | 45 | 8 |
| 20 | 135 | 86 | 60 | 10 |
| 25 | 173 | 120 | 65 | 10 |



www.hawkfluid.cn

## 3KH/4KH 多路球阀 ( 通径 6 ~ 25mm)

### 特点

- 一个阀门实现多路切换，多种机能形式
- 最大工作压力：40bar（PTFE），250bar（POM），315bar(PEEK)
- 可配气动执行机构或电动执行机构
- 固定球芯结构，任意接口可接高压

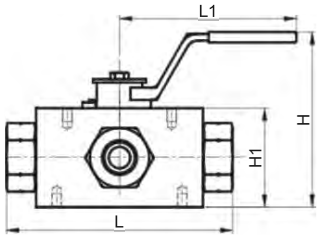


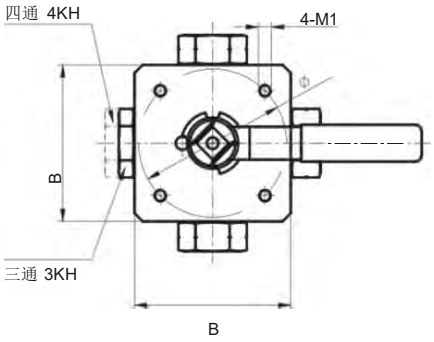


顶部

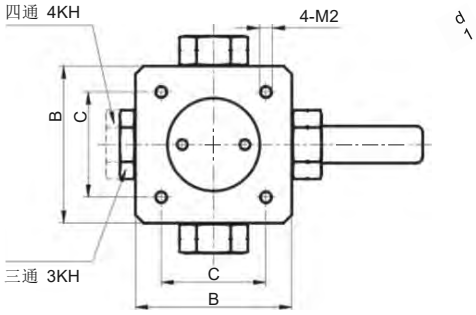


底部

密封材料适用表

| 材料 | 应用 |
|---|---|
| 聚甲醛 POM(2) | 主要用于无腐蚀性油、水、气体，温度 -30℃ ~ +100℃ |
| 聚四氟乙烯 PTFE(4) | 非常好的耐腐蚀性，适用于多数介质，温度：-30℃ ~ +120℃ |
| 聚醚醚酮 PEEK(6) | 具有较好的耐腐蚀性，温度范围广，温度 -50℃ ~ +230℃ |
| 氟橡胶 FPM(5) | 化学适应性较好，不耐氨、醇类、乙醚，适用于多数介质，温度 -25℃ ~ +180℃ |
| 乙丙橡胶 EPDM(6) | 用于氨、水蒸汽、甲醛、乙二醇，不耐矿物油，温度 -50℃ ~ +130℃ |

**订货示例：**

4KH-G3/8-10-4 4 2 5-02

- 球阀类型 3KH:三通球阀 4KH:四通球阀
- 接口形式 详见型号参数表
- 球阀公称通径
- 阀体材料 4:不锈钢304，6:不锈钢316 1:碳钢45＃ *球体材料为不锈钢304或316
- 阀杆材料 1:碳钢45＃ 4:不锈钢304，6:不锈钢316
- 球座密封材料 2:POM，4:PTFE，6:PEEK
- 阀杆及接头处密封材料 5:FPM，6:EPDM
- 球阀通道机能形式(详见下页)

英制内螺纹球阀 (G 螺纹 /ISO228-1)[mm]

| 不锈钢球阀型号 3KH 或 4KH | 碳钢球阀型号 3KH 或 4KH | 通径 DN | 实际孔内径 LW | | 接口 | L | L1 | B | d1 | M1 | C | M2 | H1 | H |
|---|---|---|---|---|---|---|---|---|---|---|---|---|---|---|
| | | | L、T型 | X 型 | | | | | | | | | | |
| 4KH-G1/4-06-4425 | 4KH-G1/4-06-1125 | 6 | 6.0 | 5.0 | G1/4 | 91 | 152 | 62 | 50 | M6 | 42 | M6 | 52 | 108 |
| 4KH-G3/8-10-4425 | 4KH-G3/8-10-1125 | 10 | 9.0 | 7.5 | G3/8 | 113 | 160 | 78 | 70 | M8 | 50 | M6 | 55 | 101 |
| 4KH-G1/2-13-4425 | 4KH-G1/2-13-1125 | 13 | 12.5 | 11.5 | G1/2 | 131 | 160 | 95 | 70 | M8 | 60 | M8 | 60 | 106 |
| 4KH-G3/4-20-4425 | 4KH-G3/4-20-1125 | 20 | 19.0 | 18.0 | G3/4 | 148 | 210 | 112 | 70 | M8 | 75 | M8 | 71 | 127 |
| 4KH-G1-25-4425 | 4KH-G1-25-1125 | 25 | 24.0 | 22.0 | G1 | 172 | 210 | 124 | 102 | M10 | 90 | M10 | 79 | 135 |
| 4KH-G11/4-25-4425 | 4KH-G11/4-25-1125 | 25 | 24.0 | 22.0 | G11/4 | 180 | 210 | 124 | 102 | M10 | 90 | M10 | 79 | 135 |



www.hawkfluid.cn

多路球阀通道的机能形式

| 机能代号 | 球阀类型 | 工作方式 | 工作示意图 |
|---|---|---|---|
| 01 | 3/2 通球阀，L 型孔 | 正 0° -90° | |
| 02 | 3/3 通球阀，L 型孔和附加孔 | 0° -45° -90° ★ | |
| 03 | 3/2 通球阀，T 型孔 | 正 0° -90° | |
| 04 | 3/3 通球阀，T 型孔和附加孔 | 0° -45° -90° ★ | |
| 06 | 4/2 通球阀，X 型孔 | 0° -90° | |
| 07 | 4/3 通球阀，X 型孔和附加孔 | 0° -45° -90° ★ | |
| 08 | 4/2 通球阀，T 型孔 | 正 0° -90° | |
| 09 | 4/3 通球阀，T 型孔 | 正 0° -90° -180° ★ | |
| 10 | 4/3 通球阀，L 型孔和泄压孔 | 0° -45° -90° ★ | |
| 17 | 4/3 通球阀，X 型孔和附加 T 型孔 | 0° -45° -90° ★ | |
| 19 | 3/2 通球阀，T 型孔 | 正 0° -90° | |
| 20 | 3/3 通球阀，T 型孔 | 正 0° -90° -180° ★ | |



www.hawkfluid.cn

**HRKH 超高压球阀 (1/4″ ~ 1″ )**

**特点**

阀门最大工作压力可达到 700bar，可以带压开关， 可以根据需要加配气动或电动执行机构。

**技术参数**

- 阀体材质：不锈钢 304 或碳钢 45#
- 滑动支撑材质：铜
- 阀座材质：PEEK
- 适用介质：非腐蚀性液体或气体
- 介质温度：-25℃ ～ +180℃

**订货示例**

**HRKH-G1/2 - 10 -4 4 6 3**

球阀类型

接口型式
(详见下表)

公称通径
(详见下表)

阀体材料
4:不锈钢304,1:碳钢
*球体材质为不锈钢304

可选项
-D:带安装孔,可配执行器

阀杆及接头密封材料
3:丁腈橡胶(标配)
5:氟橡胶(可选)

球座密封材料
6:表示PEEK(标配)

阀杆材料
4:不锈钢630

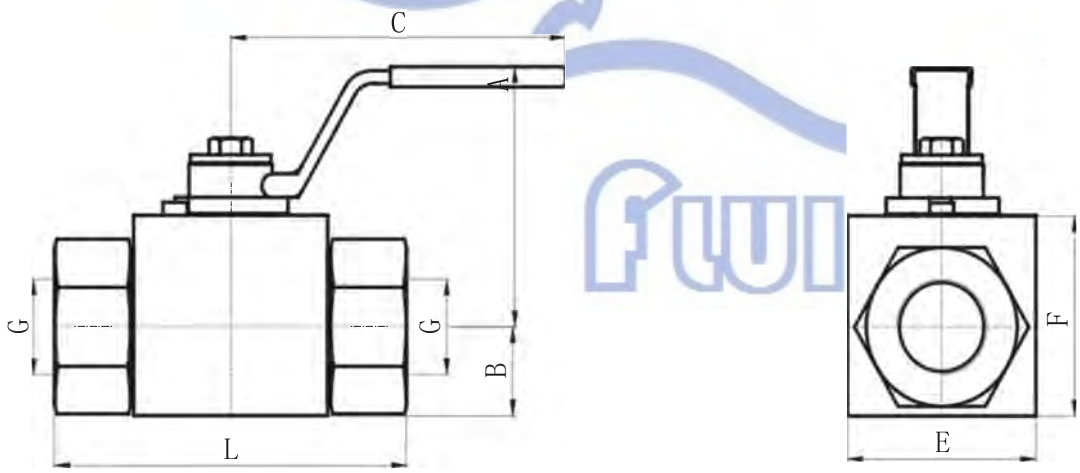


尺寸参数表 [mm]

| 不锈钢球阀型号 | 碳钢球阀型号 | 通径 | G | L | A | B | C | E | F | 最大工作压力 [bar] |
|---|---|---|---|---|---|---|---|---|---|---|
| HRKH-G1/4-06-4463 | HBKH-G1/4-06-1463 | 6 | G1/4 | 85 | 63 | 21.0 | 110 | 38 | 46 | 700 |
| HRKH-G3/8-08-4463 | HBKH-G3/8-08-1463 | 8 | G3/8 | 89 | 63 | 21.0 | 110 | 38 | 46 | 700 |
| HRKH-G1/2-10-4463 | HBKH-G1/2-10-1463 | 10 | G1/2 | 102 | 64 | 23.5 | 110 | 50 | 50 | 700 |
| HRKH-G3/4-15-4463 | HBKH-G3/4-15-1463 | 15 | G3/4 | 122 | 81 | 28.5 | 162 | 55 | 63 | 700 |
| HRKH-G1-20-4463 | HBKH-G1-20-1463 | 20 | G1 | 130 | 87 | 38.0 | 162 | 75 | 78 | 700 |



www.hawkfluid.cn

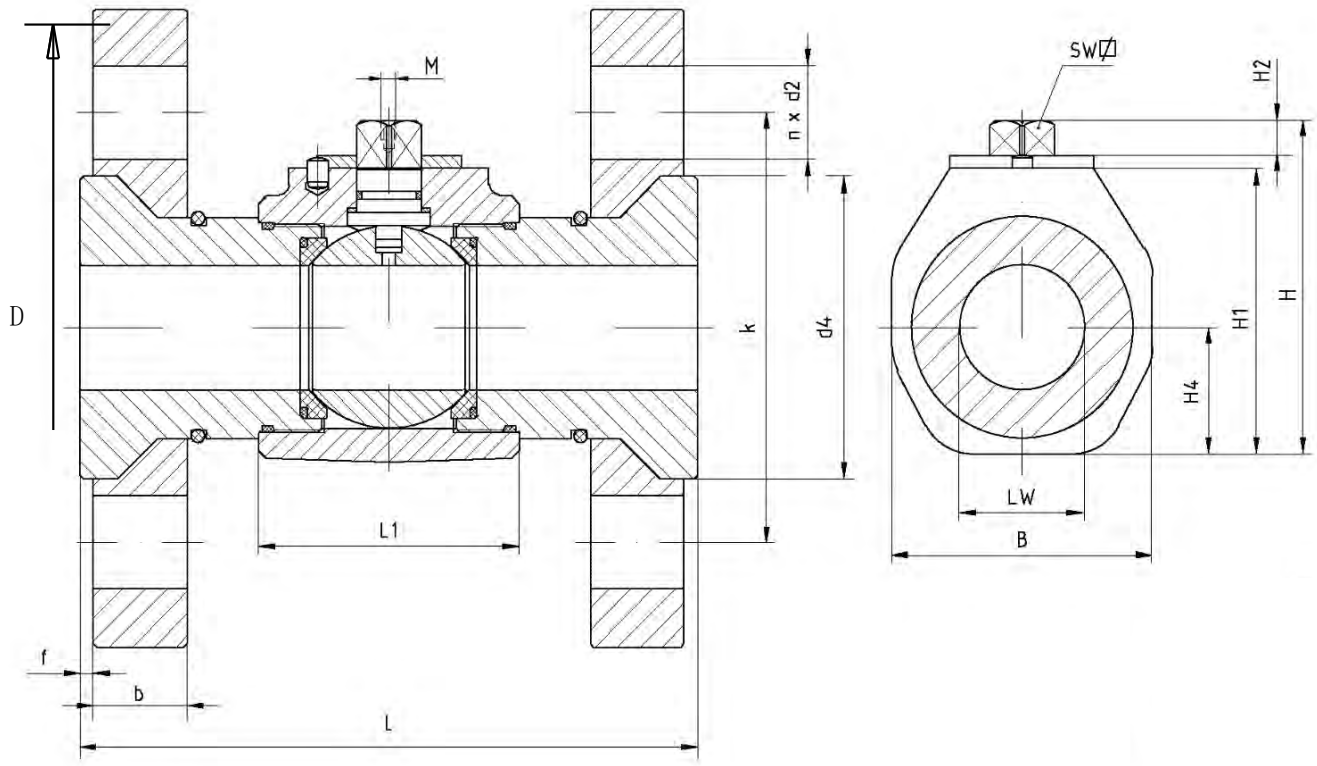


活法兰球阀（碳钢或不锈钢），符合 DIN3202-F1，标准配置包括手柄

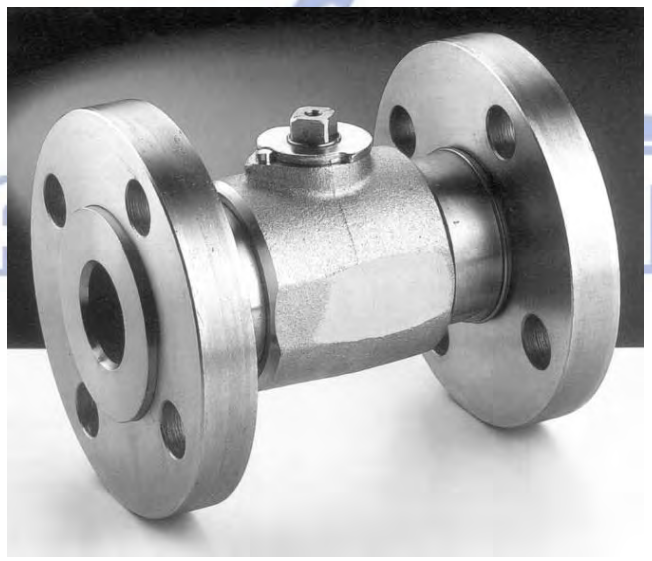

**订货示例：**

**碳钢球阀 FSKH DN40 PN160 31231 F1**
**不锈钢球阀 FRKH DN40 PN160 4425 F1**



www.hawkfluid.cn

**阀体尺寸**

| 通径 DN | 实际内径 | L1 mm | L mm | B 碳钢阀 | B 不锈钢 | H mm | H1 mm | H2 mm | H4 mm | M | SW mm |
|---|---|---|---|---|---|---|---|---|---|---|---|
| 15 | 15 | 48 | 130 | 38 | 48.5 | 62 | 46 | 12 | 19 | M6 | 12 |
| 25 | 24 | 65 | 160 | 58 | 63.5 | 79 | 63 | 12 | 28 | M6 | 14 |
| 40 | 38 | 85 | 200 | 83 | 83 | 111 | 92 | 13.5 | 41.5 | M8 | 17 |
| 50 | 48 | 100 | 230 | 100 | 100 | 130 | 111 | 13.5 | 50 | M8 | 19 |

**球阀型号及尺寸**

| 压力 PN | 通径 DN | 油压系统常用 碳钢球阀型号 | 普通化学介质常用 不锈钢球阀型号 | D mm | k mm | b mm | d2 mm | d4 mm | f mm | n |
|---|---|---|---|---|---|---|---|---|---|---|
| 100 bar | 15 | FSKH DN15 PN100 1123 F1 | FRKH DN15 PN100 4465 F1 | 105 | 75 | 20 | 14 | 45 | 2 | 4 |
| | 25 | FSKH DN25 PN100 1123 F1 | FRKH DN25 PN100 4465 F1 | 140 | 100 | 24 | 18 | 68 | 2 | 4 |
| | 40 | FSKH DN40 PN100 3123 F1 | FRKH DN40 PN100 4465 F1 | 170 | 125 | 26 | 22 | 88 | 3 | 4 |
| | 50 | FSKH DN50 PN100 3123 F1 | FRKH DN50 PN100 4465 F1 | 195 | 145 | 28 | 26 | 102 | 3 | 4 |
| 160 bar | 15 | FSKH DN15 PN160 1123 F1 | FRKH DN15 PN160 4465 F1 | 105 | 75 | 20 | 14 | 45 | 2 | 4 |
| | 25 | FSKH DN25 PN160 1123 F1 | FRKH DN25 PN160 4465 F1 | 140 | 100 | 24 | 18 | 68 | 2 | 4 |
| | 40 | FSKH DN40 PN160 3123 F1 | FRKH DN40 PN160 4465 F1 | 170 | 125 | 28 | 22 | 88 | 3 | 4 |
| | 50 | FSKH DN50 PN160 3123 F1 | FRKH DN50 PN160 4465 F1 | 195 | 145 | 30 | 26 | 102 | 3 | 4 |
| 250 bar | 15 | FSKH DN15 PN250 1123 F1 | FRKH DN15 PN250 4465 F1 | 130 | 90 | 26 | 18 | 45 | 2 | 4 |
| | 25 | FSKH DN25 PN250 1123 F1 | FRKH DN25 PN250 4465 F1 | 150 | 105 | 28 | 22 | 68 | 2 | 4 |
| | 40 | FSKH DN40 PN250 3123 F1 | FRKH DN40 PN250 4465 F1 | 185 | 135 | 34 | 26 | 88 | 3 | 4 |
| | 50 | FSKH DN50 PN250 3123 F1 | FRKH DN50 PN250 4465 F1 | 200 | 150 | 38 | 26 | 102 | 3 | 8 |
| 315 bar | 15 | FSKH DN15 PN315 1123 F1 | FRKH DN15 PN315 4465 F1 | 130 | 90 | 26 | 18 | 45 | 2 | 4 |
| | 25 | FSKH DN25 PN315 1123 F1 | FRKH DN25 PN315 4465 F1 | 160 | 115 | 34 | 22 | 68 | 2 | 4 |
| | 40 | FSKH DN40 PN315 3123 F1 | FRKH DN40 PN315 4465 F1 | 195 | 145 | 38 | 26 | 88 | 3 | 4 |
| | 50 | FSKH DN50 PN315 3123 F1 | FRKH DN50 PN315 4465 F1 | 210 | 160 | 42 | 26 | 102 | 3 | 8 |
| 400 bar | 15 | FSKH DN15 PN400 1123 F1 | FRKH DN15 PN400 4465 F1 | 145 | 100 | 30 | 22 | 45 | 2 | 4 |
| | 25 | FSKH DN25 PN400 1123 F1 | FRKH DN25 PN400 4465 F1 | 180 | 130 | 38 | 26 | 68 | 2 | 4 |
| | 40 | FSKH DN40 PN400 3123 F1 | FRKH DN40 PN400 4465 F1 | 220 | 165 | 48 | 30 | 88 | 3 | 4 |
| | 50 | FSKH DN50 PN400 3123 F1 | FRKH DN50 PN400 4465 F1 | 235 | 180 | 52 | 30 | 102 | 3 | 8 |

配对的德标法兰及密封垫片详见样册相关页



www.hawkfluid.cn

**订货示例**

**BKHU-DN25-1 1 2 5-L90**

球阀类型
BKHU：二通板式球阀
BKHU3:三通板式球阀

球阀通径DN
DN6－50mm

阀体材料
1：碳钢

阀杆材料
1：碳钢

球座密封材料
2：聚甲醛 POM

阀杆及接头密封材料
5：氟橡胶 FPM

三通球阀通道机能代号
L90、T90、T180可选详见下页
二通球阀无此项

球阀内部结构图

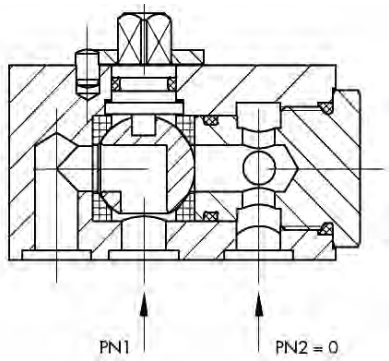


或油压 PN1>PN2

外形图

二通板式球阀 BKHU

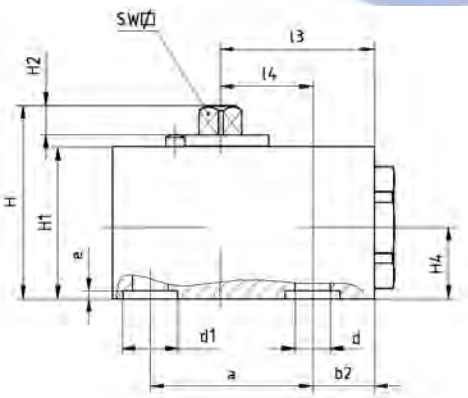


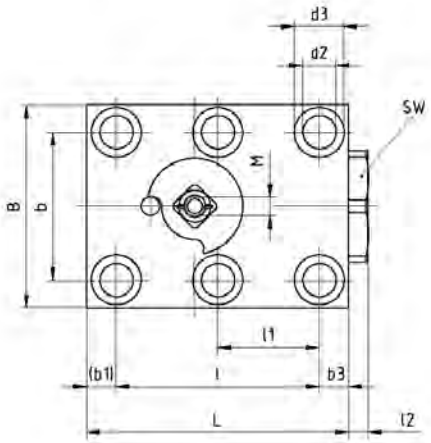


三通板式球阀 BKHU3

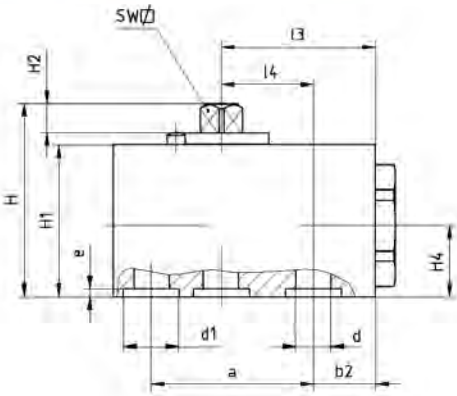


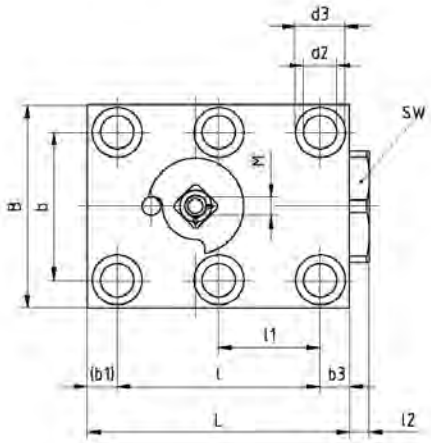




www.hawkfluid.cn

三通球阀 BKHU3 标准阀的密封功能只在以下两种情况下有效
(1) 关闭的油口压力为零；
(2) 两个连通油口的压力高于关闭油口压力；

**三通球阀通道机能：**

L 型孔, 0°-90° 操作
机能代号:L90

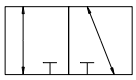

T 型孔, 0°-90° 操作
机能代号:T90

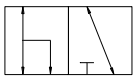

T 型孔, 0°-90°-180° 操作
机能代号:T180

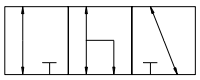

* 中间位置（90° 时）, 只能中间接口承受压力。

| 通径 DN | 工作压力 bar | 实际内径 LW | a mm | B mm | b mm | b1 mm | b2 mm | b3 mm | d mm | d1 mm | d2 mm | d3× 沉孔深 mm | H mm |
|---|---|---|---|---|---|---|---|---|---|---|---|---|---|
| 6 | 500 | 6 | 39 | 49 | 35 | 7.5 | 9.5 | 7.5 | 6 | 13 | 8.5 | - | 49 |
| 10 | 500 | 9 | 44 | 55 | 40 | 8 | 17 | 8 | 9.5 | 15 | 9 | 13.5×8.5 | 52 |
| 13 | 500 | 13 | 58 | 60 | 45 | 7.5 | 24.5 | 8 | 13 | 20 | 9 | 13.5×8.5 | 61 |
| 20 | 400 | 20 | 69 | 70 | 51 | 11 | 29 | 10 | 20 | 30 | 10.5 | 17.5×10.5 | 86 |
| 25 | 400 | 24 | 81 | 80 | 60 | 11 | 31 | 11 | 24 | 35 | 13 | 18.5×12.5 | 96 |
| 32 | 315 | 32 | 96 | 100 | 78 | 12 | 40.5 | 17.5 | 32 | 40 | 13 | 19.5×12.5 | 119 |
| 40 | 315 | 38 | 112 | 130 | 95 | 28.5 | 42.5 | 42.5 | 38 | 48.5 | 17 | 25.0×16.5 | 119 |
| 50 | 315 | 48 | 136 | 150 | 112 | 38 | 47 | 47 | 48 | 55 | 22 | 33.0×21.5 | 134 |

| 通径 DN | H1 mm | H2 mm | H4 mm | e mm | L mm | l mm | l1 mm | l2 mm | l3 mm | l4 mm | SW mm | SW □ mm | M mm | 重量 kg |
|---|---|---|---|---|---|---|---|---|---|---|---|---|---|---|
| 6 | 38 | 8 | 19 | 2 | 57 | 42 | - | 6 | 31.5 | 22 | 27 | 9 | M5 | 1.1 |
| 10 | 41 | 8 | 19 | 2 | 71 | 55 | - | 6 | 42 | 25 | 30 | 9 | M5 | 2 |
| 13 | 50 | 8 | 27 | 2 | 98.5 | 83 | 41.5 | 7 | 56 | 31.3 | 32 | 9 | M5 | 2.3 |
| 20 | 70 | 12 | 38.5 | 3 | 118 | 97 | 48.5 | 7 | 67 | 38 | 41 | 14 | M6 | 3.4 |
| 25 | 80 | 12 | 45 | 3 | 137 | 115 | 57.5 | 8 | 74 | 43 | 46 | 14 | M6 | 5.2 |
| 32 | 100 | 13.5 | 54 | 3 | 165.5 | 136 | 68 | 10 | 90.5 | 50 | 60 | 17 | M8 | 10.5 |
| 40 | 100 | 13.5 | 50 | 3 | 183 | 112 | 56 | 10 | 98.5 | 56 | 70 | 17 | M8 | 15.1 |
| 50 | 115 | 13.5 | 54 | 3 | 221 | 136 | 68 | 20 | 115 | 68 | 85 | 19 | M8 | 24 |

**球阀型号**

| 球阀通径 DN | 常用二通球阀型号 | 常用三通球阀型号 |
|---|---|---|
| 06 | BKHU DN06 1125 | BKHU3 DN06 1125* |
| 10 | BKHU DN10 1125 | BKHU3 DN10 1125* |
| 13 | BKHU DN13 1125 | BKHU3 DN13 1125* |
| 20 | BKHU DN20 1125 | BKHU3 DN20 1125* |
| 25 | BKHU DN25 1125 | BKHU3 DN25 1125* |
| 32 | BKHU DN32 1125 | BKHU3 DN32 1125* |
| 40 | BKHU DN40 1125 | BKHU3 DN40 1125* |
| 50 | BKHU DN50 1125 | BKHU3 DN50 1125* |

*** 三通球阀订货时请注明通道机能代号，见订货示例。**



www.hawkfluid.cn

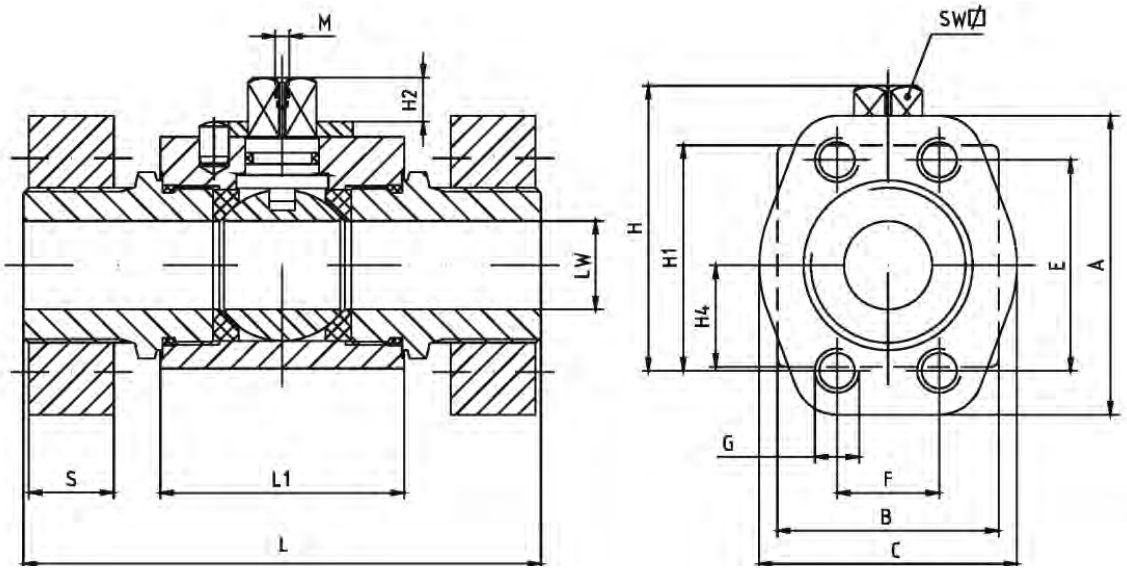


通径 DN13 ～ DN50
标准配置包括手柄

**订货示例：**

SAE 法兰式球阀 ( 整体法兰 )
通径 13 ～ 25 为 BKH 系列球阀
通径 32 ～ 50 为 SKH 系列球阀
不锈钢球阀为 RKH 系列

| 通径 | 3000psi 常用球阀型号（密封 POM、FPM） | 6000psi 常用球阀型号（密封 POM、FPM） |
|---|---|---|
| 13 | BKH DN13 SAE 3000psi 1125 | BKH DN13 SAE 6000psi 1125 |
| 20 | BKH DN20 SAE 3000psi 1125 | BKH DN20 SAE 6000psi 1125 |
| 25 | BKH DN25 SAE 3000psi 1125 | BKH DN25 SAE 6000psi 1125 |
| 32 | SKH DN32 SAE 3000psi 3125 | SKH DN32 SAE 6000psi 3125 |
| 40 | SKH DN40 SAE 3000psi 3125 | SKH DN40 SAE 6000psi 3125 |
| 50 | SKH DN50 SAE 3000psi 3125 | SKH DN50 SAE 6000psi 3125 |
| 65/50 | SKH DN65/50 SAE 3000psi 3125 | |



www.hawkfluid.cn

3000psi SAE 法兰式球阀尺寸以及工作压力 ( 中高压 ISO6162-1)

| 通径 DN | 压力 bar | 法兰规格 | LW mm | L mm | A mm | C mm | E mm | F mm | G | S mm | L1 mm | B mm | H mm | H1 mm | H2 mm | H4 mm | M mm | SW mm |
|---|---|---|---|---|---|---|---|---|---|---|---|---|---|---|---|---|---|---|
| 13 | 315 | 1/2" | 13 | 104 | 54 | 46 | 38.1 | 17.5 | M8 | 15 | 48 | 35 | 51 | 40 | 8 | 17.5 | M5 | 9 |
| 20 | 315 | 3/4" | 20 | 121 | 65 | 52 | 47.6 | 22.3 | M10 | 18 | 62 | 49 | 73 | 57 | 12 | 24.5 | M6 | 14 |
| 25 | 315 | 1" | 24 | 133 | 70 | 59 | 52.4 | 26.2 | M10 | 18 | 66 | 60 | 76 | 60 | 12 | 26.5 | M6 | 14 |
| 32 | 250 | 11/4" | 32 | 163 | 79 | 73 | 58.7 | 30.2 | M10 | 18 | 80 | 76 | 104 | 84 | 13.5 | 38 | M8 | 17 |
| 40 | 200 | 11/2" | 38 | 168 | 94 | 83 | 69.9 | 35.7 | M12 | 18 | 85 | 85 | 111 | 92 | 13.5 | 42 | M8 | 17 |
| 50 | 200 | 2" | 48 | 186 | 102 | 97 | 77.8 | 42.9 | M12 | 25 | 100 | 100 | 130 | 111 | 13.5 | 50 | M8 | 19 |
| 65/50 | 160 | 21/2" | 48 | 174 | 114 | 109 | 88.9 | 50.8 | M12 | 26 | 100 | 100 | 130 | 111 | 13.5 | 50 | M8 | 19 |

6000psi SAE 法兰式球阀尺寸以及工作压力 ( 高压 ISO6162-2)

| 通径 DN | 压力 bar | 法兰规格 | LW mm | L mm | A mm | C mm | E mm | F mm | G | S mm | L1 mm | B mm | H mm | H1 mm | H2 mm | H4 mm | M mm | SW mm |
|---|---|---|---|---|---|---|---|---|---|---|---|---|---|---|---|---|---|---|
| 13 | 400 | 1/2" | 13 | 104 | 56 | 48 | 40.5 | 18.2 | M8 | 16 | 48 | 35 | 51 | 40 | 8 | 17.5 | M5 | 9 |
| 20 | 400 | 3/4" | 20 | 121 | 71 | 60 | 50.8 | 23.8 | M10 | 18 | 62 | 49 | 73 | 57 | 12 | 24.5 | M6 | 14 |
| 25 | 400 | 1" | 24 | 133 | 81 | 70 | 57.2 | 27.8 | M12 | 24 | 66 | 60 | 76 | 60 | 12 | 26.5 | M6 | 14 |
| 32 | 400 | 11/4" | 32 | 163 | 95 | 78 | 66.6 | 31.8 | M14 | 26 | 80 | 76 | 104 | 84 | 13.5 | 38 | M8 | 17 |
| 40 | 400 | 11/2" | 38 | 168 | 113 | 95 | 79.3 | 36.5 | M16 | 28 | 85 | 85 | 111 | 92 | 13.5 | 42 | M8 | 17 |
| 50 | 400 | 2" | 48 | 186 | 133 | 114 | 96.8 | 44.5 | M20 | 30 | 100 | 100 | 130 | 111 | 13.5 | 50 | M8 | 19 |

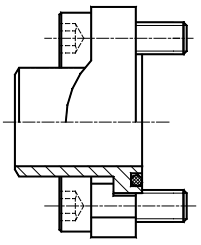

配对的 ASF 法兰
详见 P81、P82 页



www.hawkfluid.cn

**SAE 法兰式球阀 ( 对分法兰 )**

通径 13 ～ 25 为 BKH 系列球阀
通径 32 ～ 50 为 SKH 系列球阀
不锈钢球阀为 RKH 系列

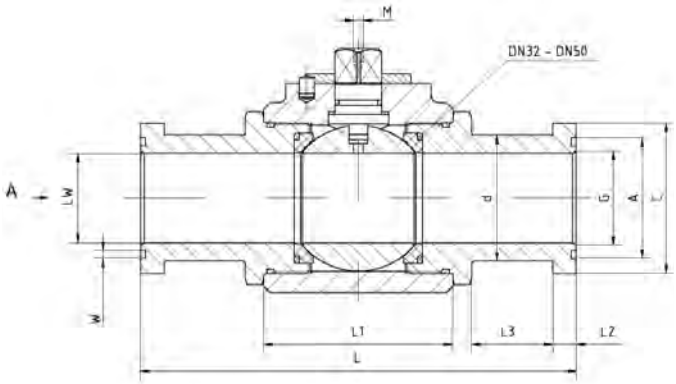


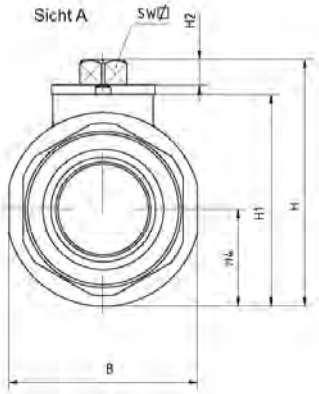


**技术参数**

- 碳钢阀体材质：45# 钢（DN20 ～ 25），A105（DN32 ～ 50）
- 不锈钢阀体材质：不锈钢 304
- 阀杆及接头体密封：氟橡胶 FPM
- 球座密封：聚甲醛 POM（PEEK 可选）
- 工作温度：-25℃ ～ +100℃（密封 POM、FPM）

球阀型号

| 球阀通径 | 油压系统常用**碳钢球阀型号**（密封 POM、FPM） | | 普通化学介质常用**不锈钢球阀型号**（密封 PEEK、FPM） | |
|---|---|---|---|---|
| | SAE3000psi( 中高压 ) | SAE6000psi( 高压 ) | SAE3000psi( 中高压 ) | SAE6000psi( 高压 ) |
| 13 | BKH DN13 SAE3000psi S1125 | BKH DN13 SAE6000psi S1125 | RKH DN13 SAE3000psi S4465 | RKH DN13 SAE6000psi S4465 |
| 20 | BKH DN20 SAE3000psi S1125 | BKH DN20 SAE6000psi S1125 | RKH DN20 SAE3000psi S4465 | RKH DN20 SAE6000psi S4465 |
| 25 | BKH DN25 SAE3000psi S1125 | BKH DN25 SAE6000psi S1125 | RKH DN25 SAE3000psi S4465 | RKH DN25 SAE6000psi S4465 |
| 32 | SKH DN32 SAE3000psi S3125 | SKH DN32 SAE6000psi S3125 | RKH DN32 SAE3000psi S4465 | RKH DN32 SAE6000psi S4465 |
| 40 | SKH DN40 SAE3000psi S3125 | SKH DN40 SAE6000psi S3125 | RKH DN40 SAE3000psi S4465 | RKH DN40 SAE6000psi S4465 |
| 50 | SKH DN50 SAE3000psi S3125 | SKH DN50 SAE6000psi S3125 | RKH DN50 SAE3000psi S4465 | RKH DN50 SAE6000psi S4465 |

带焊接式对接法兰的碳钢球阀型号（密封 POM、FPM）

| 通径 | 3000psi 球阀常用型号 | da×S(接管外径×壁厚) | 6000psi 球阀常用型号 | da×S(接管外径×壁厚) |
|---|---|---|---|---|
| 13 | W-BKH DN13 SAE3000psi S1125 | -20×2.5/21.3×3/22×2.5 | W-BKH DN13 SAE6000psi S1125 | -16×2.5/20×3/21.3×4.5 |
| 20 | W-BKH DN20 SAE3000psi S1125 | -22×2.5/25×3/28×3 | W-BKH DN20 SAE6000psi S1125 | -22×3/25×4/30×5 |
| 25 | W-BKH DN25 SAE3000psi S1125 | -30×4/33.7×3.6/35×4 | W-BKH DN25 SAE6000psi S1125 | -30×5/33.7×6.3/38×6 |
| 32 | W-SKH DN32 SAE3000psi S3125 | -38×5/40×5/42×5 | W-SKH DN32 SAE6000psi S3125 | -38×6/42.4×6.4 |
| 40 | W-SKH DN40 SAE3000psi S3125 | -42×5/45×5/48×6 | W-SKH DN40 SAE6000psi S3125 | -45×7/48×7/50×9 |
| 50 | W-SKH DN50 SAE3000psi S3125 | -50×6/57×7/60×8 | W-SKH DN50 SAE6000psi S3125 | -57×10/60×10/65×10 |



www.hawkfluid.cn

**SAE 法兰式球阀带焊接式对接法兰**

W-BKH/SKH

W-RKH

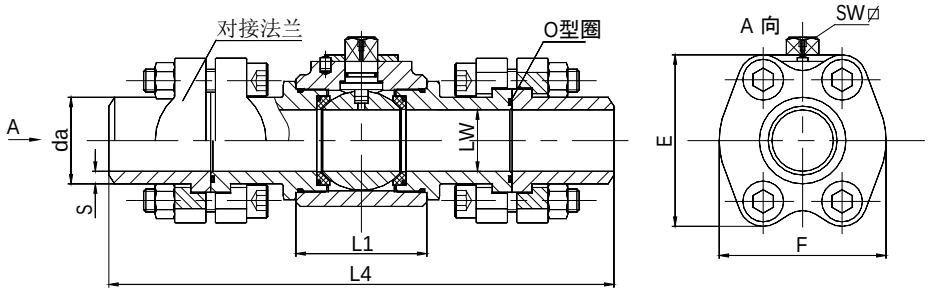


如需订带焊接式对接法兰的球阀（如上图），请在型号前加“**W –**”，并在最后注明焊接接管的外径和壁厚（da×S）。

**订货示例：**W-SKH DN50 SAE 3000psi S 3125 – 60×8

*** 对接法兰材料的标准配置：** 法兰压盘的材料为 45 # 碳钢；球阀阀体为碳钢时焊接接管材料为 20# 碳钢，球阀阀体为不锈钢时，焊接接管材料为不锈钢 304。如有特殊要求，请在型号后注明。

阀体尺寸，适用于 3000psi 和 6000psi

| 通径 DN | 法兰规格 | 实际内径 LW | L1 mm | B mm | H mm | H1 mm | H2 mm | H4 mm | M mm | SW mm |
|---|---|---|---|---|---|---|---|---|---|---|
| 13 | 1/2" | 13 | 48 | 35 | 51 | 40 | 8 | 17.5 | M5 | 9 |
| 20 | 3/4" | 20 | 62 | 49 | 73 | 57 | 12 | 24.5 | M6 | 14 |
| 25 | 1" | 24 | 66 | 60 | 76 | 60 | 12 | 26.5 | M6 | 14 |
| 32 | 11/4" | 32 | 80 | 80 | 105 | 85.4 | 13.5 | 39.5 | M8 | 17 |
| 40 | 11/2" | 38 | 85 | 84 | 111.4 | 92.4 | 13.5 | 42 | M8 | 17 |
| 50 | 2" | 48 | 100 | 100 | 130 | 111 | 13.5 | 50 | M8 | 19 |

SAE3000psi 对分法兰式球阀连接尺寸及工作压力（中高压）

| 通径 DN | 工作压力 bar | C mm | d mm | G mm | A mm | L2 mm | L3 mm | O 型圈 | L mm | L4 mm | E mm | F mm |
|---|---|---|---|---|---|---|---|---|---|---|---|---|
| 13 | 315 | 30.2 | 24 | 14 | 25.4 | 6.7 | 35 | 18.7×3.53 | 151 | 211 | 54 | 45.6 |
| 20 | 315 | 38.1 | 32 | 21 | 31.8 | 6.7 | 35 | 25.0×3.53 | 162 | 232 | 65 | 51.8 |
| 25 | 315 | 44.4 | 38 | 27 | 39.6 | 8 | 35 | 32.9×3.53 | 178 | 258 | 70 | 58.4 |
| 32 | 250 | 50.8 | 43 | 33 | 44.5 | 8 | 35 | 37.7×3.53 | 190.5 | 280.5 | 79 | 72.6 |
| 40 | 200 | 60.3 | 50 | 40 | 53.7 | 8 | 40 | 47.2×3.53 | 231 | 331 | 94 | 82.2 |
| 50 | 200 | 71.4 | 62 | 52 | 63.3 | 9.5 | 45 | 56.7×3.53 | 232 | 346 | 102 | 96.4 |

SAE6000psi 对分法兰式球阀连接尺寸及工作压力（高压）

| 通径 DN | 工作压力 bar | C mm | d mm | G mm | A mm | L2 mm | L3 mm | O 型圈 | L mm | L4 mm | E mm | F mm |
|---|---|---|---|---|---|---|---|---|---|---|---|---|
| 13 | 400 | 31.7 | 24 | 14 | 25.4 | 7.7 | 35 | 18.7×3.53 | 151 | 219 | 56 | 47.2 |
| 20 | 400 | 41.3 | 32 | 21 | 31.8 | 8.8 | 40 | 25.0×3.53 | 174 | 250 | 71 | 60 |
| 25 | 400 | 47.6 | 38 | 27 | 39.6 | 9.5 | 40 | 32.9×3.53 | 198 | 278 | 81 | 69.9 |
| 32 | 400 | 54 | 44 | 33 | 44.5 | 10.3 | 45 | 37.7×3.53 | 223 | 313 | 95 | 77.2 |
| 40 | 400 | 63.5 | 51 | 40 | 53.7 | 12.6 | 70 | 47.2×3.53 | 281 | 381 | 113 | 95 |
| 50 | 400 | 79.4 | 67 | 52 | 63.3 | 12.6 | 80 | 56.7×3.53 | 316 | 432 | 133 | 113.8 |



www.hawkfluid.cn

DN32-DN50 浮动球心球阀

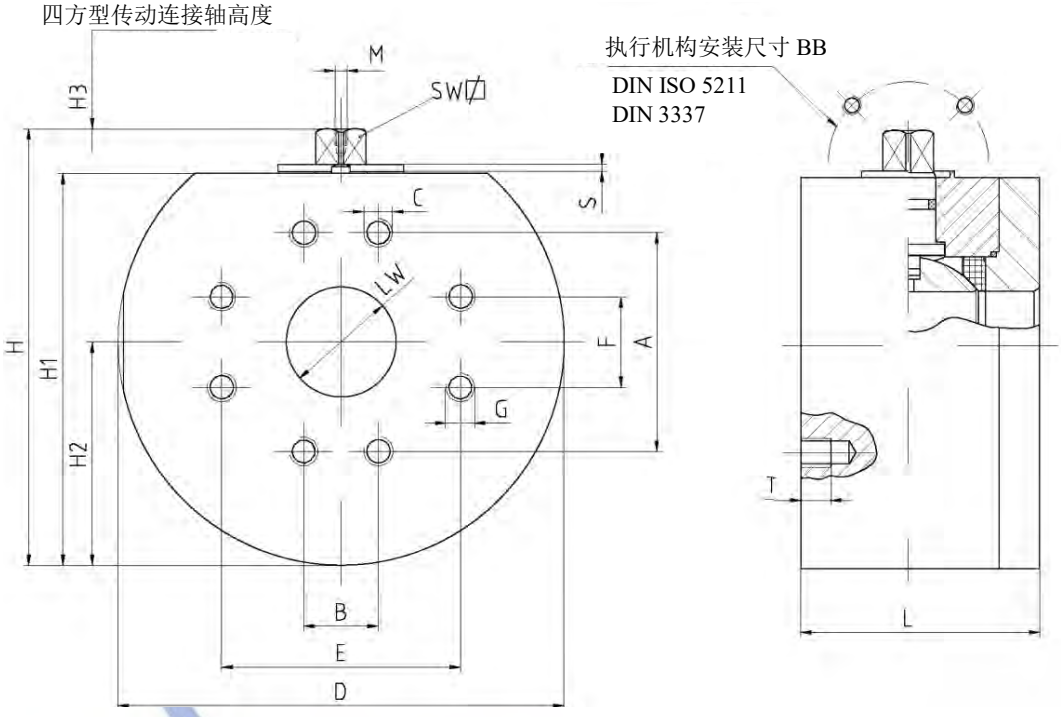


A、B、C 为 3000psi 螺栓孔尺寸，E、F、G 为 6000psi 螺栓孔尺寸

DN65-DN80 固定球心球阀

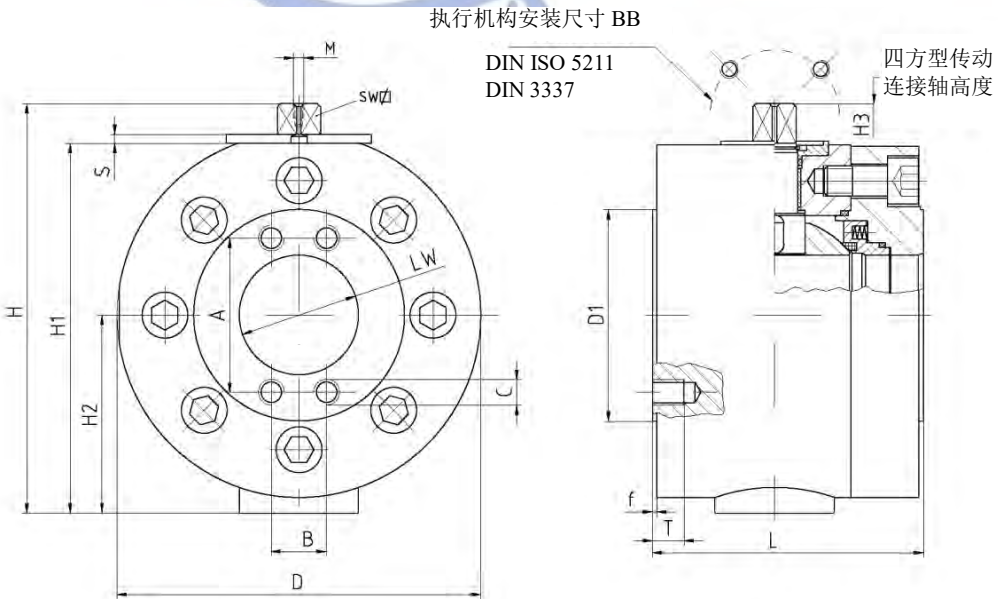

www.hawkfluid.cn

SAE 3000psi（中高压）法兰式球阀尺寸

| 通径 DN | 法兰规格 | A mm | B mm | C | T mm | L mm | LW mm | D mm | H mm | H1 mm | H2 mm | H3 mm | SW mm | S mm | BB DIN 3337 | f mm | D1 mm |
|---|---|---|---|---|---|---|---|---|---|---|---|---|---|---|---|---|---|
| 32 | 11/4″ | 58.7 | 30.2 | M10 | 16 | 101 | 32 | 139 | 147 | 127.9 | 69.5 | 18.5 | 17 | 5 | F05 | - | - |
| 40 | 11/2″ | 69.9 | 35.7 | M12 | 18 | 114 | 38 | 159 | 161.3 | 142.2 | 79.5 | 18.5 | 17 | 5 | F05 | - | - |
| 50 | 2″ | 77.8 | 42.9 | M12 | 18 | 126 | 47.5 | 179 | 178.7 | 163.2 | 89.5 | 18.5 | 17 | 5 | F05 | - | - |
| 65 | 21/2″ | 88.9 | 50.8 | M12 | 18 | 165 | 63 | 218.5 | 239.5 | 220 | 115 | 18.5 | 19 | 6 | F07 | 0.5 | 128 |
| 80 | 3″ | 106.4 | 61.9 | M16 | 22 | 190 | 76 | 238 | 267 | 240 | 129 | 26 | 22 | 6 | F10 | 0.5 | 150 |

SAE 6000psi（高压）法兰式球阀尺寸

| 通径 DN | 法兰规格 | E mm | F mm | G | T mm | L mm | LW mm | D mm | H mm | H1 mm | H2 mm | H3 mm | SW mm | S mm | BB DIN 3337 |
|---|---|---|---|---|---|---|---|---|---|---|---|---|---|---|---|
| 32 | 11/4″ | 66.6 | 31.8 | M14 | 19 | 101 | 32 | 139 | 147 | 127.9 | 69.5 | 18.5 | 17 | 5 | F05 |
| 40 | 11/2″ | 79.3 | 36.5 | M16 | 20 | 114 | 38 | 159 | 161.3 | 142.2 | 89.5 | 18.5 | 17 | 5 | F05 |
| 50 | 2″ | 96.8 | 44.5 | M20 | 24 | 126 | 47.5 | 179 | 178.7 | 163.2 | 89.5 | 18.5 | 17 | 5 | F05 |
| 65* | 21/2″ | 123.8 | 58.8 | M24 | 29 | 200 | 63 | 249 | 279.1 | 252.2 | 140.5 | 26 | 22 | 5 | F10 |
| 80* | 3″ | 152.4 | 71.5 | M30 | 35 | 205 | 75 | 268 | 306.4 | 276.4 | 149 | 29 | 27 | 5 | F10 |

* DN65 和 DN80 的螺栓连接尺寸 T 和 G 同 SAE 标准法兰不一样，非标法兰和螺栓可配套提供

常用球阀型号表

| 通径 DN | 工作压力 bar | | 碳钢球阀常用型号 | 不锈钢球阀常用型号 |
|---|---|---|---|---|
| | 3000psi | 6000psi | | |
| 32 | 250 | 400 | FCKH DN32 SAE 3000/6000psi 3123 | FCKH DN32 SAE 3000/6000psi 4425 |
| 40 | 200 | 400 | FCKH DN40 SAE 3000/6000psi 3123 | FCKH DN40 SAE 3000/6000psi 4425 |
| 50 | 200 | 400 | FCKH DN50 SAE 3000/6000psi 3123 | FCKH DN50 SAE 3000/6000psi 4425 |
| 65 | 160 | — | FCKH DN65 SAE 3000psi 3123 | FCKH DN65 SAE 3000psi 4425 |
| *65 | — | 280 | FCKH DN65 SAE 6000psi 3123 | FCKH DN65 SAE 6000psi 4425 |
| 80 | 100 | — | FCKH DN80 SAE 3000psi 3123 | FCKH DN80 SAE 3000psi 4425 |
| *80 | — | 250 | FCKH DN80 SAE 6000psi 3123 | FCKH DN80 SAE 6000psi 4425 |

* DN65 和 DN80，6000psi 的球阀螺栓孔同 SAE 标准法兰不一样，非标法兰和螺栓可配套提供。

注：如需一并提供与球阀相连的焊接式法兰，请按如下标注
“FCKH DN80 SAE 3000psi 3123 配 Φ88.9×7 对焊式法兰”表示此球阀两端配有可以和 Φ88.9×7 钢管对焊的法兰

注：与此球阀相连的焊接式法兰可一并提供

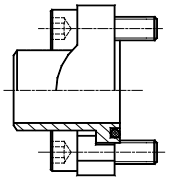

配对的 ASF 法兰详见法兰相关页面



www.hawkfluid.cn

**DN65–DN100 固定球心球阀**

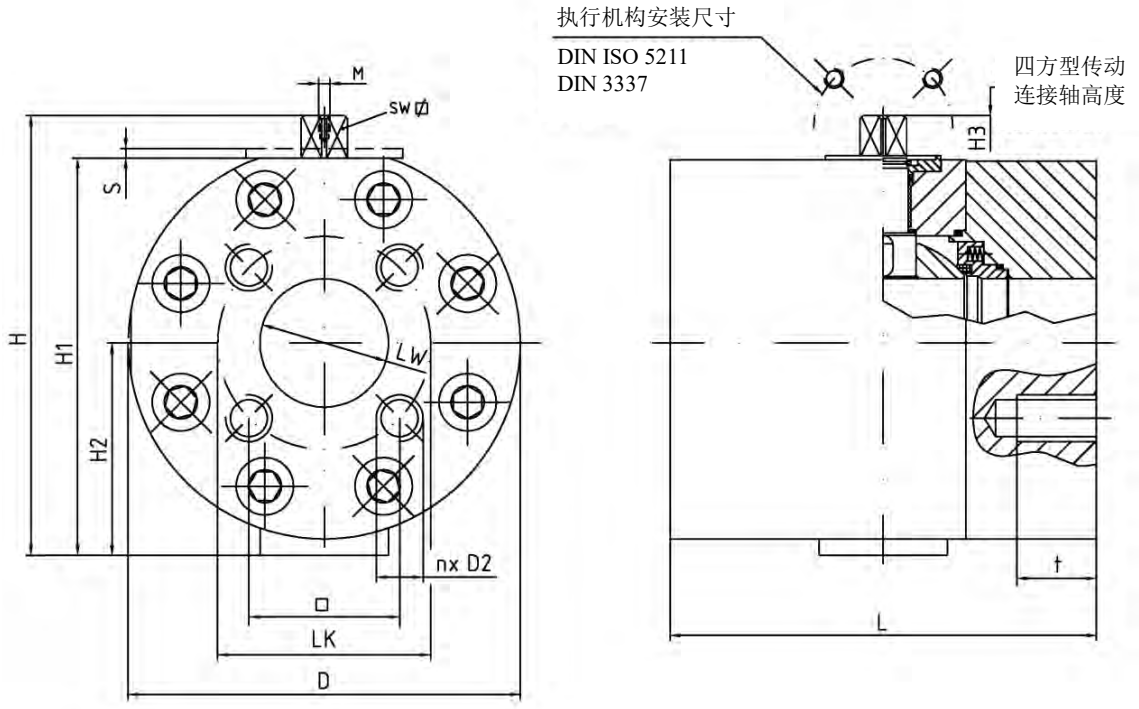


FCKH 可提供不锈钢球阀和碳钢球阀，标准配置包括手柄

**注：**如需一并提供与球阀相连的对焊式法兰，请按如下标注：
“FCKH DN80 320 ISO6164 3123 配 Φ89×14 对焊式法兰”
表示此球阀两端要配上可以和 Φ89×14 钢管对焊的法兰

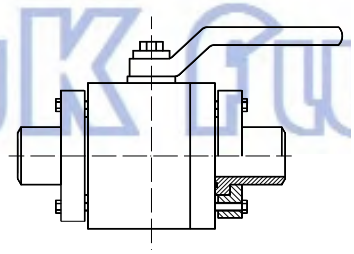

PN320 法兰球阀（法兰参照 ISO6164-3 PN320 法兰）

| 通径 DN | 压力 bar | LW mm | L mm | D mm | H mm | H1 mm | H2 mm | H3 mm | S mm | SW mm | n | D2 | 螺孔深 t | □ mm | LK mm | DIN/ISO 5211 | M |
|---|---|---|---|---|---|---|---|---|---|---|---|---|---|---|---|---|---|
| 65 | 320 | 63 | 200 | 250 | 279 | 252 | 140.5 | 26 | 5 | 22 | 4 | M24 | 30 | 102.5 | 145 | F10 | M10 |
| 80 | 320 | 75 | 200 | 270 | 342 | 276 | 149 | 29 | 5 | 27 | 4 | M30 | 48 | 123.7 | 175 | F10 | M10 |
| 100 | 320 | 95 | 280 | 300 | 355 | 305 | 165 | 32.5 | 5 | 27 | 8 | M24 | 32 | - | 200 | F12 | M12 |

常用球阀型号

| 通径 DN | 最高工作压力 bar | 碳钢球阀常用型号 | 不锈钢球阀常用型号 |
|---|---|---|---|
| 65 | 320 | FCKH DN65 320 ISO6164 3123 | FCKH DN65 320 ISO6164 4425 |
| 80 | 320 | FCKH DN80 320 ISO6164 3123 | FCKH DN80 320 ISO6164 4425 |
| 100 | 320 | FCKH DN100 320 ISO6164 3123 | FCKH DN100 320 ISO6164 4425 |

* 其他材料组合请垂询



www.hawkfluid.cn

**特点：**

- 耐腐蚀性好
- 介质适用范围广可用于空气、蒸气、水、油等与阀门材质相容的化学介质
- 通流好，压力损失小

**技术参数：**

- 阀体材质：不锈钢 304/CF8 或 316/CF8M
- 球体材质：不锈钢 304 或 316
- 密封材质：PTFE
- 公称压力：详见参数表
- 工作温度：-30℃ ～ + 120℃
- 接口型式：1> 英制圆柱内螺纹 G(ISO228-1)
  螺纹长度按低压阀设计
  2> 英制圆锥内螺纹 Rc(ISO7-1)

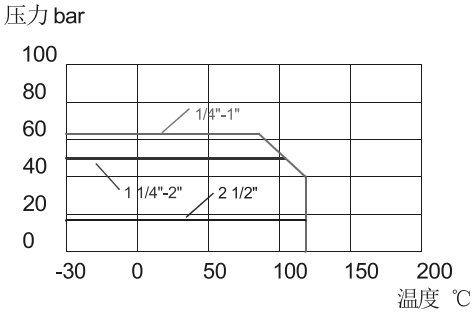


一，内螺纹球阀 (G 螺纹 )

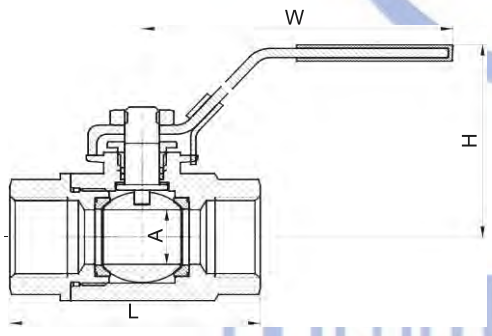


参数表 [mm]

| 球阀型号 304 不锈钢 | 接口螺纹 | A | L | H | W | 公称压力 |
|---|---|---|---|---|---|---|
| KH-G1/4-SS | G1/4 | 12 | 52 | 52.0 | 100 | 63bar |
| KH-G3/8-SS | G3/8 | 12 | 54 | 57.0 | 100 | |
| KH-G1/2-SS | G1/2 | 15 | 62 | 63.0 | 120 | |
| KH-G3/4-SS | G3/4 | 19 | 70 | 67.0 | 120 | |
| KH-G1-SS | G1 | 24 | 82 | 78.5 | 150 | |
| KH-G11/4-SS | G11/4 | 31 | 94 | 83.5 | 150 | 50bar |
| KH-G11/2-SS | G11/2 | 38 | 106 | 96.0 | 170 | |
| KH-G2-SS | G2 | 48 | 118 | 102.0 | 170 | |
| KH-G21/2-SS | G21/2 | 62 | 185 | 130.0 | 210 | 16bar |

二，内螺纹球阀 (R 螺纹 )

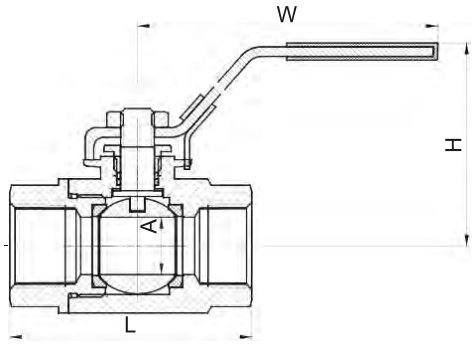


参数表 [mm]

| 球阀型号 | 接口螺纹 | A | L | H | W | 公称压力 |
|---|---|---|---|---|---|---|
| KH-R1/4-SS | R1/4 | 12.0 | 50 | 52 | 100 | 63bar |
| KH-R3/8-SS | R3/8 | 12.0 | 54 | 54 | 100 | |
| KH-R1/2-SS | R1/2 | 15.0 | 62 | 62 | 120 | |
| KH-R3/4-SS | R3/4 | 19.5 | 72 | 70 | 120 | |
| KH-R1-SS | R1 | 24.0 | 82 | 82 | 150 | |
| KH-R11/4-SS | R11/4 | 31.5 | 97 | 94 | 150 | 50bar |
| KH-R11/2-SS | R11/2 | 38.0 | 105 | 106 | 170 | |
| KH-R2-SS | R2 | 48.0 | 118 | 118 | 170 | |



www.hawkfluid.cn

**技术参数：**

接口形式：BSPP 英制直管内螺纹 (G 螺纹或称为 PF 牙 )

压力：68bar

温度：-46° C ~ ＋ 180° C

材料列表

| NO. | 名称 | 材料 | 数量 |
|---|---|---|---|
| 1 | 阀体 | 304-CF8 不锈钢 | 1 |
| 2 | 接头 | 304-CF8 不锈钢 | 3 |
| 3 | 球体 | 304-CF8 不锈钢 | 1 |
| 4 | 球座密封 | 增强 PTFE | 4 |
| 5 | 阀体密封 | PTFE | 3 |
| 6 | 阀杆 | 316 不锈钢 | 1 |
| 7 | 垫片 | PTFE | 1 |
| 8 | 阀杆密封 | PTFE | 2 |
| 9 | 密封压紧螺母 | 304 不锈钢 | 1 |
| 10 | 手柄垫圈 | 304 不锈钢 | 1 |
| 11 | 手柄销 | 304 不锈钢 | 1 |
| 12 | 手柄 | 304 不锈钢 | 1 |
| 13 | 手柄套 | 塑料 | 1 |
| 14 | 止动销 | 304 不锈钢 | 1 |

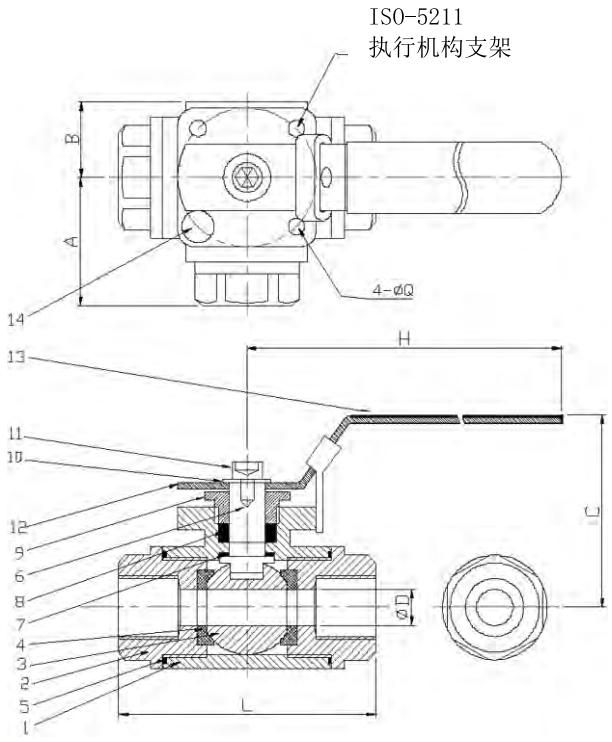


**球阀通道形式：**

| 位置 / 类型 | 1 | 2 | 3 | 4 |
|---|---|---|---|---|
| L 型 | 1 2 3 | 1 2 3 | 1 2 3 | 1 2 3 |
| T 型 | 1 2 3 | 1 2 3 | 1 2 3 | 1 2 3 |

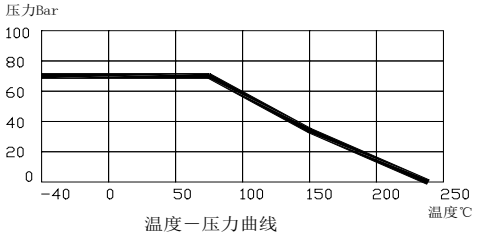

温度－压力曲线

三通球阀标准配置为手柄 90° 操作；通道在位置 1 到 4 任意两个相近的位置之间切换。特殊要求请垂询。

| 通道形式 | 球阀型号 | 接口螺纹 PF 牙 | D | L | A | H | C |
|---|---|---|---|---|---|---|---|
| L 型 | KH-G1/4″ -3W-L | G1/4″ | 11.2 | 79.0 | 39.5 | 147 | 70.0 |
| | KH-G3/8″ -3W-L | G3/8″ | 11.2 | 79.0 | 39.5 | 147 | 70.0 |
| | KH-G1/2″ -3W-L | G1/2″ | 12.7 | 79.0 | 39.5 | 147 | 70.0 |
| | KH-G3/4″ -3W-L | G3/4″ | 16.0 | 88.0 | 44.0 | 147 | 77.0 |
| | KH-G1″ -3W-L | G1″ | 20.0 | 108.0 | 54.0 | 176 | 87.0 |
| | KH-G11/4″ -3W-L | G11/4″ | 25.0 | 124.0 | 62.0 | 176 | 93.0 |
| | KH-G11/2″ -3W-L | G11/2″ | 32.0 | 135.0 | 67.5 | 215 | 103.0 |
| | KH-G2″ -3W-L | G2″ | 38.1 | 164.0 | 82.0 | 215 | 113.0 |
| T 型 | KH-G1/4″ -3W-T | G1/4″ | 11.5 | 79.0 | 39.5 | 147 | 70.0 |
| | KH-G3/8″ -3W-T | G3/8″ | 12.5 | 79.0 | 39.5 | 147 | 70.0 |
| | KH-G1/2″ -3W-T | G1/2″ | 12.5 | 79.0 | 39.5 | 147 | 70.0 |
| | KH-G3/4″ -3W-T | G3/4″ | 15.0 | 88.0 | 44.0 | 147 | 77.0 |
| | KH-G1″ -3W-T | G1″ | 20.0 | 108.0 | 54.0 | 176 | 87.0 |
| | KH-G11/4″ -3W-T | G11/4″ | 25.0 | 124.0 | 62.0 | 176 | 93.0 |
| | KH-G11/2″ -3W-T | G11/2″ | 32.0 | 135.0 | 67.5 | 215 | 103.0 |
| | KH-G2″ -3W-T | G2″ | 40.0 | 164.0 | 82.0 | 215 | 113.0 |

执行机构支架 DIN ISO5211 的尺寸请垂询



www.hawkfluid.cn

**HAK 球阀 +ALR3MVAZ 阀位指示器**

产品概述

信号球阀它由手动球阀与阀位指示器组成，主要应用于手动操作，需开关信号反馈显示的场合，适用于室内。

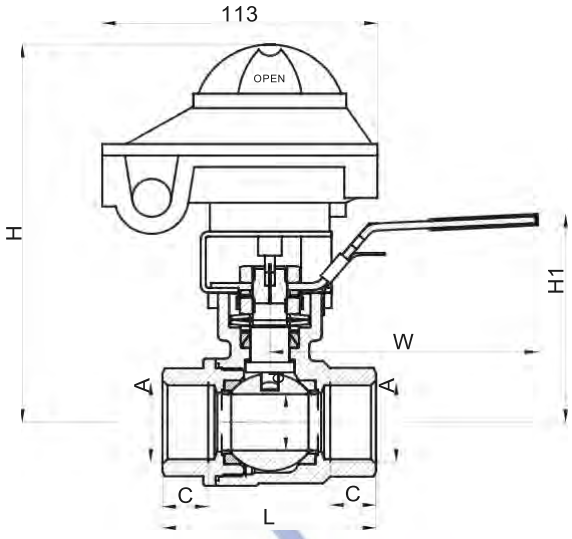

**规格参数表 [mm]**

| 信号球阀型号 | A | C | d | L | H | H1 | W |
|---|---|---|---|---|---|---|---|
| HAK-G1/2-45-SS-ALR3MVAZ | G1/2 | 15 | 15 | 63 | 144 | 68 | 120 |
| HAK-G3/4-45-SS-ALR3MVAZ | G3/4 | 17 | 19 | 75 | 153 | 78 | 120 |
| HAK-G1-45-SS-ALR3MVAZ | G1 | 19 | 24 | 85 | 164 | 88 | 150 |
| HAK-G11/4-45-SS-ALR3MVAZ | G11/4 | 21 | 31 | 100 | 168 | 91 | 150 |
| HAK-G11/2-45-SS-ALR3MVAZ | G11/2 | 23 | 38 | 110 | 183 | 101 | 180 |
| HAK-G2-45-SS-ALR3MVAZ | G2 | 25 | 49 | 125 | 193 | 123 | 205 |

**一 )HAK 球阀**

- 公称压力：最高 63bar
- 工作温度：-40℃～ +210℃
- 阀体材质：不锈钢 304/CF8、316/CF8M
- 球体材质：不锈钢 304/316

**二 ) 阀位指示器技术参数**

| 型号: | 外壳防护型 ALR3MVAZ |
|---|---|
| 额定负载 | 16A,250VAC |
| 触点 (共 4 个) | 1 个常开和 1 个常闭触点监测开启状态 |
| | 1 个常开和 1 个常闭触点监测关闭状态 |
| 开关形式 | 机械式微动开关 |
| 电气接口 | G1/2 |
| 环境温度 | － 25℃～＋ 80℃ |
| 寿命 | 动作 2*107 次 |
| 壳体材料 | 上盖 : 透明树脂 下底座 : 黑色 Vestamid |

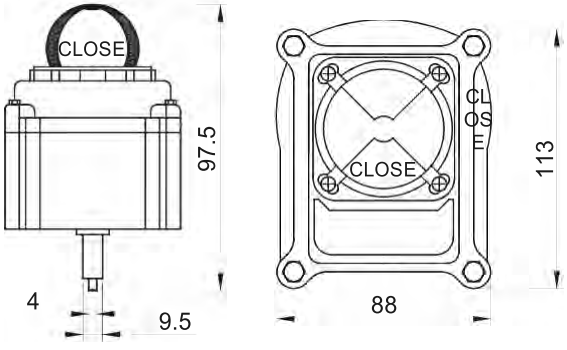




www.hawkfluid.cn

## 产品概述

HAK 气动球阀，适用范围广，适用于空气、蒸气、水、油等各类与阀门材质相容的化学介质。气动球阀采用 DR/SK 系列气动执行器来驱动 HAK 系列球阀实现开关位置的转换，达到自动控制的目的。气动执行器分为双作用 DR 执行器 和单作用 SK 执行器 ( 弹簧复位 ) 两种，双作用执行器体积小，输出扭矩大，单作用执行器在无气源时可以靠弹簧复位。

## 技术参数

- 公称压力 / 工作温度：详见 HAK 球阀样本
- 开关时间：小于 1 秒
- 执行器操控气压：4 ～ 8bar( 双作用执行器 )，
  5 ～ 8bar( 单作用执行器 )

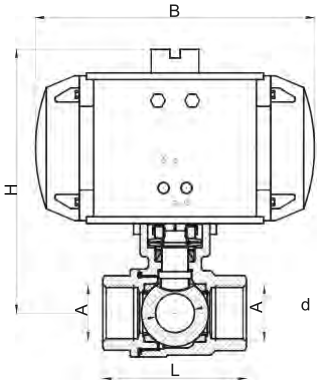

## 订货示例

HAK-G1-45-SS-DR30

阀门型号
具体参照HAK球阀订货示例

气动执行器型号
DR:双作用气动执行器
SK:单作用气动执行器

## 气动球阀规格参数表 [mm]

| 球阀型号 | 双作用执行器型号 | 单作用执行器型号 | A | L | 双作用 | | 单作用 | | 公称压力 |
|---|---|---|---|---|---|---|---|---|---|
| | | | | | B | H | B | H | |
| HAK-G1/2-45-SS | DR15 | SK30-10 | G1/2 | 63 | 155 | 123 | 168 | 139 | 63bar |
| HAK-G3/4-45-SS | DR15 | SK30-10 | G3/4 | 75 | 155 | 132 | 168 | 148 | |
| HAK-G1-45-SS | DR30 | SK60-10 | G1 | 85 | 168 | 159 | 219 | 177 | |
| HAK-G11/4-45-SS | DR60 | SK100-10 | G11/4 | 100 | 219 | 181 | 249 | 193 | 50bar |
| HAK-G11/2-45-SS | DR60 | SK100-10 | G11/2 | 110 | 219 | 190 | 249 | 203 | |
| HAK-G2-45-SS | DR100 | SK220-10 | G2 | 125 | 249 | 213 | 315 | 248 | |

## 气动球阀配控制电磁阀及阀位指示器

气动球阀的执行器中进出气体切换是通过电磁阀来实现的，公司提供的 4M 系列换向电磁阀可以紧凑地固定 在执行器侧面，另外根据需要执行器顶上还可以加装 ALR 系列阀位指示器，将阀门开关位置转换成开关电信号。

## 技术参数

一、4M 系列电磁阀 ( 用于切换气动执行机构的进气和排气 )

- 电压：24V 直流或 220V 交流
- 接口螺纹：Rc1/4

二、ALR 阀位指示器 ( 用于将阀门开关位置转换成电信号 )

- 触点数量：开关位置各有 1 个常开和 1 个常闭触点
- 触点最大负载：16A，250VAC

## 订货示例

HAK-G1-45-SS-DR30-4M24VDC-ALR

气动阀型号
见前面订货示例

电磁阀型号
4M24VDC:表示24V直流控制
4M220VAC:表示220V交流控制
B4M24VDC:表示24V直流防爆型

ALR:表示阀位指示器



www.hawkfluid.cn

**产品概述**

HAK 电动球阀适用范围广，适用于空气、蒸气、水、油等各类与阀门材质相容的化学介质。电动球阀采用 UN 系列电动执行器来驱动 HAK 系列球阀，实现自动控制的目的。

技术参数

- 公称压力 / 工作温度：详见 HAK 球阀样本
- 开关时间：4 ～ 10 秒（详见参数表）
- 工作电压：直流 24VDC 或交流 220VAC

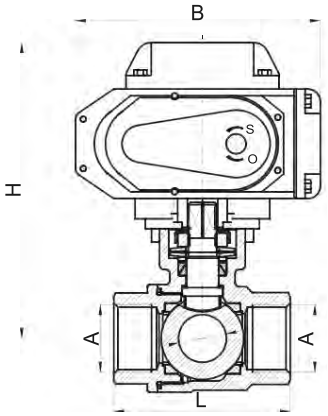

直流无源触点电路图 (D 型 )

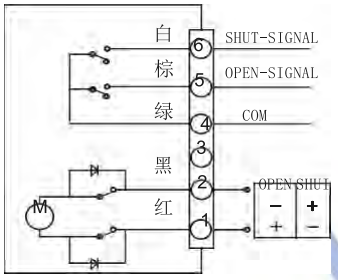


交流有源触点电路图 (B 型 / 标准型 )

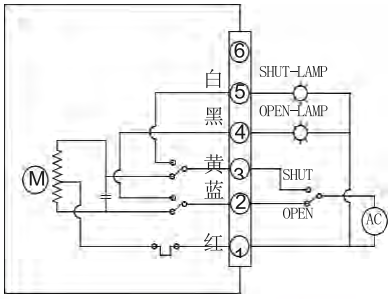


交流无源触点电路图 (S 型，可选 )

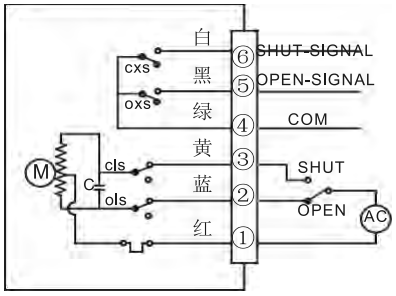


**订货示例**

HAK-G1-45-SS-UN05-4S-24VDC

阀门型号
具体参照HAK球阀订货示例 电动执行器型号
UN05-4S:表示20Nm/4秒执行器
UN05-6S:表示30Nm/6秒执行器
UN05:表示50Nm/10秒执行器
UN10:表示100Nm/10秒执行器
UN20:表示200Nm/15秒执行器

工作电压、信号类型
24VDC:表示24V直流电压(D型)
220VAC:表示220V交流电压(B型)
220VAC/S:220V交流电压(S型)

电动球阀规格参数表 [mm]

| 球阀型号 | 电动执行器型号 | A | B | L | H | 开关时间 | 公称压力 [bar] |
|---|---|---|---|---|---|---|---|
| HAK-G1/2-45-SS | UN05-4S | G1/2 | 168 | 63 | 164 | 4 秒 | 63 |
| HAK-G3/4-45-SS | UN05-4S | G3/4 | 168 | 75 | 173 | 4 秒 | |
| HAK-G1-45-SS | UN05-4S | G1 | 168 | 85 | 184 | 4 秒 | |
| HAK-G11/4-45-SS | UN05-6S | G11/4 | 168 | 100 | 188 | 6 秒 | 50 |
| HAK-G11/2-45-SS | UN05 | G11/2 | 168 | 110 | 198 | 10 秒 | |
| HAK-G2-45-SS | UN10 | G2 | 208 | 125 | 245 | 10 秒 | |



www.hawkfluid.cn

**FHKB16 高平台法兰球阀 ( 通径 25 ~ 100mm)**

**特点**

- 结构长度短，安装方便，适于狭小空间
- 重量轻，适于高空等安装困难工况
- 通流好，压力损失小
- 适用于空气、蒸气、水、油和阀门材质相容的化学介质

**技术参数**

- 公称压力：16bar
- 工作温度：-35℃ ~ +120℃
- 法兰标准：德标法兰 DIN2633，公称压力 16bar
- 阀体及球体材质：不锈钢 304/CF8
- 阀杆密封：PTFE
- 阀座密封材质：PTFE
- 壳体密封：PTFE

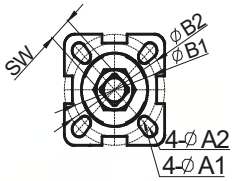


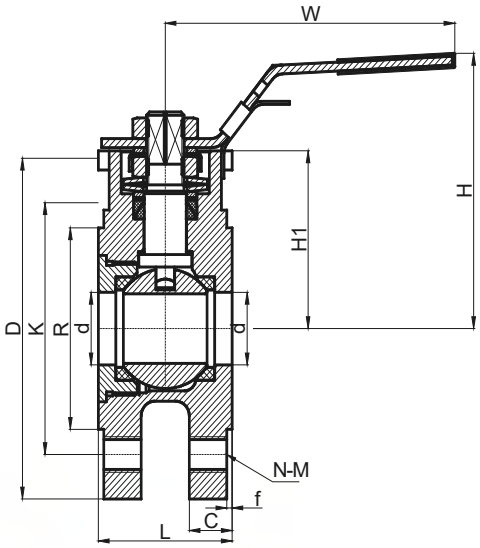


**订货示例**

FHKB16-DN50-44-SS

- 球阀类型
- 公称压力 16:16bar
- 公称通径DN DN25~DN100mm
- 阀座密封 4:PTFE
- 手柄配置 空白:表示带手柄 X:表示不带手柄
- 阀体及球体材质 SS:不锈钢 304/CF8
- 阀杆密封 4:PTFE

球阀型号参数表 [mm]

| 球阀型号 | d | R | K | D | C | L | H | H1 | SW | N | M | W | A1 | A2 | B1 | B2 |
|---|---|---|---|---|---|---|---|---|---|---|---|---|---|---|---|---|
| FHKB16-DN25-44-SS | 25 | 68 | 85 | 115 | 16 | 50 | 95 | 62 | 11 | 4 | M12 | 155 | 6 | 7 | 42 | 50 |
| FHKB16-DN32-44-SS | 32 | 78 | 100 | 140 | 16 | 60 | 100 | 72 | 11 | 4 | M16 | 155 | 6 | 7 | 42 | 50 |
| FHKB16-DN40-44-SS | 36 | 88 | 110 | 150 | 16 | 65 | 120 | 78 | 14 | 4 | M16 | 185 | 7 | 9 | 50 | 70 |
| FHKB16-DN50-44-SS | 46 | 102 | 125 | 165 | 18 | 80 | 125 | 86 | 14 | 4 | M16 | 185 | 7 | 9 | 50 | 70 |
| FHKB16-DN65-44-SS | 57 | 122 | 145 | 185 | 18 | 110 | 140 | 108 | 17 | 4 | M16 | 260 | 9 | 11 | 70 | 102 |
| FHKB16-DN80-44-SS | 73 | 138 | 160 | 200 | 20 | 120 | 155 | 117 | 17 | 8 | M16 | 260 | 9 | 11 | 70 | 102 |
| FHKB16-DN100-44-SS | 90 | 158 | 180 | 220 | 20 | 150 | 165 | 140 | 19 | 8 | M16 | 300 | 9 | 11 | 70 | 102 |

力矩表

| 通径 | 25 | 32 | 40 | 50 | 65 | 80 | 100 |
|---|---|---|---|---|---|---|---|
| 力矩 Nm( 介质 : 水 ) | 15 | 24 | 34 | 46 | 74 | 114 | 174 |



www.hawkfluid.cn

## 产品概述

FHKB16 气动球阀，适用范围广，适用于空气、蒸气、水、油和阀门材质相容的化学介质。气动球阀采用 DR/SK 系列气动执行器来驱动 FHKB16 薄形球阀实现开关位置的转换，达到自动控制的目的。气动执行器分为双作用 DR 执行器 和单作用 SK 执行器（弹簧复位）两种，双作用执行器体积小，输出扭矩大，单作用执行器在无气源时可以靠弹簧复位。

## 技术参数

- 球阀参数：详见 FHKB16 球阀样本
- 开关时间：0.5 ～ 1.4 秒
- 执行器操控气压：4 ～ 8bar（双作用执行器），
  5 ～ 8bar（单作用执行器）

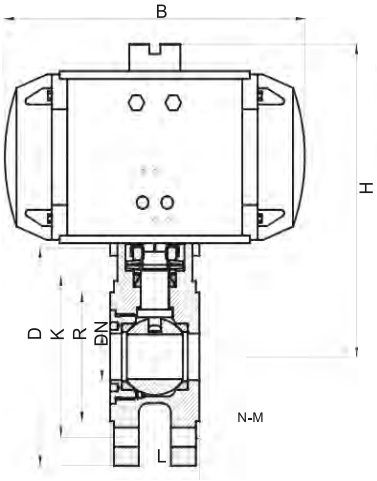

## 订货示例

FHKB16-DN40-44-SS-DR60

阀门型号
订货示例

气动执行器型号
DR:双作用气动执行器
SK:单作用气动执行器

## 气动球阀规格参数表 [mm]

| 球阀型号 | 双作用执行器 | 单作用执行器 | 公称通径 DN | R | K | D | L | N-M | 双作用 | | 单作用 | | 公称压力 |
|---|---|---|---|---|---|---|---|---|---|---|---|---|---|
| | | | | | | | | | B | H | B | H | |
| FHKB16-DN25-44-SS | DR30 | SK60-10 | 25 | 68 | 85 | 115 | 50 | 4-M12 | 168 | 167 | 219 | 185 | 16bar |
| FHKB16-DN32-44-SS | DR60 | SK100-10 | 32 | 78 | 100 | 140 | 60 | 4-M16 | 219 | 195 | 249 | 207 | |
| FHKB16-DN40-44-SS | DR60 | SK100-10 | 40 | 88 | 110 | 150 | 65 | 4-M16 | 219 | 201 | 249 | 213 | |
| FHKB16-DN50-44-SS | DR100 | SK220-10 | 50 | 102 | 125 | 165 | 80 | 4-M16 | 249 | 221 | 315 | 257 | |
| FHKB16-DN65-44-SS | DR150 | SK220-10 | 65 | 122 | 145 | 185 | 110 | 4-M16 | 274 | 256 | 315 | 278 | |
| FHKB16-DN80-44-SS | DR220 | SK300-10 | 80 | 138 | 160 | 200 | 120 | 4-M16 | 315 | 287 | 355 | 304 | |
| FHKB16-DN100-44-SS | DR300 | SK450-10 | 100 | 158 | 180 | 220 | 150 | 4-M16 | 355 | 327 | 417 | 346 | |

气动球阀配控制电磁阀及阀位指示器

气动球阀的执行器中进出气体切换是通过电磁阀来实现的，公司提供的 4M 系列换向电磁阀可以紧凑地固定 在执行器侧面，另外根据需要执行器顶上还可以加装 ALR 系列阀位指示器，将阀门开关位置转换成开关电信号。

## 技术参数

一、4M 系列电磁阀（用于切换气动执行机构的进气和排气）

- 电压：24V 直流或 220V 交流
- 接口螺纹：Rc1/4

二、ALR 阀位指示器（用于将阀门开关位置转换成电信号）

- 触点数量：开关位置各有 1 个常开和 1 个常闭触点
- 触点最大负载：16A，250VAC

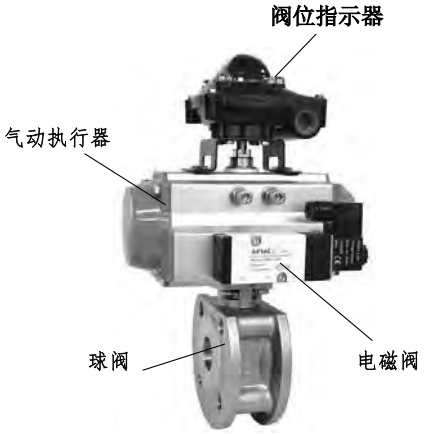


## 订货示例

FHKB16-DN40-44-SS-DR60-4M24VDC-ALR

气动阀型号

电磁阀型号
4M24VDC:表示24V直流控制
4M220VAC:表示220V交流控制
B4M24VDC:表示24V直流防爆

ALR:表示阀位指示器



www.hawkfluid.cn

## 产品概述

FHKB16 电动球阀适用范围广，适用于空气、蒸气、水、油和阀门材质相容的化学介质。电动球阀采用 UN 系列电动执行器来驱动 FHKB16 系列球阀，实现自动控制的目的。

## 技术参数

- 球阀参数：详见 FHKB16 球阀样本
- 开关时间：4 ～ 15 秒 ( 详见参数表 )
- 工作电压：直流 24VDC 或交流 220VAC

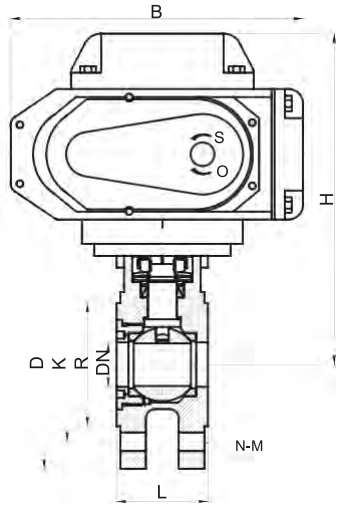

直流无源触点电路图 (D 型 )

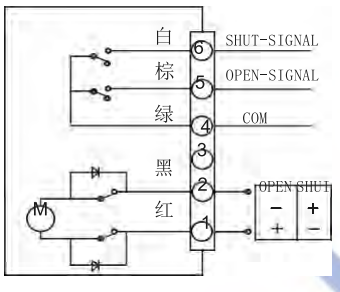


交流有源触点电路图 (B 型 / 标准型 )

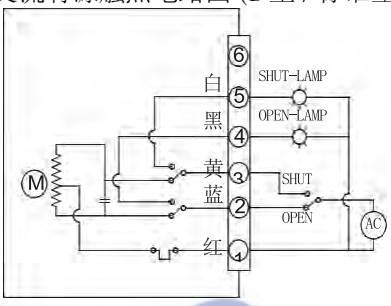


交流无源触点电路图 (S 型，可选 )

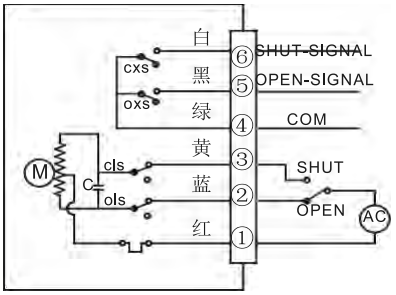


## 订货示例

FHKB16-DN40-44-SS-UN05 - 24VDC

阀门型号
具体参照FHKB16球阀订货示例

电动执行器型号
UN05-6S:表示30Nm/6秒执行器
UN05:表示50Nm/10秒执行器
UN10:表示100Nm/10秒执行器
UN20:表示200Nm/15秒执行器
UN50:表示500Nm/15秒执行器

工作电压、信号类型
24VDC:表示24V直流电压(D型)
220VAC:表示220V交流电压(B型)
220VAC/S:220V交流电压(S型)

电动球阀规格参数表 [mm]

| 球阀型号 | 电动执行器型号 | 公称通径 DN | R | K | D | L | N-M | B | H | 开关时间 | 公称压力 |
|---|---|---|---|---|---|---|---|---|---|---|---|
| FHKB16-DN25-44-SS | UN05-6S | 25 | 68 | 85 | 115 | 50 | 4-M12 | 162 | 192 | 6 秒 | 16bar |
| FHKB16-DN32-44-SS | UN05 | 32 | 78 | 100 | 140 | 60 | 4-M16 | 162 | 202 | 10 秒 | |
| FHKB16-DN40-44-SS | UN05 | 40 | 88 | 110 | 150 | 65 | 4-M16 | 162 | 208 | 10 秒 | |
| FHKB16-DN50-44-SS | UN10 | 50 | 102 | 125 | 165 | 80 | 4-M16 | 208 | 253 | 10 秒 | |
| FHKB16-DN65-44-SS | UN10 | 65 | 122 | 145 | 185 | 110 | 4-M16 | 208 | 275 | 10 秒 | |
| FHKB16-DN80-44-SS | UN20 | 80 | 138 | 160 | 200 | 120 | 4-M16 | 258 | 318 | 15 秒 | |
| FHKB16-DN100-44-SS | UN50 | 100 | 158 | 180 | 220 | 150 | 4-M16 | 258 | 341 | 15 秒 | |



www.hawkfluid.cn

FHKB40 高平台法兰球阀 ( 通径 40 ～ 65mm)

**特点**

- 结构长度短，安装方便，适于狭小空间
- 重量轻，适于高空等安装困难工况
- 通流好，压力损失小
- 适用于空气、蒸气、水、油和阀门材质相容的化学介质

**技术参数**

- 公称压力：40bar
- 工作温度：-40℃～ +120℃（普通型），-25℃～ +200℃（高温型）
- 法兰标准：德标法兰 DIN2635，公称压力 40bar
- 阀体及球体材质：不锈钢 304/CF8
- 阀杆密封：增强 PTFE
- 阀座密封材质：PTFE( 普通型 )，增强 PTFE( 高温型 )
- 壳体密封：PTFE( 普通型 )，氟橡胶 ( 高温型 )

工作压力——温度额定值表

| 阀座密封材料 | PTFE | 增强 PTFE |
|---|---|---|
| 温度℃ | 最大工作压力 (bar) | |
| -40 ～ +75℃ | 40 | 40 |
| ～ +100℃ | 30 | 30 |
| ～ +125℃ | 24 | 24 |
| ～ +150℃ | -- | 17 |
| ～ +175℃ | -- | 11 |
| ～ +200℃ | -- | 7 |

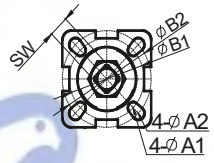


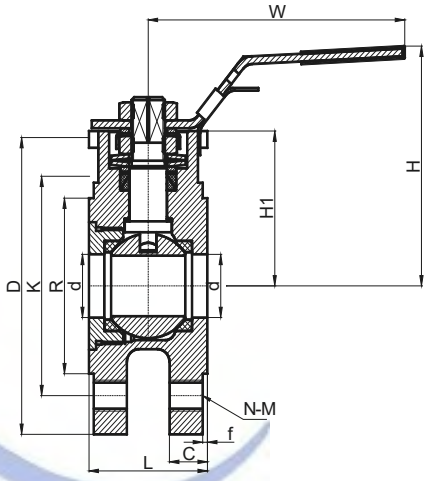


**订货示例**

FHKB40-DN50-45-SS-

- 球阀类型
- 公称压力 40:40bar
- 公称通径 DN 40～65mm
- 阀座密封 4:PTFE(普通型) 5:增强PTFE(高温型)
- 阀杆密封 5:增强PTFE
- 阀体及球体材质 SS:不锈钢304/CF8
- 手柄配置 空白:表示带手柄 X:表示不带手柄

球阀型号参数表 (mm)

| 球阀型号 | | d | R | K | D | C | L | H | H1 | SW | N | M | W | A1 | A2 | B1 | B2 |
|---|---|---|---|---|---|---|---|---|---|---|---|---|---|---|---|---|---|
| 普通型 (-40℃～ +120℃ ) | 高温型 (-25℃～ +200℃ ) | | | | | | | | | | | | | | | | |
| FHKB40-DN40-45-SS | FHKB40-DN40-55-SS | 37 | 88 | 110 | 150 | 18 | 65 | 114 | 78 | 14 | 4 | M16 | 180 | 7 | 9 | 50 | 70 |
| FHKB40-DN50-45-SS | FHKB40-DN50-55-SS | 48 | 102 | 125 | 165 | 20 | 80 | 120 | 85 | 14 | 4 | M16 | 205 | 7 | 9 | 50 | 70 |
| FHKB40-DN65-45-SS | FHKB40-DN65-55-SS | 60 | 122 | 145 | 185 | 22 | 102 | 156 | 106 | 17 | 8 | M16 | 260 | 9 | 11 | 70 | 102 |

力矩表

| 通径 | 40 | 50 | 65 |
|---|---|---|---|
| 力矩 Nm( 介质 : 水 ) | 37 | 50 | 81 |



www.hawkfluid.cn

HKF 国标高平台法兰球阀 ( 通径 32 ～ 150mm)

**特点**

- 两片式结构，流道阻力小
- 不锈钢阀体，PTFE 密封
- 介质适用范围广，可用于水、油、空气等
- 法兰：PN16、PN25/GB/T9113（DIN2633/DIN2634）
- 公称压力：16bar、25bar
- 工作温度：-30℃～＋ 120℃

材料列表

| NO. | 名称 | 材料 |
|---|---|---|
| 1 | 阀体 | 304/CF8 或 316/CF8M |
| 2 | 球体 | 304 或 316 |
| 3 | 球座密封 | PTFE |
| 4 | 阀杆密封 | PTFE |
| 5 | 阀杆 | 304 或 316 |
| 6 | 阀体密封 | PTFE |
| 7 | 手柄 | 304 |

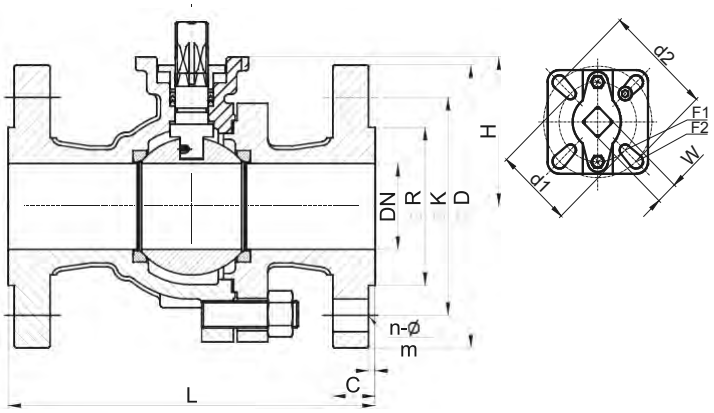


**订货示例**

HKF16-DN50-SS

球阀类型
公称压力
16:压力16bar
25:压力25bar
球阀材质
SS:不锈钢304/CF8
SS316:不锈钢316/CF8M
公称通径DN

规格参数表 [mm]

| 公称压力 | 球阀型号 | 公称通径 | L | D | K | n | m | R | f | C | W | H | F1 | F2 | 扭矩 Nm |
|---|---|---|---|---|---|---|---|---|---|---|---|---|---|---|---|
| 16bar | HKF16-DN32-SS | 32 | 165 | 140 | 100 | 4 | 18 | 78 | 2 | 18 | 11 | 72 | - | F05 | 24 |
| | HKF16-DN40-SS | 40 | 165 | 150 | 110 | 4 | 18 | 88 | 2 | 18 | 14 | 78 | F05 | F07 | 34 |
| | HKF16-DN50-SS | 50 | 203 | 165 | 125 | 4 | 18 | 102 | 2 | 20 | 14 | 88 | F05 | F07 | 43 |
| | HKF16-DN65-SS | 65 | 222 | 185 | 145 | 4 | 18 | 122 | 2 | 20 | 17 | 116 | F07 | F10 | 65 |
| | HKF16-DN80-SS | 80 | 241 | 200 | 160 | 8 | 18 | 138 | 2 | 20 | 17 | 122 | F07 | F10 | 100 |
| | HKF16-DN100-SS | 100 | 305 | 220 | 180 | 8 | 18 | 158 | 2 | 22 | 17 | 153 | F07 | F10 | 150 |
| | HKF16-DN125-SS | 125 | 356 | 250 | 210 | 8 | 18 | 188 | 2 | 22 | 22 | 174 | F10 | F12 | 310 |
| | HKF16-DN150-SS | 150 | 394 | 285 | 240 | 8 | 22 | 212 | 2 | 24 | 27 | 210 | F12 | F14 | 440 |
| 25bar | HKF25-DN32-SS | 32 | 165 | 140 | 100 | 4 | 18 | 78 | 2 | 18 | 11 | 75 | - | F05 | 25 |
| | HKF25-DN40-SS | 40 | 165 | 150 | 110 | 4 | 18 | 88 | 2 | 18 | 14 | 78 | F05 | F07 | 36 |
| | HKF25-DN50-SS | 50 | 203 | 165 | 125 | 4 | 18 | 102 | 2 | 20 | 14 | 90 | F05 | F07 | 46 |
| | HKF25-DN65-SS | 65 | 222 | 185 | 145 | 8 | 18 | 122 | 2 | 22 | 17 | 116 | F07 | F10 | 70 |
| | HKF25-DN80-SS | 80 | 241 | 200 | 160 | 8 | 18 | 138 | 2 | 24 | 17 | 124 | F07 | F10 | 108 |
| | HKF25-DN100-SS | 100 | 305 | 235 | 190 | 8 | 22 | 162 | 2 | 24 | 17 | 153 | F07 | F10 | 165 |
| | HKF25-DN125-SS | 125 | 356 | 270 | 220 | 8 | 26 | 188 | 2 | 26 | 22 | 179 | F10 | F12 | 330 |
| | HKF25-DN150-SS | 150 | 394 | 300 | 250 | 8 | 26 | 218 | 2 | 28 | 27 | 210 | F12 | F14 | 490 |



www.hawkfluid.cn

产品概述

信号球阀它由手动球阀与阀位指示器组成，主要应用于手动操作，需开关信号反馈显示的场合，适用于室内。

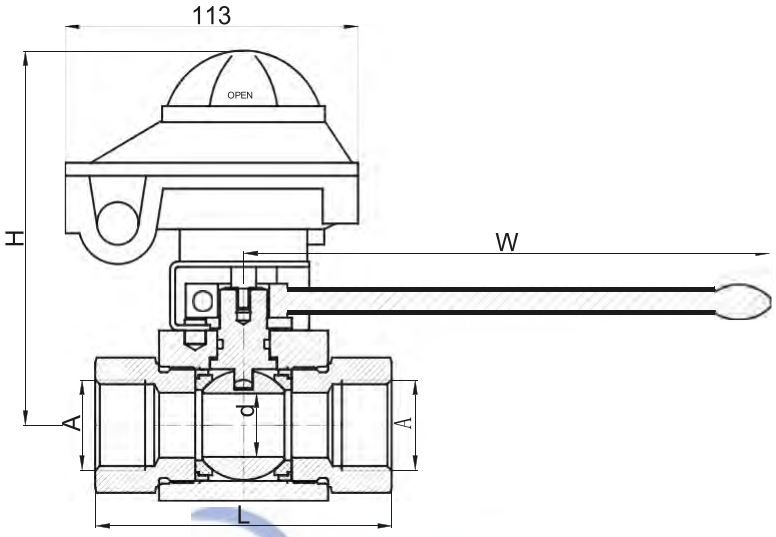

规格参数表 [mm]

| 信号球阀型号 | | 通径 | A | L | H | W |
|---|---|---|---|---|---|---|
| 不锈钢球阀 | 碳钢球阀 | | | | | |
| RKH-G3/8-10-4425-ALR3MVAZ | BKH-G3/8-10-1125-ALR3MVAZ | 10 | G3/8 | 73 | 131.5 | 150 |
| RKH-G1/2-13-4425-ALR3MVAZ | BKH-G1/2-13-1125-ALR3MVAZ | 13 | G1/2 | 85 | 132.5 | 150 |
| RKH-G3/4-20-4425-ALR3MVAZ | BKH-G3/4-20-1125-ALR3MVAZ | 20 | G3/4 | 96 | 148.5 | 200 |
| RKH-G1-25-4425-ALR3MVAZ | BKH-G1-25-1125-ALR3MVAZ | 25 | G1 | 115 | 150.0 | 200 |

**一 )BKH/RKH 球阀 ( 选型详细内容见 BKH/RKH 球阀样本 )**

- 工作压力：400bar(DN10 ～ 13),350bar(DN20 ～ 25)
- 工作温度：-50℃ ～ +200℃
- 阀体材质：不锈钢 304、316 或碳钢
- 球体材质：不锈钢 304 或 316

二 ) 阀位指示器技术参数

| 型号 | 外壳防护型 ALR3MVAZ |
|---|---|
| 额定负载 | 16A,250VAC |
| 触点 (共 4 个) | 1 个常开和 1 个常闭触点监测开启状态 |
| | 1 个常开和 1 个常闭触点监测关闭状态 |
| 开关形式 | 机械式微动开关 |
| 电气接口 | G1/2 |
| 环境温度 | － 25℃ ～ ＋ 80℃ |
| 寿命 | 动作 2*107 次 |
| 壳体材料 | 上盖 : 透明树脂 下底座 : 黑色 Vestamid |

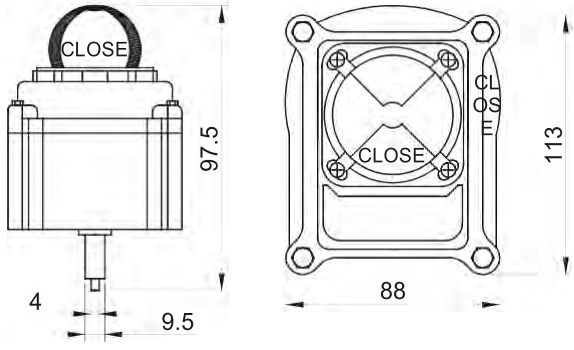




www.hawkfluid.cn

产品概述

气动高压球阀采用气动执行器来驱动 BKH/RKH 系列高压球阀实现开关位置 的转换，达到自动控制的目的。气动执行器分为双作用和单作用（弹簧复 位）两种，双作用执行器输出扭矩较大，高压球阀一般选用双作用执行器。

**技术参数**

- 工作压 / 温度：详见 BKH/RKH 球阀样本
- 开关时间：小于 1 秒
- 执行器操控气压：5 ～ 8bar
- 执行器资料详见 200 页

**订货示例**

RKH/BKH-G1-25-4425-D-DR100

阀门型号
具体参照BKH球阀订货示例

球阀特征
D:表示球阀带支架安装孔
BD:表示气用球阀带支架安装孔

气动执行器型号
（详见规格参数表）

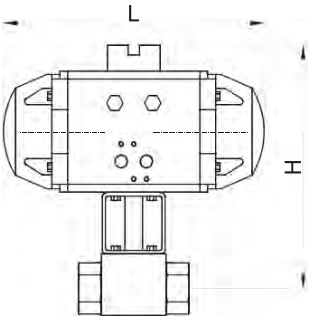


规格参数表 [mm]

| 球阀通径 | 双作用气动执行器 | | H | | L | |
|---|---|---|---|---|---|---|
| | 210bar（水） | 300bar（空气或水） | 210bar | 300bar | 210bar | 300bar |
| DN06 | DR15 | DR15 | 155.0 | 155.0 | 155 | 155 |
| DN08 | DR15 | DR15 | 155.0 | 155.0 | 155 | 155 |
| DN10 | DR15 | DR30 | 158.0 | 173.5 | 155 | 168 |
| DN13 | DR30 | DR30 | 174.5 | 174.5 | 168 | 168 |
| DN16 | DR60 | DR60 | 196.5 | 196.5 | 219 | 219 |
| DN20 | DR60 | DR60 | 203.0 | 203.0 | 219 | 219 |
| DN25 | DR60 | DR100 | 204.5 | 233.0 | 219 | 249 |

**气动高压球阀配控制电磁阀及阀位指示器**

气动高压球阀的执行器中进出气体切换是通过电磁阀来实现的，公司提供的 4M 系列换向电磁阀可以紧凑地固 定在执行器侧面，另外根据需要执行器顶上还可以加装 ALR 系列阀位指示器，将阀门开关位置转换成开关电信号。

**技术参数**

一、4M 系列电磁阀

- 电压：24V 直流或 220V 交流
- 接口螺纹：Rc1/4 二、ALR 阀位指示器
- 触点数量：开关位置各有 1 个常开和 1 个常闭触点
- 触点最大负载：16A，250VAC

**订货示例：**

RKH-G1-25-4425-D-DR100-4M24VDC-ALR

气动阀型号

电磁阀型号
4M24VDC:表示24V直流控制
4M220VAC:表示220V交流控制
B4M24VDC:表示24V直流防爆
ALR:表示阀位指示器

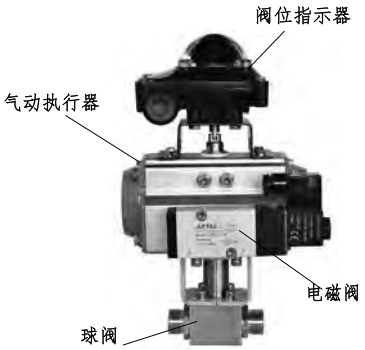




www.hawkfluid.cn

**BKH/RKH 电动高压球阀**

产品概述：电动高压球阀采用电动执行器来驱动 BKH/RKH 系列高压球阀，实现自动控制的目的。

**技术参数**

- 工作压 / 温度：详见 BKH/RKH 球阀样本
- 开关时间：10 秒 (24VDC)，30 秒 (220VAC)
- 工作电压：直流 24VDC 或交流 220VAC

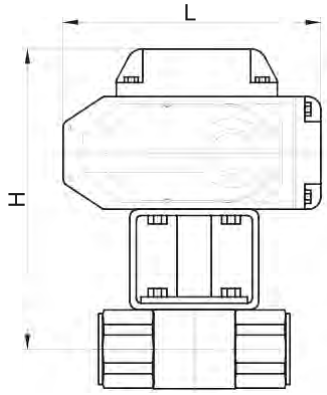

直流无源触点电路图 (D 型)

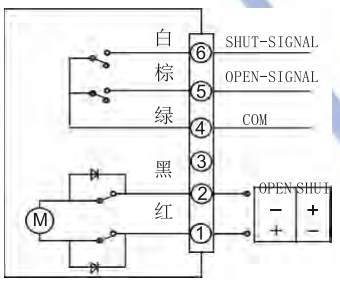


交流有源触点电路图 (B 型 / 标准型)

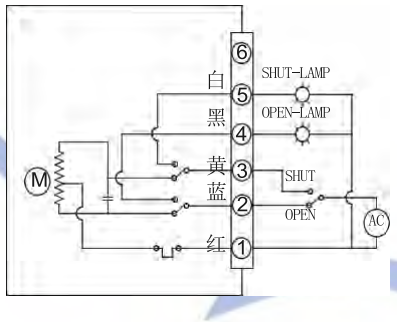


交流无源触点电路图 (S 型，可选)

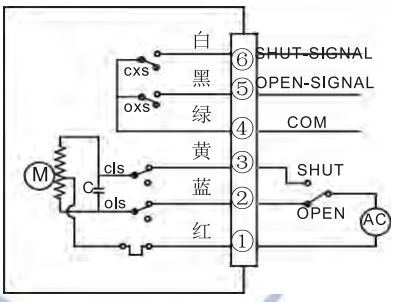


**订货示例**

BKH/RKH-G1-25-4425-D - UN10 - 24VDC

工作电压、信号类型24VDC:24V直流电压(D型)
220VAC:220V交流电压(B型)
220VAC/S:220V交流电压(S型)

阀门型号
具体参照BKH/RKH球阀订货示例

球阀特征
D:球阀带支架安装孔
BD:气用球阀带支架安装孔

电动执行器型号
UN05-4S:20Nm/4秒执行器
UN05-6S:30Nm/6秒执行器
UN05:50Nm/10秒执行器
UN10:100Nm/10秒执行器

规格参数表 [mm]

| 球阀通径 | 电动执行器 | | H | | L | |
|---|---|---|---|---|---|---|
| | 210bar( 水 ) | 300bar( 空气或水 ) | 210bar | 300bar | 210bar | 300bar |
| DN06 | UN05-4S | UN05-4S | 191.0 | 191.0 | 162 | 162 |
| DN08 | UN05-4S | UN05-4S | 191.0 | 191.0 | 162 | 162 |
| DN10 | UN05-4S | UN05-4S | 194.0 | 194.0 | 162 | 162 |
| DN13 | UN05-4S | UN05-6S | 195.0 | 195.0 | 162 | 162 |
| DN16 | UN05-6S | UN05 | 199.0 | 199.0 | 162 | 162 |
| DN20 | UN05 | UN10 | 205.5 | 252.5 | 162 | 208 |
| DN25 | UN05 | UN10 | 207.0 | 254.0 | 162 | 208 |



www.hawkfluid.cn

**RKH/SKH 气动高压球阀**

**产品概述**

气动高压球阀采用气动执行器来驱动 RKH/SKH 系列高压球阀，实现 自动控制的
目的。气动执行器分为双作用和单作用（弹簧复位）两种，双 作用执行器输出
扭矩较大，高压球阀一般选用双作用执行器。

**技术参数**

- 开关时间：小于 1.5 秒
- 执行器操控气压：5 ～ 8bar

**订货示例**

RKH-G11/4-32-4425-D-DR150

阀门型号

具体参照RKH球阀订货示例

球阀特征

D:表示球阀带支架安装孔

BD:表示气用球阀带支架安装孔

气动执行器型号

DR**:表示双作用气动执行器

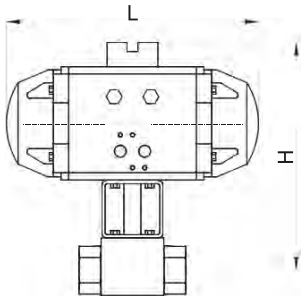


| 球阀通径 | 双作用气动执行器 | | H | | L | |
|---|---|---|---|---|---|---|
| | 210bar( 水 ) | 300bar( 空气或水 ) | 210bar | 300bar | 210bar | 300bar |
| DN32 | DR150 | DR220 | 257.5 | 280.0 | 274 | 315 |
| DN40 | DR220 | DR220 | 283.0 | 283.0 | 315 | 315 |
| DN50 | DR300 | DR300 | 316.5 | 316.5 | 355 | 355 |

气动高压球阀配控制电磁阀及阀位指示器

气动高压球阀的执行器中进出气体切换是通过电磁阀来实现的，公司提供的 4M 系列换向电磁阀可以紧凑地 固定在执行器侧面，另外根据需要执行器顶上还可以加装 ALR 系列阀位指示器，将阀门开关位置转换成开关电信号。

**技术参数**

一、4M 系列电磁阀

- 电压：24V 直流或 220V 交流
- 接口螺纹：Rc1/4

二、ALR 阀位指示器

- 触点数量：开关位置各有 1 个常开和 1 个常闭触点
- 触点最大负载：16A，250VAC

**订货示例**

RKH-G11/4-32-4425-D-DR150-4M24VDC- ALR

气动阀型号
见前面订货示例

电磁阀型号

4M24VDC:表示24V直流控制

4M220VAC:表示220V交流控制

B4M24VDC:表示24V直流防爆型

ALR:表示阀位指示器

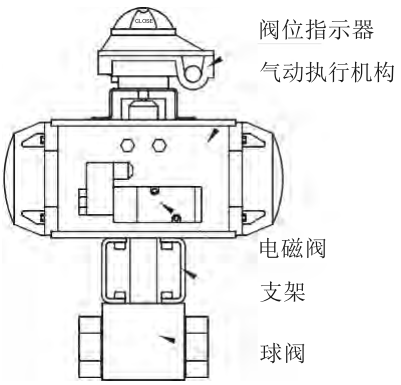




www.hawkfluid.cn

## RKH/SKH 电动高压球阀

### 产品概述

电动高压球阀采用电动执行器来驱动 RKH/SKH 系列高压球阀，实现自动控制的目的。

### 技术参数

- 开关时间：15 秒 ( 直流 )，30 秒 ( 交流 )
- 工作电压：直流 24VDC 或交流 220VAC

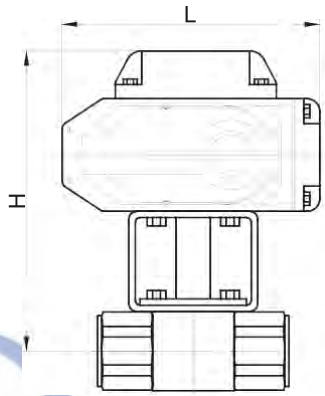

直流无源触点电路图 (D 型 )

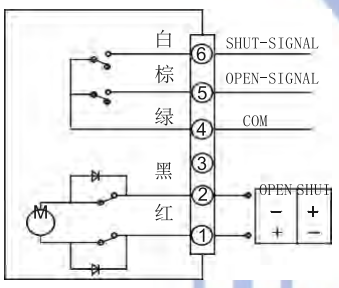


交流有源触点电路图 (B 型 / 标准型 )

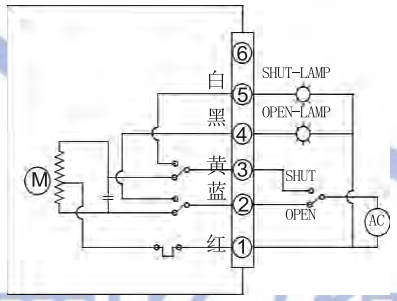


交流无源触点电路图 (S 型，可选 )

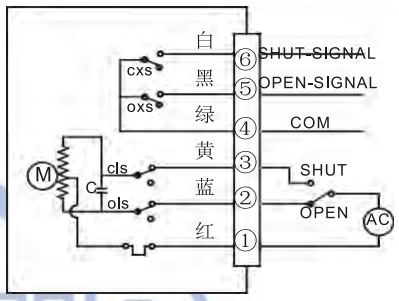


HAWK FLUID

### 订货示例

RKH-G11/4-32-4425-D-UN20-24VDC

阀门型号

球阀特征
D:球阀带支架安装孔
BD:气用球阀带支架安装孔

电动执行器型号

工作电压、信号类型
24VDC:24V直流电压(D型)
220VAC:220V交流电压(B型)
220VAC/S:220V交流电压(S型)

| 球阀通径 | 电动执行器 | | H | | L | |
|---|---|---|---|---|---|---|
| | 210bar( 水 ) | 300bar( 空气或水 ) | 210bar | 300bar | 210bar | 300bar |
| DN32 | UN10 | UN20 | 266 | 306 | 208 | 258 |
| DN40 | UN20 | UN20 | 309 | 309 | 258 | 258 |
| DN50 | UN50 | UN50 | 326 | 326 | 258 | 258 |



www.hawkfluid.cn

**RKD 不锈钢高压球阀（通径 4 ~ 25mm）**

**应用**

210bar 液压油测试 10 万次开关无泄漏（配合自动执行器），适用于气体及液体（氢、氦不适用）；阀门顶部带安装孔。

**技术特点**

- 阀杆采用硬化不锈钢
- 阀杆垫片为高强度 PEEK
- 阀杆密封采用长寿命高速旋转密封

①硬化不锈钢阀杆：硬度≥ HRC38，寿命长，耐腐蚀
②高速旋转密封：增强 PTFE 组合密封，耐压高，寿命长
③ PEEK 阀杆支撑：润滑性好，寿命长
④球座支撑环：提高球座密封耐压并增加球座密封自定心能力
⑤阀杆表面 MoS2 涂层，提高耐磨性
⑥球座密封：德国 MBH 进口材料（POM、PEEK 可选），耐压高，性能稳定
⑦不锈钢精研钢球

RKD-**-H（带手柄）

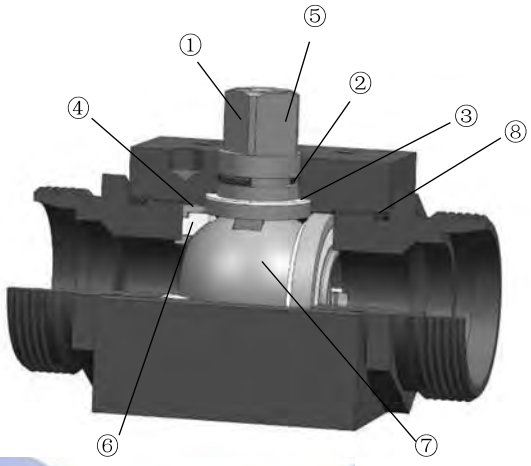


RKD（不带手柄）

HawK FluiD®

**RKD 球阀密封材料表**

| 类别 | 材料 | 应用 |
|---|---|---|
| 球座密封 | 聚甲醛 POM | 主要用于无腐蚀性油、水、气体，温度 -30℃ ～ +100℃ |
| | 聚醚醚酮 PEEK | 具有较好的耐腐蚀性，温度范围广，温度 -60℃ ～ +250℃ |
| O 型圈 | 丁腈橡胶 NBR | 用于油、水、空气等无腐蚀性介质，温度 -35℃ ～ +100℃ |
| | 氟橡胶 FPM | 化学适应性较好，特别适合油、浓缩酸，温度 -25℃ ～ +200℃ |
| | 乙丙橡胶 EPDM | 用于氨、蒸汽、甲醛、乙二醇，不耐矿物油，温度 -50℃ ～ +130℃ |

**RKD 球阀常用材料组合表**

| 材料组合代码 | 型号示例 | 阀体 | 球座密封 | 阀杆密封 | 适用工况 |
|---|---|---|---|---|---|
| 4425 | RKD-G3/4-20-4425 | 304 | POM | FPM | 水、油、空气等中性介质，温度 -25℃ ～ +100℃ |
| 4465 | RKD-G3/4-20-4465 | 304 | PEEK | FPM | 适用高温介质，温度 -25℃ ～ +200℃ |



www.hawkfluid.cn

**应用：**可以调节流量的大小，起到节流及关断作用

**特点：**NV 针阀耐压较高，开关比较轻巧，阀杆密封带碟簧补偿，确保在高温或低温场合仍有较好密封性，阀杆表面硬化处理，阀门使用寿命长，可频繁开关。

**适用介质：**用于蒸汽、水、油等与阀门材质相容的气体或液体

**金属材质：**不锈钢 304、316

**密封材质：**PTFE 填料

**手柄形式：**直手柄（标配）工作温度：-60℃～+230℃

一）螺纹连接针阀

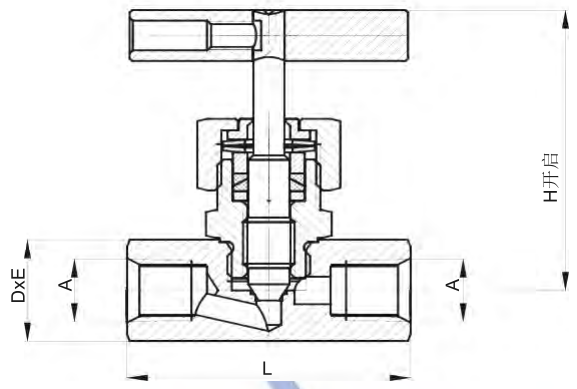


内外螺纹针阀

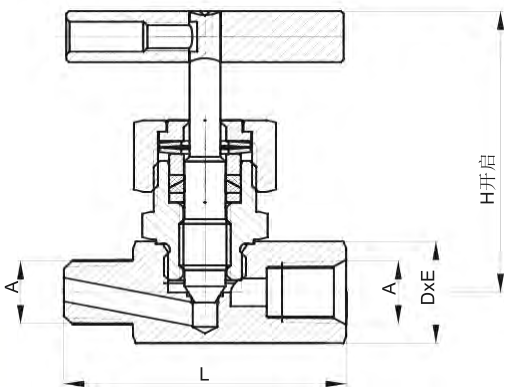


内螺纹针阀

**订货示例**

NV-G3/8- -SS

- 阀门类型
- NV 型针阀接口螺纹（详见规格尺寸表）
- 进口/出口螺纹形式 空白：表示两端内螺纹 M/F：进口外螺纹，出口内螺纹
- SS：不锈钢304 SS316：不锈钢316

耐压温度表

| 密封填料 | PTFE |
|---|---|
| 温度℃ | 最大工作压力 [bar] |
| -60 ～ +80℃ | 350 |
| ～ +120℃ | 280 |
| ～ +160℃ | 230 |
| ～ +200℃ | 180 |
| ～ +230℃ | 130 |

规格尺寸表 [mm]

| 接口形式 | | 304 针阀型号 | 316 针阀型号 | 接口螺纹 A | 通径 | H | L | 方阀体 D*E | 最大工作压力 [bar] |
|---|---|---|---|---|---|---|---|---|---|
| 进口 | 出口 | | | | | | | | |
| 内螺纹 G | 内螺纹 G | NV-G1/4-SS | NV-G1/4-SS316 | G1/4 | 5.0 | 65.0 | 54 | 20*22 | 350 |
| | | NV-G3/8-SS | NV-G3/8-SS316 | G3/8 | 6.5 | 68.0 | 57 | 25*25 | 350 |
| | | NV-G1/2-SS | NV-G1/2-SS316 | G1/2 | 9.0 | 72.0 | 64 | 28*32 | 315 |
| | | NV-G3/4-SS | -- | G3/4 | 12.0 | 81.5 | 75 | 35*40 | 250 |
| | | NV-G1-SS | -- | G1 | 15.0 | 92.0 | 88 | 50*50 | 250 |
| 内螺纹 NPT | 内螺纹 NPT | NV-1/4NPT-SS | NV-1/4NPT-SS316 | 1/4NPT | 5.0 | 65.0 | 55 | 20*22 | 350 |
| | | NV-3/8NPT-SS | -- | 3/8NPT | 6.5 | 68.0 | 57 | 25*25 | 350 |
| | | NV-1/2NPT-SS | -- | 1/2NPT | 9.0 | 72.0 | 64 | 28*32 | 315 |
| 外螺纹 NPT | 内螺纹 NPT | NV-1/4NPT-M/F-SS | NV-1/4NPT-M/F-SS316 | 1/4NPT | 5.0 | 65.0 | 55 | 20*22 | 350 |
| | | NV-1/2NPT-M/F-SS | -- | 1/2NPT | 9.0 | 72.0 | 66 | 28*32 | 315 |

HAWK FLUID®



www.hawkfluid.cn

二）卡套式及焊接式针阀（直接连接钢管）

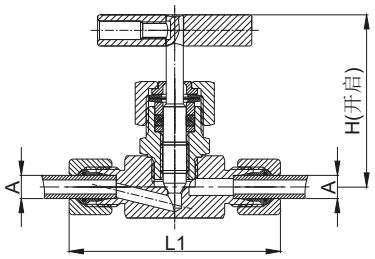


卡套式针阀 C-
(-50℃～ +200℃ )

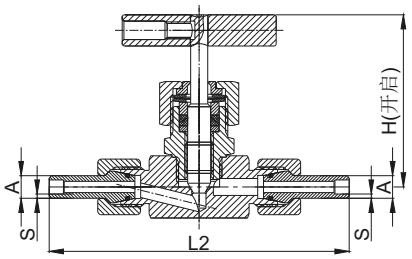


焊接式针阀 W-
(-25℃～ +200℃ )

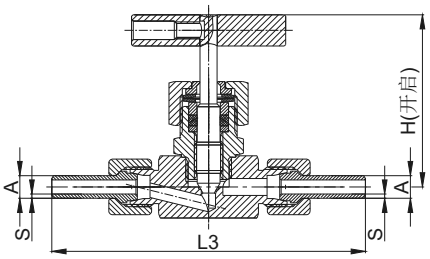


硬密封焊接式 K-
(-60℃～ +230℃ )

**订货示例**

C－NV－10L－SS

连接方式
C:表示卡套连接
W:表示焊接式连接
K:表示硬密封焊接

阀门类型
NV型针阀

阀体材质
SS:表示不锈钢304

接口规格
(详见规格尺寸表)

规格参数表 [mm]

| 卡套式 | 焊接式 | | 规格型号 | A | S | 通径 DN | H | L1 | L2 | L3 | 方阀体 D*E | 最大工作 压力 [bar] |
|---|---|---|---|---|---|---|---|---|---|---|---|---|
| C- | W- | K- | NV-6L-SS | 6 | 1.5 | 5.0 | 65.0 | 68.0 | 103 | 103 | 20*22 | 350 |
| C- | W- | K- | NV-8L-SS | 8 | 1.5 | 5.0 | 65.0 | 70.2 | 105 | 105 | 20*22 | 350 |
| C- | W- | K- | NV-10L-SS | 10 | 1.5 | 6.5 | 68.0 | 71.0 | 107 | 107 | 25*25 | 350 |
| C- | W- | K- | NV-12L-SS | 12 | 1.5 | 6.5 | 68.0 | 72.8 | 109 | 109 | 25*25 | 315 |
| C- | W- | K- | NV-15L-SS | 15 | 2.0 | 9.0 | 72.0 | 83.1 | 125 | 125 | 28*32 | 315 |
| C- | W- | K- | NV-22L-SS | 22 | 3.0 | 12.0 | 81.5 | 96.4 | 140 | 140 | 35*40 | 250 |

其它连接方式可批量定制。



www.hawkfluid.cn

**O 系列可面板安装针阀**

**应用：**可以调节流量的大小，起到节流及关断作用
**特点：**可面板安装，一体式阀体，阀杆表面硬化处理，阀门使用寿命长
**最大工作压力：**350bar
**金属材质：**不锈钢 304( 后缀 -SS)/ 量大可定制 316 阀门 ( 后缀 -SS316)
**密封材质：**PTFE 填料
**工作温度：**-40℃ ～ 180℃
**适用介质：**用于水、油等与阀门材质相容的液体或气体
**手柄形式：**标准型用酚醛塑料圆手柄，压力 250bar 以上建议采用不锈钢直手柄 ( 请在型号后加“-Z”)

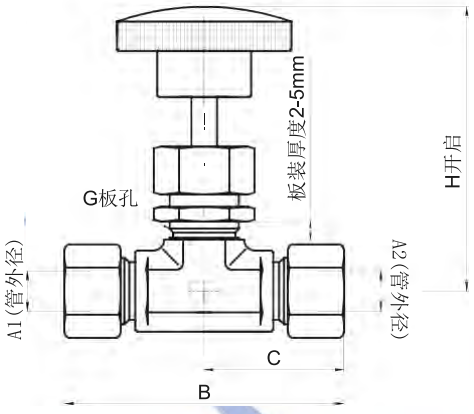


进出口为卡套连接

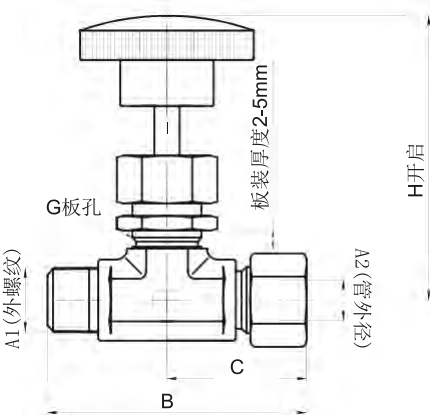


进口外螺纹 / 出口卡套连接

卡套式针阀 ( 直接连接钢管 )[mm]

| 连接方式 | | | | 规格型号 | 通径 DN | 尺寸 | | | |
|---|---|---|---|---|---|---|---|---|---|
| 进口 | A1 | 出口 | A2 | | | B | C | G | H |
| 卡套 连接 | 6 | | | C-O-6L-SS | 4.5 | 66.0 | 33.0 | 14.5 | 66 |
| | 8 | | 8 | C-O-8L-SS | 4.5 | 68.0 | 34.0 | 14.5 | 66 |
| | 10 | | 10 | C-O-10L-SS | 6.5 | 75.0 | 37.5 | 19.5 | 86 |
| NPT 外螺纹 | 1/4NPT | 卡套连接 | 8 | C-O-1/4NPTM-8L-SS | 4.5 | 62.5 | 34.0 | 14.5 | 66 |

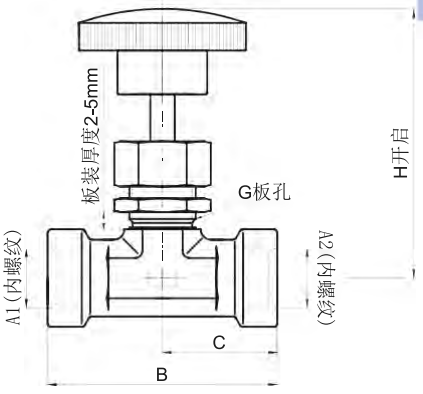


进出口为内螺纹

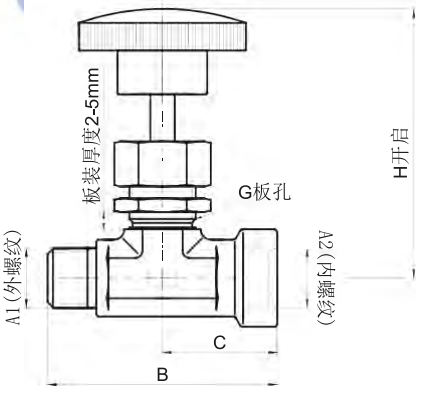


进口外螺纹 / 出口内螺纹

螺纹连接针阀 [mm]

| 连接方式 | | | | 规格型号 | 通径 DN | 尺寸 | | | |
|---|---|---|---|---|---|---|---|---|---|
| 进口 | A1 | 出口 | A2 | | | B | C | G | H |
| NPT 内螺纹 | 1/8NPT | NPT 内螺纹 | 1/8NPT | O-1/8NPT-SS | 4.5 | 53 | 26.5 | 14.5 | 66 |
| NPT 内螺纹 | 1/4NPT | NPT 内螺纹 | 1/4NPT | O-1/4NPT-SS | 4.5 | 53 | 26.5 | 14.5 | 66 |
| Rc 内螺纹 | Rc1/4 | Rc 内螺纹 | Rc1/4 | O-R1/4-SS | 4.5 | 53 | 26.5 | 14.5 | 66 |
| NPT 外螺纹 | 1/4NPT | NPT 内螺纹 | 1/4NPT | O-1/4NPT-M/F-SS | 4.5 | 53 | 26.5 | 14.5 | 66 |



www.hawkfluid.cn

**OA 系列可面板安装针阀**

**应用：**可以调节流量的大小，起到节流及关断作用

**特点：**可面板安装，一体式阀体，阀杆表面硬化处理，阀门使用寿命长，可频繁开关

**最大工作压力：**350bar

**金属材质：**不锈钢 304( 后缀 -SS)/ 量大可定制 316 阀门 ( 后缀 -SS316)

**密封材质：**PTFE 填料

**工作温度：**-40℃ ～ 180℃

**适用介质：**用于水、油等与阀门材质相容的液体或气体

**手柄形式：**标准型用酚醛塑料圆手柄，压力 250bar 以上建议采用不锈钢直手柄 ( 请在型号后加“-Z”)

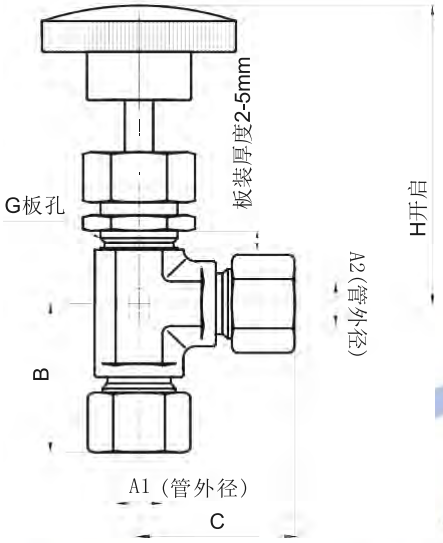


进出口为内螺纹

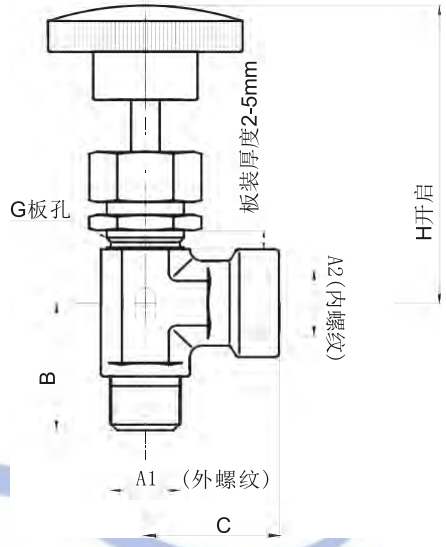


进口外螺纹 / 出口内螺纹

卡套式直角针阀 [mm]

| 连接方式 | | | | 规格型号 | 通径 DN | 尺寸 | | | |
|---|---|---|---|---|---|---|---|---|---|
| 进口 | A1 | 出口 | A2 | | | B | C | G | H |
| 卡套 连接 | 8 | 卡套 连接 | 8 | C-OA-8L-SS | 4.5 | 34.0 | 34.0 | 14.5 | 66 |
| | 10 | | 10 | C-OA-10L-SS | 6.5 | 37.5 | 37.5 | 19.5 | 86 |

螺纹连接直角针阀 [mm]

| 连接方式 | | | | 规格型号 | 通径 DN | 尺寸 | | | |
|---|---|---|---|---|---|---|---|---|---|
| 进口 | A1 | 出口 | A2 | | | B | C | G | H |
| NPT 外螺纹 | 1/4NPT | NPT 内螺纹 | 1/4NPT | OA-1/4NPT-M/F-SS | 4.5 | 26.5 | 26.5 | 14.5 | 66 |



www.hawkfluid.cn

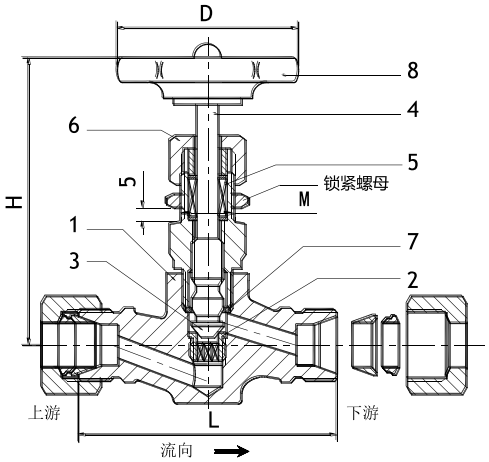


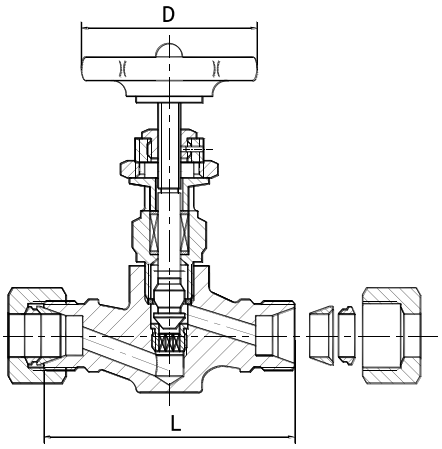

普通型，螺杆位于填料下部（250℃）　　外螺杆型，螺杆位于填料上部（480℃ /550℃）

一）阀门材质表

| 序号 | 部件名称 | 材料 |
|---|---|---|
| 1 | 普通型阀体 | 不锈钢 304（250℃） |
| | 高温型阀体 | 不锈钢 316（500℃） |
| 2 | 可换阀座 | 不锈钢 304 |
| 3 | 阀头 | 不锈钢 304 |
| 4 | 阀杆 | 不锈钢 304 |

| 序号 | 部件名称 | 材料 |
|---|---|---|
| 5 | 密封填料 | 石墨 |
| | 密封填料（可选） | PTFE |
| 6 | 普通型压帽 | 不锈钢 304 |
| | 高温型压帽 | 不锈钢 316 |
| 7 | 密封垫 | 不锈钢 304 |
| 8 | 手轮 或 直手柄 | 碳钢 或 不锈钢 |

二）外形尺寸 (mm)：L=90(A7)/101(A11);H=101(A7)/124(A11);D=80(A7)/80(A11);M=M22×1.5(A7)/ M26×1.5(A11)

三）A7/A11 阀门用途：化学适应范围广，可用于各种气体和液体。适用于仪表测试系统、气体处理系统等众多场合。

四）特点：

- 阀门通径：A7 通径 8mm；A11 通径 12mm
- 工作压力：400 Bar
- 最高工作温度：1）普通型 A72/A112 为 250℃ ;2) 外螺杆型 A72A/A112A/A73A/A113A 为 480℃ ;A117A 为 550℃
- 阀杆密封：三种形式可选 1）石墨填料（标准配置），大于 550℃ 2）PTFE 填料 200℃
- 阀门结构形式：普通型为密封填料位于阀杆螺纹上部，外螺杆型为密封填料位于阀杆螺纹下部，螺杆不接触介质 .
- 可提供经过除油和去污处理的用于氧气的阀门，密封为 PTFE，压力为 PN250Bar。

**五）订货示例：**

| 针阀类型 | 阀体材质 | 特殊要求 | 针阀上游接口形式 | 针阀下游接口形式 | 特殊要求 |
|---|---|---|---|---|---|
| A11 | 2 | | KL20 | KL20 | |
| A7: 表示通径 8mmA7 系列针阀<br>A11: 表示通通径 12mmA11 系列针阀 | 2：表示不锈钢 304<br>3：表示不锈钢 316 | A: 表示高温型<br>E: 表示阀门下游带排气螺堵<br>G：表示直手柄(代替手轮)<br>K: 带锁紧螺母，用于面板安装 | 见下表 | 见下表 | 普通型（可省略）：PTFE<br>高温型 HT：石墨 |

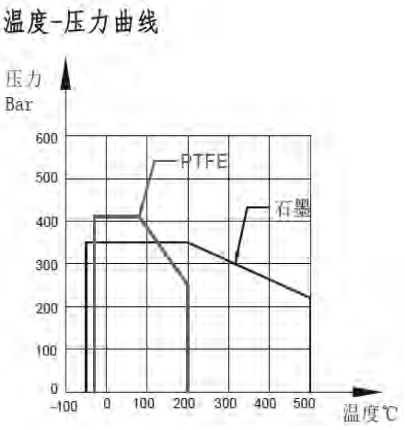




www.hawkfluid.cn

一）A7/A11 三大系列的针阀有以下多种接口形式可供选择，而且针阀两端的接口也可以自由组合。用户可省去诸多过渡接头，以下接口形式均可达到 PN 400 Bar 的工作压力。

| 接口形式 | | 尺寸 mm | | 适用的阀门 | | |
|---|---|---|---|---|---|---|
| 英制螺纹 BSPP | 接口代号 | G | L | B12 | A7 | A11 |
| 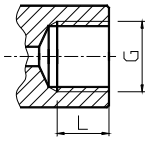 | GI18 | G1/8″ | 9 | ● | ● | |
| | GI14 | G1/4″ | 14 | ● | ● | ● |
| | GI38 | G3/8″ | 14 | ● | ● | ● |
| | GI12 | G1/2″ | 17 | ● | ● | ● |
| | GI34 | G3/4″ | 19 | | | ● |
| | GI01 | G1″ | 21 | | | ● |
| 美制内锥螺纹 NPT | 接口代号 | N | L | B12 | A7 | A11 |
| 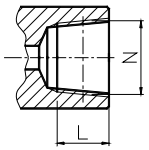 | NI18 | 1/8″NPT | 10 | ● | ● | |
| | NI14 | 1/4″NPT | 11 | ● | ● | ● |
| | NI38 | 3/8″NPT | 12 | ● | ● | ● |
| | NI12 | 1/2″NPT | 15 | | ● | ● |
| | NI34 | 3/4″NPT | 17 | | | ● |
| | NI01 | 1″NPT | 19 | | | ● |
| 美制外锥螺纹 NPT | 接口代号 | N | L | B12 | A7 | A11 |
| 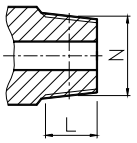 | NA18 | 1/8″NPT | 8 | ● | ● | |
| | NA14 | 1/4″NPT | 12 | ● | ● | |
| | NA38 | 3/8″NPT | 12 | ● | ● | ● |
| | NA12 | 1/2″NPT | 14 | ● | ● | ● |
| | NA34 | 3/4″NPT | 16 | | ● | ● |
| | NA01 | 1″NPT | 19 | | | ● |
| 双卡套式连接 | 接口代号 | d | | B12 | A7 | A11 |
| 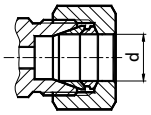 | KL6 | 6 | | ● | ● | |
| | KL8 | 8 | | ● | ● | |
| | KL10 | 10 | | ● | ● | ● |
| | KL12 | 12 | | ● | ● | ● |
| | KL14 | 14 | | ● | ● | ● |
| | KL15 | 15 | | ● | ● | ● |
| | KL16 | 16 | | | ● | ● |
| | KL18 | 18 | | | ● | ● |
| !!注：接口所连钢管外径为 d | KL20 | 20 | | | | ● |
| | KL22 | 22 | | | | ● |
| | KL25 | 25 | | | | ● |

| 接口形式 | | 尺寸 mm | | | 适用的阀门 | | |
|---|---|---|---|---|---|---|---|
| 可拆焊接式 | 接口代号 | D | d | L | B12 | A7 | A11 |
| 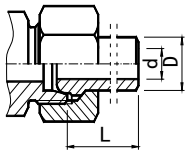 | SK8 | 8 | 4 | 36 | ● | ● | |
| | SK10 | 10 | 6 | 36 | ● | ● | |
| | SK12 | 12 | 8 | 36 | ● | ● | ● |
| | SK14 | 14 | 8 | 36 | ● | ● | ● |
| | SK16 | 16 | 10 | 38 | | ● | ● |
| 焊接式 | 接口代号 | D | S | L | B12 | A7 | A11 |
| 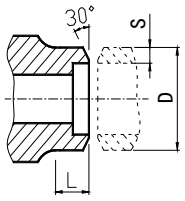 | SZ12 | 12 | 2 | 7 | ● | ● | ● |
| | SZ13 | 13.5 | 2.6 | 7 | ● | ● | ● |
| | SZ14 | 14 | 2.5 | 7 | ● | ● | ● |
| | SZ17 | 17.2 | 2.6 | 10 | ● | ● | ● |
| | SZ20 | 20 | 2.6 | 10 | | ● | ● |
| | SZ22 | 21.3 | 3.2 | 10 | | ● | ● |
| | SZ24 | 24 | 7.1 | 10 | | | ● |
| | SZ27 | 26.9 | 5 | 10 | | | ● |
| 外螺纹仪表接口 | 接口代号 | D | L | d | B12 | A7 | A11 |
| 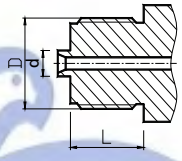 | GM18 | G1/8″ | 10 | - | ● | ● | ● |
| | GM14 | G1/4″ | 13 | 5 | ● | ● | ● |
| | GM38 | G3/8″ | 16 | 5.5 | ● | ● | ● |
| | GM12 | G1/2″ | 20 | 6 | ● | ● | ● |
| | MM20 | M20×1.5 | 20 | 6 | ● | ● | ● |
| 带活螺母仪表接口 | 接口代号 | D | I | d | B12 | A7 | A11 |
| 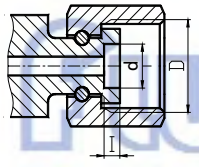 | LG18 | G1/8″ | 3 | 4 | ● | ● | ● |
| | LG14 | G1/4″ | 3.5 | 5.5 | ● | ● | ● |
| | LG38 | G3/8″ | 4 | 6 | ● | ● | ● |
| | LG12 | G1/2″ | 5.5 | 7 | ● | ● | ● |
| | LM20 | M20×1.5 | 5.5 | 7 | ● | ● | ● |

三）E：排气螺堵

**应用：**当针阀用作仪表阀门，和压力表等仪表连接时，用排气螺堵可以在阀门关闭时将表端的气体放出，使表处于无压状态。

**适用于：A7、A11 系列针阀**（详见针阀订货示例）

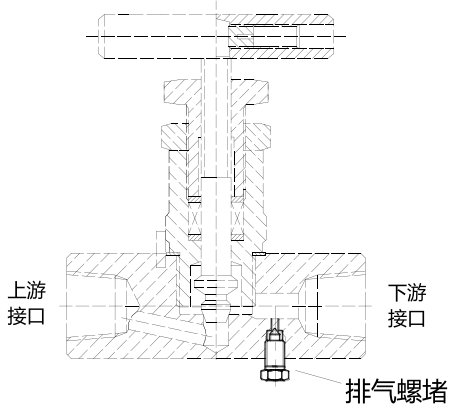




www.hawkfluid.cn

DVG
机能图

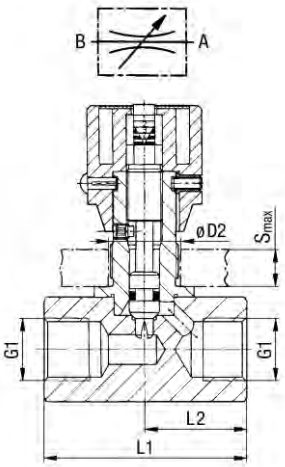


DVG/DVG-R

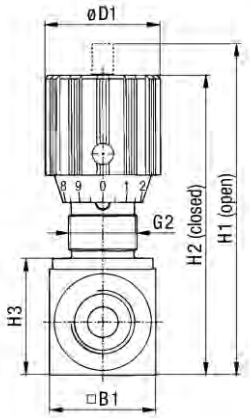


DVG－R
机能图

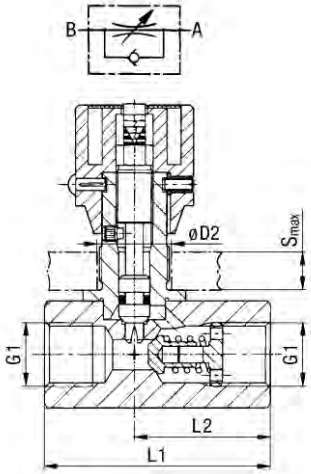


**一）应用范围：**

**节流阀 DVG：**可以精细地调节通道的开启程度，即过流面积，可以实现对流量的控制和关断作用。但单独一个节流阀无法在压力等外因波动时将流量锁定在一个固定值上。

**单向节流阀 DVG-R：**带有单向阀，在 A 往 B 的方向可以通过调节通道的开启程度，实现对流量的控制和关断的作用；在相反方向为全开启状态，无节流功能。

**二）技术参数：**工作温度 -20℃～＋ 100℃，工作压力 350bar。密封材质为丁腈橡胶、氟橡胶或乙丙橡胶。单向阀开启压力为 0.5bar(4.5bar 请垂询)。接口为 BSPP 英制直管内螺纹 (G 螺纹)，美制 NPT 螺纹请垂询。

**三）操作方法：**

通过旋转圆柱型阀柄，可以调节通道的开度，同时阀柄顶部标杆会随着开度不同，上升或落下，标杆上有标记，对应不同的开度。阀柄上有锁紧螺钉，可以将阀门固定在某个开度上。

**四）订货示例：**

DVG -DN8 -G1/4 -1 A

针阀类型
DVG：表示节流阀
DVG-R：表示单向节流阀

通径
详见下表

接口螺纹
详见下表

阀体材料
1：表示碳钢9SMn28K
4：表示不锈钢

密封材料
A：表示丁腈橡胶NBR（-35℃ — +100℃）
8：表示氟橡胶FPM（-25℃ — +200℃）
B：表示乙丙橡胶EPDM（-50℃ — +130℃）需批量订货

**五）尺寸及压力**

| 公称通径 DN | 压力 bar | G1 英制 BSPP | G2 | H1mm | H2mm | H3mm | B1mm | D1mm | D2mm | S 最大 | DVG L1 | DVG L2 | DVG-R L1 | DVG-R L2 |
|---|---|---|---|---|---|---|---|---|---|---|---|---|---|---|
| 8 | 350 | G1/4″ | Pg11 | 71 | 65 | 27 | 25 | 29 | 19 | 7 | 48 | 24 | 55 | 33.5 |
| 10 | 350 | G3/8″ | Pg11 | 75 | 68 | 32 | 30 | 29 | 19 | 7 | 58 | 29 | 65 | 41 |
| 12 | 350 | G1/2″ | Pg16 | 92 | 82 | 38.5 | 35 | 38 | 23 | 7 | 68 | 34 | 73 | 44 |
| 16 | 350 | G3/4″ | Pg16 | 106 | 96 | 48.5 | 45 | 38 | 23 | 7 | 78 | 39 | 88 | 57 |
| 20 | 350 | G1″ | Pg29 | 134 | 121 | 55 | 50 | 49 | 38 | 10 | 108 | 54 | 127 | 77 |
| 25 | 350 | G11/4″ | Pg29 | 139 | 126 | 65 | 60 | 49 | 38 | 10 | 108 | 54 | 143 | 93 |
| 30 | 350 | G11/2″ | Pg29 | 144 | 131 | 75 | 70 | 49 | 38 | 10 | 108 | 54 | 143 | 91 |
| 40 | 350 | G2″ | Pg29 | 154 | 141 | 95 | 90 | 49 | 38 | 10 | 124 | 62 | 165 | 111 |



www.hawkfluid.cn

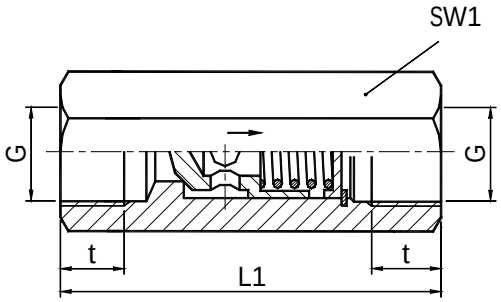


ATR 硬密封单向阀（碳钢）

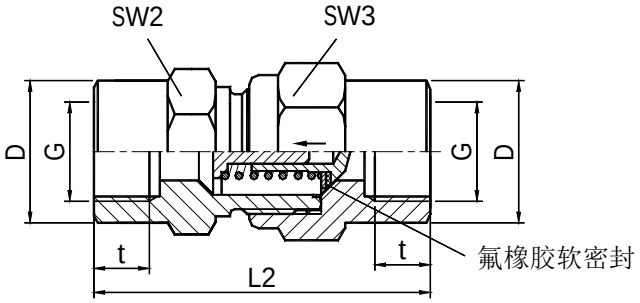


RSVI 软密封单向阀（不锈钢）

**特点：**

• **材质：**1）ATR 单向阀标准配置为碳钢阀体（不锈钢 ATR 单向阀需批量订制）；2）RSVI 单向阀为不锈钢 304.

• **密封：**1）ATR 单向阀的阀芯同阀座之间为金属对金属的硬密封；2）RSVI 单向阀的阀芯上有氟橡胶软密封（见上图）

• **工作温度：**1）ATR 碳钢单向阀－ 30℃～＋ 200℃；2）ATR 硬密封不锈钢单向阀－ 60℃～＋ 400℃（不锈钢 ATR 单向阀需批量订制）；3）RSVI 不锈钢软密封单向阀－ 25℃～＋ 200℃。

• **工作压力：**1）ATR 碳钢单向阀 350bar；2）RSVI 不锈钢软密封单向阀 250 ～ 400bar（见下表）

• **接口形式：**BSPP 英制直管内螺纹 (G 螺纹 )。

• **阀芯结构：**阀芯的运动具有轴向导向功能，有利于延长阀芯使用寿命。

• **单向阀弹簧开启压力：**1）ATR 单向阀标准开启压力为 0.35bar（5psi），其它开启压力请垂询；2）RSVI 单向阀标准开启压力为 1bar，其它开启压力请垂询。

**单向阀型号及尺寸**

| 单向阀型号 | | 公称通径 | 工作压力 bar | | G | L1 mm | L2 mm | t mm | SW1 mm | SW2 mm | SW3 mm |
|---|---|---|---|---|---|---|---|---|---|---|---|
| ATR 碳钢阀 | RSVI 不锈钢阀 | | ATR | RSVI | | | | | | | |
| — | RSVI G1/8-SS | 4 | — | 400 | G1/8″ | — | 42.5 | 8.0 | — | 19 | 19 |
| ATR1/4″ BSP5 psi | RSVI G1/4-SS | 5 | 350 | 400 | G1/4″ | 60 | 54.0 | 12.0 | 19 | 19 | 19 |
| ATR3/8″ BSP5 psi | RSVI G3/8-SS | 8 | 350 | 400 | G3/8″ | 70 | 60.0 | 12.0 | 24 | 24 | 27 |
| ATR1/2″ BSP5 psi | RSVI G1/2-SS | 12 | 350 | 400 | G1/2″ | 77 | 72.0 | 15.0 | 30 | 32 | 36 |
| ATR3/4″ BSP5 psi | RSVI G3/4-SS | 16 | 350 | 400 | G3/4″ | 90 | 84.0 | 16.5 | 36 | 41 | 46 |
| ATR1″ BSP5 psi | RSVI G1-SS | 20 | 350 | 250 | G1″ | 106 | 95.0 | 19.0 | 45 | 46 | 50 |
| ATR11/4″ BSP5 psi | RSVI G11/4-SS | 25 | 350 | 250 | G11/4″ | 125 | 110.0 | 21.5 | 55 | 55 | 60 |
| ATR11/2″ BSP5 psi | RSVI G11/2-SS | 30 | 350 | 250 | G11/2″ | 140 | 114.5 | 22.0 | 65 | 65 | 70 |
| ATR2″ BSP5 psi | RSVI G2-SS | 40 | 350 | 250 | G2″ | 160 | 120.0 | 26.0 | 75 | 75 | 75 |



www.hawkfluid.cn

**特点**

- 接口形式：卡套式或焊接式连接钢管
- 碳钢阀门配丁腈橡胶，耐温 -35℃ ～ +100℃
- 不锈钢阀门配氟橡胶，耐温 -25℃ ～ +180℃
- 最大工作压力：350bar（详见规格参数表）
- 开启压力：1bar（标准型）,<0.06bar(-Q 型)，3bar( 可选项 )/ 所有公差 ±25%
- 阀门适用于液体和气体（气用阀门型号中有“-Q”）

＊大规格焊接式耐压高于卡套式，L42 卡套单向阀耐压 160bar，S38 卡套单向阀耐压 210bar。

**订货示例**

C-RD-S16- -SS-

连接方式
C:卡套式连接
W:焊接式连接
空白:不含卡套、焊管

阀门类型
RD:直通单向阀

钢管外径

特殊开启压力3Bar:
开启压力为3Bar

阀体材质
SS:不锈钢304
CS:碳钢

适用介质
空白:用于液体
Q:用于气体

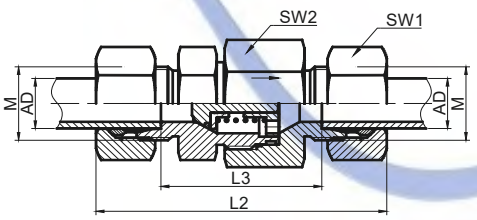


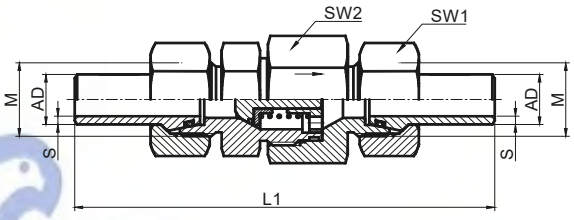


规格参数表 [mm]

| 系列 | 卡套式 | 焊接式 | 单向阀阀体型号 | 管径 AD | S | L1 | L2 | L3 | SW1 | SW2 | M | 压力 [bar] |
|---|---|---|---|---|---|---|---|---|---|---|---|---|
| 轻系列 L | C- | W- | RD-L06-SS | 6 | 1.5 | 90.0 | 57.0 | 27.0 | 14 | 19 | M12*1.5 | 315 |
| | C- | W- | RD-L08-SS | 8 | 1.5 | 90.0 | 57.0 | 27.0 | 17 | 22 | M14*1.5 | 315 |
| | C- | W- | RD-L10-SS | 10 | 1.5 | 105.0 | 68.0 | 38.0 | 19 | 24 | M16*1.5 | 315 |
| | C- | W- | RD-L12-SS | 12 | 2.0 | 105.0 | 68.0 | 38.0 | 22 | 24 | M18*1.5 | 315 |
| | C- | W- | RD-L15-SS | 15 | 2.0 | 119.0 | 73.0 | 43.0 | 27 | 32 | M22*1.5 | 315 |
| | C- | W- | RD-L18-SS | 18 | 2.5 | 122.0 | 76.0 | 43.0 | 32 | 32 | M26*1.5 | 315 |
| | C- | W- | RD-L22-SS | 22 | 3.0 | 137.0 | 88.0 | 55.0 | 36 | 41 | M30*2 | 250 |
| | C- | W- | RD-L28-SS | 28 | 4.0 | 151.0 | 95.0 | 62.0 | 41 | 50 | M36*2 | 250 |
| | C- | W- | RD-L35-SS | 35 | 4.0 | 176.5 | 117.5 | 74.5 | 50 | 60 | M45*2 | 250 |
| | C- | W- | RD-L42-SS | 42 | 5.0 | 178.0 | 120.0 | 74.0 | 60 | 65 | M52*2 | 250* |
| | - | W- | RD-L48-SS | 48 | 5.0 | 178.0 | - | 78.0 | 65 | 80 | M58*2 | 210 |
| | - | W- | RD-L60-SS | 60 | 6.0 | 206.0 | - | 78.0 | 80 | 80 | M72*2 | 210 |
| 重系列 S | C- | W- | RD-S06-SS | 6 | 1.5 | 98.5 | 64.5 | 34.5 | 17 | 19 | M14×1.5 | 350 |
| | C- | W- | RD-S08-SS | 8 | 1.5 | 98.5 | 64.5 | 34.5 | 19 | 22 | M16×1.5 | 350 |
| | C- | W- | RD-S10-SS | 10 | 2.0 | 107.5 | 73.5 | 40.5 | 22 | 24 | M18×1.5 | 350 |
| | C- | W- | RD-S12-SS | 12 | 2.0 | 109.5 | 75.5 | 42.5 | 24 | 27 | M20×1.5 | 350 |
| | C- | W- | RD-S14-SS | 14 | 2.0 | 122.0 | 78.0 | 42.0 | 27 | 32 | M22*1.5 | 350 |
| | C- | W- | RD-S16-SS | 16 | 2.5 | 126.0 | 82.0 | 45.0 | 30 | 32 | M24*1.5 | 350 |
| | C- | W- | RD-S20-SS | 20 | 3.0 | 140.0 | 89.0 | 45.0 | 36 | 41 | M30*2 | 315 |
| | C- | W- | RD-S25-SS | 25 | 4.0 | 161.0 | 102.0 | 54.0 | 46 | 50 | M36*2 | 315 |
| | C- | W- | RD-S30-SS | 30 | 4.0 | 174.0 | 117.0 | 62.0 | 50 | 50 | M42*2 | 250 |
| | C- | W- | RD-S38-SS | 38 | 5.0 | 197.0 | 137.5 | 72.5 | 60 | 60 | M52*2 | 250* |



www.hawkfluid.cn

**特点**

- 接口形式：进口外螺纹（带密封垫），出口卡 套式或焊接式连接钢管
- 碳钢阀门配丁腈橡胶，耐温 -35℃ ～ +100℃
- 不锈钢阀门配氟橡胶，耐温 -25℃ ～ +180℃
- 最大工作压力：350bar（详见规格参数表）
- 开启压力：1bar（标准型）,<0.06bar(-Q 型),3bar( 可选项 )/ 所有公差 ±25%
- 阀门适用于液体和气体（气用阀门型号中有“-Q”）

**订货示例**

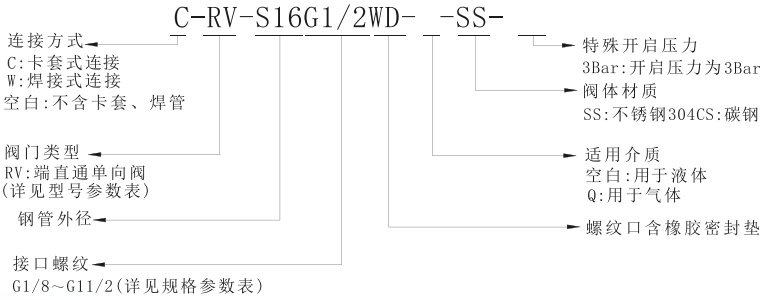


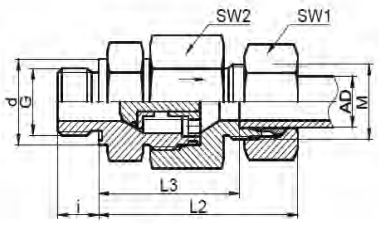


卡套式

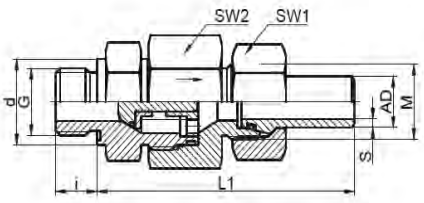


焊接式

规格参数表 [mm]

| 系列 | 卡套式 | 焊接式 | 单向阀阀体型号 | 管径 AD | G | S | L1 | L2 | L3 | d | i | SW1 | SW2 | M | 压力 [bar] |
|---|---|---|---|---|---|---|---|---|---|---|---|---|---|---|---|
| 轻系列 L | C- | W- | RV-L06G1/8WD-SS | 6 | G1/8 | 1.5 | 57.5 | 40.5 | 25.5 | 14 | 8 | 14 | 19 | M12*1.5 | 315 |
| | C- | W- | RV-L08G1/4WD-SS | 8 | G1/4 | 1.5 | 58.0 | 41.0 | 26.0 | 19 | 12 | 17 | 22 | M14*1.5 | 315 |
| | C- | W- | RV-L10G1/4WD-SS | 10 | G1/4 | 1.5 | 69.5 | 51.0 | 36.0 | 19 | 12 | 19 | 24 | M16*1.5 | 315 |
| | C- | W- | RV-L12G3/8WD-SS | 12 | G3/8 | 2.0 | 70.0 | 51.5 | 36.5 | 22 | 12 | 22 | 24 | M18*1.5 | 315 |
| | C- | W- | RV-L15G1/2WD-SS | 15 | G1/2 | 2.0 | 79.0 | 56.0 | 41.0 | 27 | 14 | 27 | 32 | M22*1.5 | 315 |
| | C- | W- | RV-L18G1/2WD-SS | 18 | G1/2 | 2.5 | 81.0 | 58.0 | 41.5 | 27 | 14 | 32 | 32 | M26*1.5 | 315 |
| | C- | W- | RV-L22G3/4WD-SS | 22 | G3/4 | 3.0 | 92.5 | 68.0 | 51.5 | 32 | 16 | 36 | 41 | M30*2 | 250 |
| | C- | W- | RV-L28G1WD-SS | 28 | G1 | 4.0 | 103.0 | 75.0 | 58.5 | 40 | 18 | 41 | 50 | M36*2 | 250 |
| | C- | W- | RV-L35G11/4WD-SS | 35 | G11/4 | 4.0 | 123.0 | 93.5 | 72.0 | 50 | 20 | 50 | 60 | M45*2 | 250 |
| | C- | W- | RV-L42G11/2WD-SS | 42 | G11/2 | 5.0 | 124.0 | 95.0 | 72.0 | 55 | 22 | 60 | 65 | M52*2 | 250* |
| 重系列 S | C- | W- | RV-S06G1/4WD-SS | 6 | G1/4″ | 1.5 | 63.5 | 46.5 | 31.5 | 19.0 | 12 | 17 | 19 | M14×1.5 | 350 |
| | C- | W- | RV-S08G1/4WD-SS | 8 | G1/4″ | 1.5 | 63.5 | 46.5 | 31.5 | 19.0 | 12 | 19 | 22 | M16×1.5 | 350 |
| | C- | W- | RV-S10G3/8WD-SS | 10 | G3/8″ | 2.0 | 71.5 | 54.5 | 38.0 | 22.0 | 12 | 22 | 24 | M18×1.5 | 350 |
| | C- | W- | RV-S12G3/8WD-SS | 12 | G3/8″ | 2.0 | 74.5 | 57.5 | 41.0 | 22.0 | 12 | 24 | 27 | M20×1.5 | 350 |
| | C- | W- | RV-S14G1/2WD-SS | 14 | G1/2 | 2.0 | 79.0 | 57.0 | 39.0 | 27 | 14 | 27 | 32 | M22*1.5 | 350 |
| | C- | W- | RV-S16G1/2WD-SS | 16 | G1/2 | 2.5 | 83.0 | 61.0 | 42.5 | 27 | 14 | 30 | 32 | M24*1.5 | 350 |
| | C- | W- | RV-S20G3/4WD-SS | 20 | G3/4 | 3.0 | 89.5 | 64.0 | 42.5 | 32 | 16 | 36 | 41 | M30*2 | 315 |
| | C- | W- | RV-S25G1WD-SS | 25 | G1 | 4.0 | 104.5 | 75.0 | 51.0 | 40 | 18 | 46 | 50 | M36*2 | 315 |
| | C- | W- | RV-S30G11/4WD-SS | 30 | G11/4 | 4.0 | 114.5 | 86.0 | 58.5 | 50 | 20 | 50 | 50 | M42*2 | 250 |

* 大规格焊接式耐压高于卡套式，L42 卡套单向阀耐压 160bar。



www.hawkfluid.cn

**特点**

- 接口形式：进口卡套式或焊接式连接钢管， 出口外螺纹（带密封垫）
- 碳钢阀门配丁腈橡胶，耐温 -35℃ ～ +100℃
- 不锈钢阀门配氟橡胶，耐温 -25℃ ～ +180℃
- 最大工作压力：350bar（详见规格参数表）
- 开启压力：1bar（标准型）,<0.06bar(-Q 型),3bar( 可选项 )/ 所有公差 ±25%
- 阀门适用于液体和气体（气用阀门型号中有“-Q”）

**订货示例**

C-RZ-S16G1/2WD- -SS-

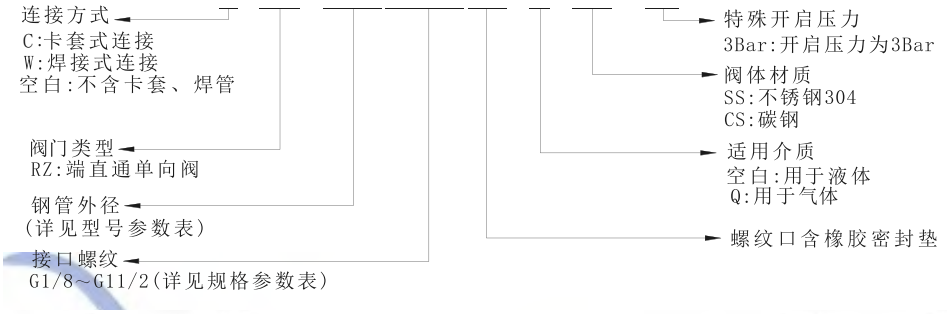


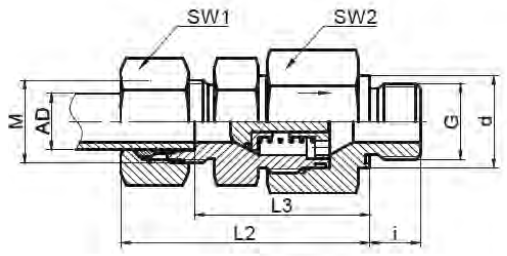


卡套式

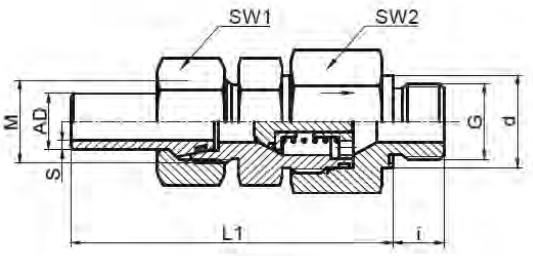


焊接式

规格参数表 [mm]

| 系列 | 卡套式 | 焊接式 | 单向阀阀体型号 | 管径 AD | G | S | L1 | L2 | L3 | d | i | SW1 | SW2 | M | 压力 [bar] |
|---|---|---|---|---|---|---|---|---|---|---|---|---|---|---|---|
| 轻系列 L | C- | W- | RZ-L06G1/8WD-SS | 6 | G1/8 | 1.5 | 55.0 | 38.5 | 25.5 | 14 | 8 | 14 | 19 | M12*1.5 | 315 |
| | C- | W- | RZ-L08G1/4WD-SS | 8 | G1/4 | 1.5 | 58.0 | 41.0 | 26.0 | 19 | 12 | 17 | 22 | M14*1.5 | 315 |
| | C- | W- | RZ-L10G1/4WD-SS | 10 | G1/4 | 1.5 | 69.5 | 51.0 | 36.0 | 19 | 12 | 19 | 24 | M16*1.5 | 315 |
| | C- | W- | RZ-L12G3/8WD-SS | 12 | G3/8 | 2.0 | 70.0 | 51.5 | 36.5 | 22 | 12 | 22 | 24 | M18*1.5 | 315 |
| | C- | W- | RZ-L15G1/2WD-SS | 15 | G1/2 | 2.0 | 79.0 | 56.0 | 41.0 | 27 | 14 | 27 | 32 | M22*1.5 | 315 |
| | C- | W- | RZ-L18G1/2WD-SS | 18 | G1/2 | 2.5 | 81.0 | 58.0 | 41.5 | 27 | 14 | 32 | 32 | M26*1.5 | 315 |
| | C- | W- | RZ-L22G3/4WD-SS | 22 | G3/4 | 3.0 | 92.5 | 68.0 | 51.5 | 32 | 16 | 36 | 41 | M30*2 | 250 |
| | C- | W- | RZ-L28G1WD-SS | 28 | G1 | 4.0 | 103.0 | 75.0 | 58.5 | 40 | 18 | 41 | 50 | M36*2 | 250 |
| | C- | W- | RZ-L35G11/4WD-SS | 35 | G11/4 | 4.0 | 123.0 | 93.5 | 72.0 | 50 | 20 | 50 | 60 | M45*2 | 250 |
| | C- | W- | RZ-L42G11/2WD-SS | 42 | G11/2 | 5.0 | 124.5 | 95.5 | 72.0 | 55 | 22 | 60 | 65 | M52*2 | 250* |
| 重系列 S | C- | W- | RZ-S06G1/4WD-SS | 6 | G1/4″ | 1.5 | 63.5 | 46.5 | 31.5 | 19.0 | 12 | 17 | 17 | M14×1.5 | 350 |
| | C- | W- | RZ-S08G1/4WD-SS | 8 | G1/4″ | 1.5 | 63.5 | 46.5 | 31.5 | 19.0 | 12 | 19 | 22 | M16×1.5 | 350 |
| | C- | W- | RZ-S10G3/8WD-SS | 10 | G3/8″ | 2.0 | 71.5 | 54.5 | 38.0 | 22.0 | 12 | 22 | 24 | M18×1.5 | 350 |
| | C- | W- | RZ-S12G3/8WD-SS | 12 | G3/8″ | 2.0 | 74.5 | 57.5 | 41.0 | 22.0 | 12 | 24 | 27 | M20×1.5 | 350 |
| | C- | W- | RZ-S14G1/2WD-SS | 14 | G1/2 | 2.0 | 79.0 | 57.0 | 39.0 | 27 | 14 | 27 | 32 | M22*1.5 | 350 |
| | C- | W- | RZ-S16G1/2WD-SS | 16 | G1/2 | 2.5 | 83.0 | 61.0 | 42.5 | 27 | 14 | 30 | 32 | M24*1.5 | 350 |
| | C- | W- | RZ-S20G3/4WD-SS | 20 | G3/4 | 3.0 | 88.5 | 63.0 | 41.5 | 32 | 16 | 36 | 41 | M30*2 | 315 |
| | C- | W- | RZ-S25G1WD-SS | 25 | G1 | 4.0 | 104.5 | 75.0 | 51.0 | 40 | 18 | 46 | 50 | M36*2 | 315 |
| | C- | W- | RZ-S30G11/4WD-SS | 30 | G11/4 | 4.0 | 114.5 | 86.0 | 58.5 | 50 | 20 | 50 | 50 | M42*2 | 250 |

* 大规格焊接式耐压高于卡套式，L42 卡套单向阀耐压 160bar。



www.hawkfluid.cn

**HF 对夹止回阀 + 法兰组件 ( 通径 40 ~ 150mm)**

**特点**

- 止回阀为对夹式结构，维修更换方便
- 弹簧复位，安装方位无要求
- 金属硬密封，适用于液体，气体 ( 允许气体微渗的场合 )
- 阀体材质：不锈钢 304/CF8
- 法兰材质：不锈钢 304
- 垫片材质：石墨
- 紧固件材质：不锈钢 A2-70
- 公称压力：16bar/25bar
- 适用温度：-45℃ ～ +250℃
- 德标法兰：DIN2633 PN16bar，DIN2634 PN25bar

HF 法兰式止回阀组件

H71W 对夹止回阀

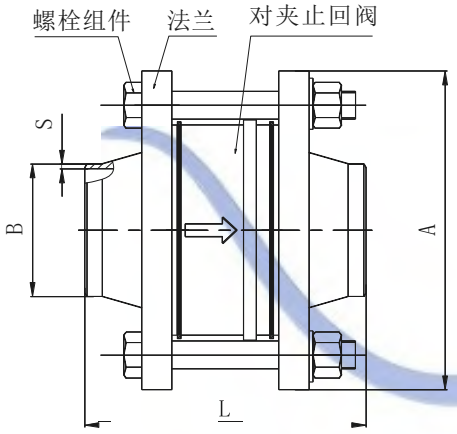


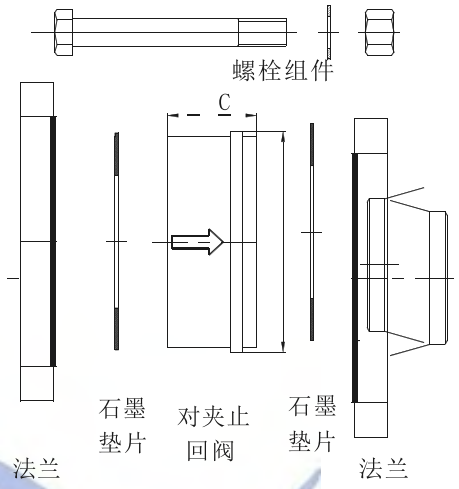


规格参数表 [mm]

| 公称压力 | 法兰式止回阀组件型号 | 对夹止回阀型号 | 垫片型号 | 通径 DN | B | S | L | A | 螺栓规格 | 螺栓 | C | D |
|---|---|---|---|---|---|---|---|---|---|---|---|---|
| 16 bar | HF16-DN40-48.3*2.6-SS | H71W-PN25/DN40-SS | FD-DN40-SS | 40 | 48.3 | 2.6 | 123 | 150 | M16*95 | 4 | 35 | 87 |
| | HF16-DN50-60.3*2.9-SS | H71W-PN25/DN50-SS | FD-DN50-SS | 50 | 60.3 | 2.9 | 134 | 165 | M16*105 | 4 | 40 | 103 |
| | HF16-DN65-76.1*2.9-SS | H71W-PN25/DN65-SS | FD-DN65-SS | 65 | 76.1 | 2.9 | 143 | 185 | M16*115 | 4 | 49 | 124 |
| | HF16-DN80-88.9*3.2-SS | H71W-PN25/DN80-SS | FD-DN80-SS | 80 | 88.9 | 3.2 | 161 | 200 | M16*125 | 8 | 57 | 138 |
| | HF16-DN100-114.3*3.6-SS | H71W-PN25/DN100-SS | FD-DN100-SS | 100 | 114.3 | 3.6 | 176 | 220 | M16*135 | 8 | 68 | 161 |
| | HF16-DN125-139.7*4.0-SS | H71W-PN25/DN125-SS | FD-DN125-SS | 125 | 139.7 | 4.0 | 192 | 250 | M16*150 | 8 | 78 | 185 |
| | HF16-DN150-168.3*4.5-SS | H71W-PN25/DN150-SS | FD-DN150-SS | 150 | 168.3 | 4.5 | 209 | 285 | M20*170 | 8 | 95 | 207 |
| 25 bar | HF25-DN40-48.3*2.6-SS | H71W-PN25/DN40-SS | FD-DN40-SS | 40 | 48.3 | 2.6 | 129 | 150 | M16*100 | 4 | 35 | 87 |
| | HF25-DN50-60.3*2.9-SS | H71W-PN25/DN50-SS | FD-DN50-SS | 50 | 60.3 | 2.9 | 140 | 165 | M16*110 | 4 | 40 | 103 |
| | HF25-DN65-76.1*2.9-SS | H71W-PN25/DN65-SS | FD-DN65-SS | 65 | 76.1 | 2.9 | 157 | 185 | M16*120 | 4 | 49 | 124 |
| | HF25-DN80-88.9*3.2-SS | H71W-PN25/DN80-SS | FD-DN80-SS | 80 | 88.9 | 3.2 | 177 | 200 | M16*135 | 8 | 57 | 138 |
| | HF25-DN100-114.3*3.6-SS | H71W-PN25/DN100-SS | FD-DN100-SS | 100 | 114.3 | 3.6 | 202 | 235 | M20*150 | 8 | 68 | 161 |
| | HF25-DN125-139.7*4.0-SS | H71W-PN25/DN125-SS | FD40-DN125-SS | 125 | 139.7 | 4.0 | 218 | 270 | M24*165 | 8 | 78 | 185 |
| | HF25-DN150-168.3*4.5-SS | H71W-PN25/DN150-SS | FD40-DN150-SS | 150 | 168.3 | 4.5 | 249 | 300 | M24*190 | 8 | 95 | 207 |



www.hawkfluid.cn

**FED 大通径高压止回阀 ( 通径 40 ~ 100mm)**

**应用**

FED 单向阀耐压高，压力损失小，适用于液体，无论在低压还是高压下，都能保持很好的密封性。

**特点**

- 最大工作压力：210bar
- 开启压力：0.07bar( 标配 )，0.5bar( 可选 )
- 工作温度：-50℃ ～ +180℃ ( 详见密封材质适应表 )
- 阀体材质：304 不锈钢或 A105 锻钢
- 弹簧材质：不锈钢 304
- 阀瓣及阀体密封材质：氟橡胶 FPM( 不锈钢阀标配 )，丁腈橡胶 NBR( 碳钢阀标配 )，乙丙橡胶 EPDM( 可选 )

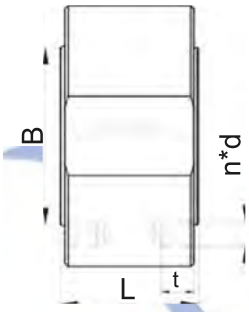


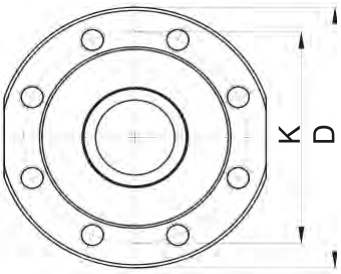


密封材料适应表

| 材料 | 应用 |
|---|---|
| 丁腈橡胶 NBR | 用于油、水、等无腐蚀性介质，温度 -35℃ ～ +100℃ |
| 氟橡胶 FPM | 化学适应性较好，特别适合油、大部分酸，温度 -25℃ ～ +180℃ |
| 乙丙橡胶 EPDM | 用于氨、甲醛、乙二醇，不耐矿物油，温度 -50℃ ～ +130℃ |

**订货示例**

FED-210-DN80-F-CS-

- 球阀类型
- 最高工作压力 210bar
- 公称通径
- 特殊开启压力 0.5Bar:开启压力0.5Bar
- 阀体材质 CS:锻钢A105 SS:不锈钢304
- 密封材质 F:FPM(不锈钢阀标配) N:NBR(碳钢阀标配) E:EPDM(可选)

单向阀型号参数表 [mm]

| 碳钢单向阀型号 | 不锈钢单向阀型号 | 通径 | L | D | B | K | n | d | t |
|---|---|---|---|---|---|---|---|---|---|
| FED-210-DN40-N-CS | FED-210-DN40-F-SS | 40 | 55 | 110 | 65 | 86 | 8 | M12 | 15 |
| FED-210-DN50-N-CS | FED-210-DN50-F-SS | 50 | 64 | 127 | 80 | 103 | 8 | M12 | 15 |
| FED-210-DN65-N-CS | FED-210-DN65-F-SS | 65 | 80 | 167 | 110 | 140 | 8 | M16 | 20 |
| FED-210-DN80-N-CS | FED-210-DN80-F-SS | 80 | 98 | 194 | 125 | 160 | 8 | M20 | 24 |
| FED-210-DN100-N-CS | FED-210-DN100-F-SS | 100 | 120 | 246 | 160 | 200 | 8 | M24 | 30 |



www.hawkfluid.cn

单向阀带焊接式对接法兰 ( 通径 40 ～ 100mm)

**技术参数**

- 适用介质：适用于和阀门材质相容的液体
- 最大工作压力：210bar
- 法兰材质：20# 碳钢、304 不锈钢
- 螺栓材质：8.8 级高强度螺栓、A2-70 不锈钢螺栓
- 法兰密封：NBR( 配碳钢法兰 )、FPM( 配不锈钢法兰 )

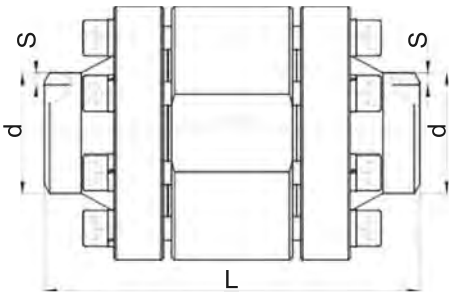


带法兰单向阀 W-FED

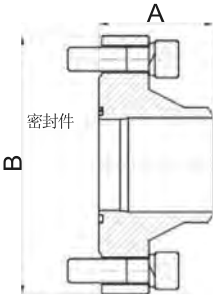


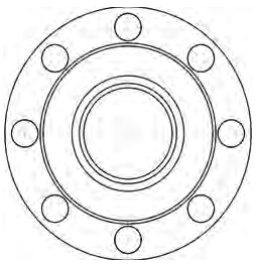

配套法兰、螺栓及密封圈

**订货示例**

W-FED-210-DN80-F-SS-89*8-SS

- W:表示带对焊法兰
- 单向阀型号 — 详见上一页单向阀订货示例
- 法兰材质 SS:304不锈钢 CS:20#碳钢
- 法兰焊端壁厚(mm)
- 法兰焊端外径(mm)

规格参数表 [mm]

| 单向阀 类型 | 带法兰单向阀常用型号 | 配套法兰、螺栓及密封圈 | 通径 | d*s | L | B | A |
|---|---|---|---|---|---|---|---|
| 碳钢单向阀带碳钢 法兰 | W-FED-210-DN40-N-CS-48*4-CS | FA-210-DN40-48*4-CS | 40 | 48*4 | 159 | 110 | 52 |
| | W-FED-210-DN50-N-CS-60*6-CS | FA-210-DN50-60*6-CS | 50 | 60*6 | 184 | 127 | 60 |
| | W-FED-210-DN65-N-CS-76*7-CS | FA-210-DN65-76*7-CS | 65 | 76*7 | 236 | 167 | 78 |
| | W-FED-210-DN80-N-CS-89*8-CS | FA-210-DN80-89*8-CS | 80 | 89*8 | 268 | 194 | 85 |
| | W-FED-210-DN100-N-CS-114*11-CS | FA-210-DN100-114*11-CS | 100 | 114*11 | 310 | 246 | 95 |
| 不锈钢单 向阀带不 锈钢法兰 | W-FED-210-DN40-F-SS-48*4-SS | FA-210-DN40-48*4-SS | 40 | 48*4 | 159 | 110 | 52 |
| | W-FED-210-DN50-F-SS-60*6-SS | FA-210-DN50-60*6-SS | 50 | 60*6 | 184 | 127 | 60 |
| | W-FED-210-DN65-F-SS-76*7-SS | FA-210-DN65-76*7-SS | 65 | 76*7 | 236 | 167 | 78 |
| | W-FED-210-DN80-F-SS-89*8-SS | FA-210-DN80-89*8-SS | 80 | 89*8 | 268 | 194 | 85 |
| | W-FED-210-DN100-F-SS-114*11-SS | FA-210-DN100-114*11-SS | 100 | 114*11 | 310 | 246 | 95 |



www.hawkfluid.cn

**特点：**

- **材质：**1）SNR 单向阀标准配置为碳钢阀体（不锈钢 SNR 单向阀需批量订制）.
- **密封：**1）SNR 单向阀的阀芯同阀座之间为金属对金属的硬密封；
- **工作温度：**1）SNR 碳钢单向阀－ 30℃～＋ 200℃；2）SNR 硬密封不锈钢单向阀－ 60℃～＋ 400℃（不锈钢 SNR 单向阀需批量订制）。
- **工作压力：**1）SNR 碳钢单向阀 350bar；
- **接口形式：**SAE 法兰。
- **阀芯结构：**阀芯的运动具有轴向导向功能，有利于延长阀芯适用寿命。
- **单向阀弹簧开启压力：**1）SNR 单向阀标准开启压力为 1bar，其它开启压力请垂询。

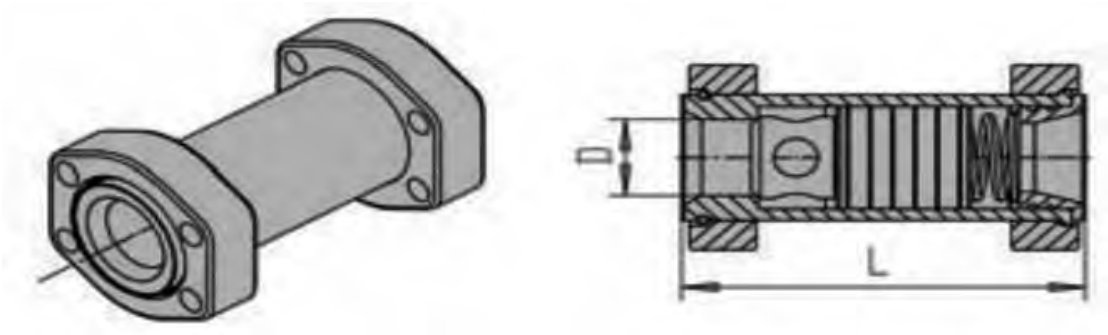


**SAE3000PSI/6000PSI**

| 规格 | 型号 | 工作压力 bar | 型号 | 工作压力 bar | L | 通径 D |
|---|---|---|---|---|---|---|
| 3/4 | SNR-3/4-3000PSI | 210 | SNR-3/4-6000PSI | 350 | 90 | 16 |
| 1 | SNR-1-3000PSI | 210 | SNR-1-6000PSI | 350 | 110 | 20 |
| 11/4 | SNR-11/4-3000PSI | 210 | SNR-11/4-6000PS | 350 | 130 | 25 |
| 11/2 | SNR-11/2-3000PSI | 210 | SNR-11/2-6000PSI | 350 | 140 | 30 |
| 2 | SNR-2-3000PSI | 200 | SNR-2-6000PSI | 300 | 160 | 40 |
| 21/2 | SNR-21/2-3000PSI | 160 | - | - | 170 | 50 |
| 3 | SNR-3-3000PSI | 100 | - | - | 180 | 65 |
| 4 | SNR-4-3000PSI | 40 | - | - | 190 | 80 |



www.hawkfluid.cn

# 2-PC Vertical Check Valve 800WOG(PN40)

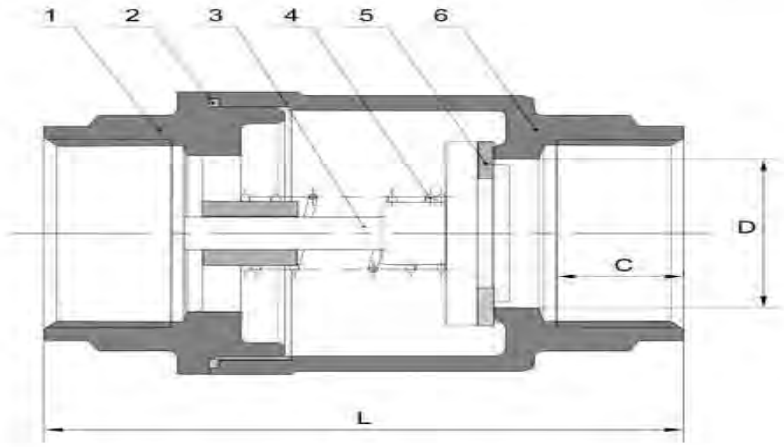


## FEATURES:

- Pipe Thread螺纹端: ASME B1.20.1,BS21/2779
  DIN 2999/259 ISO228/1
  JIS B0230 ISO 7/1
- Investment Casting Body 精密铸造阀体
- Soft Sealing 软密封
- Inspection & Testing检测和试验: API 598

| No. | Parts name | Material | No. | Parts name | Material |
|---|---|---|---|---|---|
| 1 | End cap 阀盖 | CF8/CF8M | 5 | Seat 阀座 | VITON |
| 2 | Gasket 密封垫 | PTFE | 6 | Body 阀体 | CF8/CF8M |
| 3 | Disc 阀瓣 | CF8/CF8M | 7 | | |
| 4 | Spring 弹簧 | SS 304 | 8 | | |

| SIZE (Inch) | DN | D | C | L |
|---|---|---|---|---|
| 1/2" | 15 | 15 | 14 | 58 |
| 3/4" | 20 | 20 | 16 | 70 |
| 1 " | 25 | 25 | 18 | 80 |
| 1 1/4" | 32 | 32 | 20 | 88 |
| 1 1/2" | 40 | 38 | 20 | 101 |
| 2 " | 50 | 50 | 22 | 115 |



www.hawkfluid.cn

**HKVL 气动阀 = 气动执行机构 + 阀门 (1/2″ ~ 11/2″ )**

**应用及特点**

HKVL 气动阀通过低压气体控制阀门的开关，气动执行机构 和主阀合为一体，独特的密封结构，防止系统流体与气动执行 机构气源混合。

HKVL 替代角座阀、气动球阀的优势 ( 见下图对比照 ): 1, 尺寸更小巧;
2，耗气量小;
3，全不锈钢壳体。

**技术参数**

- 适用介质：用于空气、蒸气、水、油等与阀门材质相容的化学介质
- 阀体材质：金属为不锈钢 CF8/304
- 公称压力：25bar
- 工作温度：-20℃～+80℃ ( 详见密封材料适用表 )
- 开关形式 : 常闭式 NC( 不通气关闭，通气打开 )
- 控制气体的压力：5 ～ 10bar。

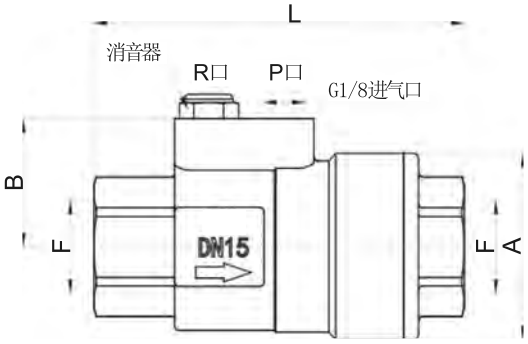


**安装注意事项**

P 口为进气口，R 口为排气口，排气口不能接压缩 空气，只能接大气，否则会造成阀门损坏。

密封材料适用表

| 材料代号 | 材料 | 应用 |
|---|---|---|
| N | 丁腈橡胶 | 适用于水、油、空气等无腐蚀性介质 |
| F | 氟橡胶 | 耐腐蚀性好，适用于多数介质，不耐氨、醇类，乙醚 |
| E | 乙丙橡胶 | 用于氨、醋酸、甲醇、蒸气、乙二醇、不耐矿物油 |

**订货示例**

HKVL20-G3/4-N-SS

- 气动阀类型
- 公称通径 15～40mm
- 接口形式 内螺纹G1/2～G11/2
- 阀体材质 SS:不锈钢CF8/304
- 密封材料 N:丁腈橡胶NBR F:氟橡胶FPM E:乙丙橡胶EPDM

规格及参数表 [mm]

| 常用型号 | 公称通径 | 接口 F | L | B | A | 公称压力 [bar] |
|---|---|---|---|---|---|---|
| HKVL15-G1/2-N-SS | 15 | G1/2 | 88 | 28.5 | 44.0 | 25 |
| HKVL20-G3/4-N-SS | 20 | G3/4 | 102 | 33.5 | 55.5 | |
| HKVL25-G1-N-SS | 25 | G1 | 112 | 39.0 | 68.0 | |
| HKVL32-G11/4-N-SS | 32 | G11/4 | 126 | 42.5 | 74.5 | |
| HKVL40-G11/2-N-SS | 40 | G11/2 | 140 | 49.0 | 88.0 | |



www.hawkfluid.cn

**HKVM 气动阀 = 气动执行机构 + 阀门**

**应用及特点**

HKVM 一体式二通气动阀可替代气动球阀，通过压缩空气控制阀的开关；体积小，耗气量小，气动执行机构 和主阀合为一体，全不锈钢壳体。独特的密封结构，防止系统流体与气动执行机构气源混合。

**技术参数**

- 适用介质：水、空气、油等无腐蚀性液体或气体
- 介质过滤精度：200 目 (0.074mm)
- 阀体材质：金属为不锈钢 304，DN10 以上壳体为铸件
- 最大工作压力：详见参数表 ( 介质不太干净、液体润滑性太差会影响工作压力 )
- 工作温度：-20℃ ～ +80℃
- 开关形式 : 常闭式 NC( 不通气关闭，通气打开 )
- 控制气体的压力：5 ～ 10bar。

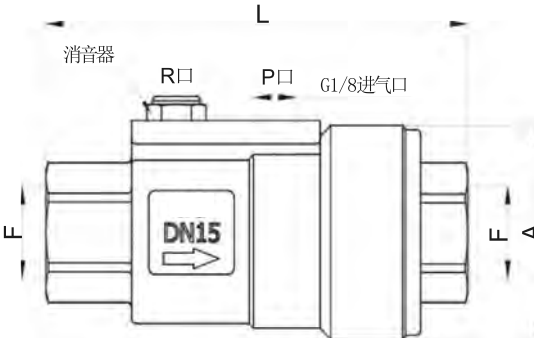


**安装注意事项**

P 口为进气口，R 口为排气口，排气口不能接压缩 空气，只能接大气，否则会造成阀门损坏。

密封材料适用表

| 材料代号 | 材料 | 应用 |
|---|---|---|
| N | 丁腈橡胶 | 适用于水、油、空气等无腐蚀性介质 |
| F | 氟橡胶 ( 可选 ) | 耐腐蚀性好，适用于多数介质，不耐氨、醇类，乙醚 |
| 9 | 聚氨脂 PU | 适用于空气、油、水、气体密封性好 |
| 3 | UHMWPE | 耐腐蚀性好，适用于除浓强酸以外大多数介质 |

**订货示例：**

HKVM20-G3/4-N9-SS

- 气动阀类型
- 公称通径6～25mm
- 接口形式 内螺纹G1/4～G1
- 阀体密封材料 N:丁腈橡胶NBR F:氟橡胶FPM(可选)
- 阀体材质 SS:不锈钢304
- 阀瓣密封材料 9:聚氨脂PU 3:UNMWPE

规格及参数表 [mm]

| 适用介质 | 常用型号 | 通径 | 接口 F | L | A | 最大工作 压力 [bar] |
|---|---|---|---|---|---|---|
| 液体或气体 | HKVM06-G1/4-N9-SS | 06 | G1/4 | 76 | 38 | 80 |
| | HKVM10-G3/8-N9-SS | 10 | G3/8 | 77 | 40 | |
| | HKVM15-G1/2-N9-SS | 15 | G1/2 | 98 | 46 | |
| | HKVM20-G3/4-N9-SS | 20 | G3/4 | 113 | 57 | |
| | HKVM25-G1-N9-SS | 25 | G1 | 122 | 70 | |
| 液体 | HKVM06-G1/4-N3-SS | 06 | G1/4 | 76 | 38 | 120 |
| | HKVM10-G3/8-N3-SS | 10 | G3/8 | 77 | 40 | |
| | HKVM15-G1/2-N3-SS | 15 | G1/2 | 98 | 46 | |
| | HKVM20-G3/4-N3-SS | 20 | G3/4 | 113 | 57 | |
| | HKVM25-G1-N3-SS | 25 | G1 | 122 | 70 | |



www.hawkfluid.cn

**动执行器**

DR/SK 系列气动执行器为 0 ～ 90° 角行程气动驱动装置，以 4 ～ 8bar 的压缩空气来控制执行器的动作，驱动阀门开关，气源接口符合 NAMUR 标准。

**产品类型**

1）DR 双作用气动执行器，体积小，输出力矩大，标准旋转方向是顺时针为关，逆时针为开。执行器开关均由气源压力驱动，A 口进气，B 口排气输出轴 逆时针旋转；B 口进气，A 口排气变为反转。

2）SK 单作用气动执行器，执行器的开由气源压力驱动，由弹簧力复位。可在无气源时完成关闭动作。弹簧数量为 10 根。

执行器外形尺寸

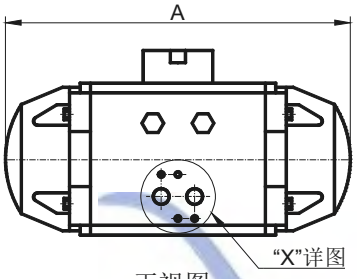


正视图

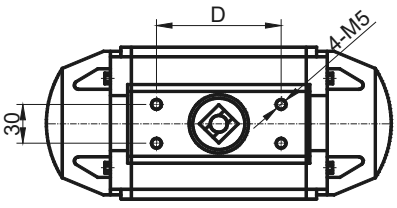


顶视图(连阀位指示器)

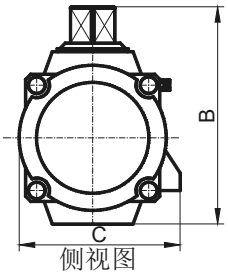


侧视图

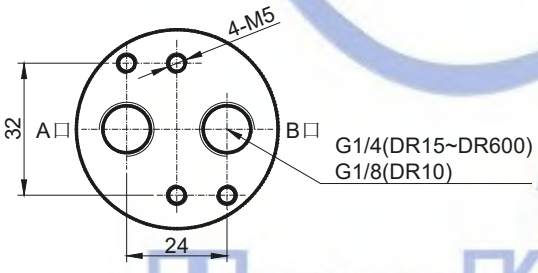


"X"详图G1/8、G1/4 NAMUR标准

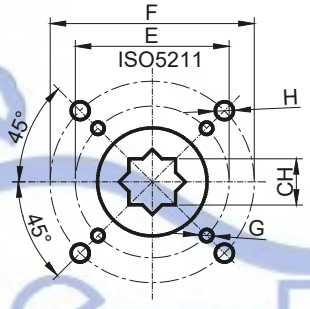


仰视图

执行器技术指标 [mm]

| 双作用型号 | 单作用型号 | 缸径 | 动作时间 | A | B | C | D | E | F | G | H | CH | ISO5211 |
|---|---|---|---|---|---|---|---|---|---|---|---|---|---|
| DR10 | SK10-10 | 42 | 0.2 秒 | 115 | 75.0 | 57.0 | 50 | 36 | 50 | M5 | M6 | 11 | F03/F05 |
| DR15 | SK15-10 | 50 | 0.3 秒 | 155 | 89.0 | 70.0 | 80 | 36 | 50 | M5 | M6 | 11 | F03/F05 |
| DR30 | SK30-10 | 63 | 0.4 秒 | 168 | 105.0 | 83.0 | 80 | 36 | 50 | M5 | M6 | 14 | F03/F05 |
| DR60 | SK60-10 | 75 | 0.5 秒 | 219 | 122.5 | 95.5 | 80 | 50 | 70 | M6 | M8 | 17 | F05/F07 |
| DR100 | SK100-10 | 90 | 0.6 秒 | 249 | 135.0 | 105.5 | 80 | 50 | 70 | M6 | M8 | 17 | F05/F07 |
| DR150 | SK150-10 | 100 | 0.8 秒 | 274 | 147.5 | 122.0 | 80 | 70 | 102 | M8 | M10 | 22 | F07/F10 |
| DR220 | SK220-10 | 115 | 1.0 秒 | 315 | 170.0 | 132.5 | 130 | 70 | 102 | M8 | M10 | 22 | F07/F10 |
| DR300 | SK300-10 | 125 | 1.3 秒 | 355 | 186.5 | 149.5 | 130 | 70 | 102 | M8 | M10 | 27 | F07/F10 |
| DR450 | SK450-10 | 145 | 1.6 秒 | 417 | 206.0 | 169.5 | 130 | 102 | 125 | M10 | M12 | 27 | F10/F12 |
| DR600 | SK600-10 | 160 | 1.9 秒 | 452 | 226.0 | 185.0 | 130 | 102 | 125 | M10 | M12 | 27 | F10/F12 |
| DR1000 | SK1000-10 | 190 | 2.2 秒 | 540 | 261.0 | 215.0 | 130 | - | 140 | - | M16 | 36 | F14 |



www.hawkfluid.cn

## 双作用执行器力矩表

| 双作用力矩输出 (Nm) | | | | | | | |
|---|---|---|---|---|---|---|---|
| 型号 | 气源压力 | | | | | | |
| | 4Bar | 4.5Bar | 5Bar | 5.5Bar | 6Bar | 7Bar | 8Bar |
| DR10 | 7.6 | 8.5 | 9.4 | 10.4 | 11.4 | 13.2 | 15.2 |
| DR15 | 11.8 | 13.3 | 14.7 | 16.2 | 17.7 | 20.7 | 23.6 |
| DR30 | 20.9 | 23.5 | 26.0 | 28.6 | 31.3 | 36.5 | 41.7 |
| DR60 | 41.4 | 46.6 | 51.8 | 57.0 | 62.1 | 72.4 | 82.8 |
| DR100 | 65.1 | 73.3 | 81.4 | 89.9 | 97.9 | 113.9 | 130.0 |
| DR150 | 94.3 | 106.8 | 118.4 | 130.0 | 142.4 | 165.5 | 189.6 |
| DR220 | 153.0 | 172.0 | 191.0 | 210.0 | 230.0 | 268.0 | 306.0 |
| DR300 | 197.6 | 221.6 | 246.5 | 271.5 | 295.5 | 345.3 | 394.3 |
| DR450 | 310.0 | 348.0 | 387.0 | 425.0 | 464.0 | 542.0 | 619.0 |
| DR600 | 404.0 | 454.0 | 504.0 | 555.0 | 606.0 | 706.0 | 808.0 |
| DR1000 | 756.0 | 851.0 | 946.0 | 1040.0 | 1134.0 | 1324.0 | 1512.0 |

## 单作用执行器力矩表

| 气源克服弹簧力矩输出 (Nm) | | | | | | | | | | | | | | 弹簧力矩 (Nm) | |
|---|---|---|---|---|---|---|---|---|---|---|---|---|---|---|---|
| 气源压力 | | 4.5Bar | | 5Bar | | 5.5Bar | | 6Bar | | 7Bar | | 8Bar | | | |
| 型号 | 弹簧数量 | 0° | 90° | 0° | 90° | 0° | 90° | 0° | 90° | 0° | 90° | 0° | 90° | 90° | 0° |
| | | 开始 | 结束 | 开始 | 结束 | 开始 | 结束 | 开始 | 结束 | 开始 | 结束 | 开始 | 结束 | 开始 | 结束 |
| SK10-10 | 10 | 3.8 | 1.1 | 4.7 | 2.0 | 5.7 | 3.0 | 6.7 | 4.0 | 8.5 | 5.8 | 10.5 | 7.8 | 7.4 | 4.7 |
| SK15-10 | 10 | 7.4 | 4.7 | 8.8 | 6.1 | 10.3 | 7.6 | 11.8 | 9.1 | 14.8 | 12.1 | 17.7 | 15.0 | 8.6 | 5.9 |
| SK30-10 | 10 | 13.6 | 8.5 | 16.1 | 11.0 | 18.7 | 13.6 | 21.4 | 16.3 | 26.6 | 21.5 | 31.8 | 26.7 | 15.0 | 9.9 |
| SK60-10 | 10 | 26.9 | 15.8 | 32.1 | 21.0 | 37.3 | 26.2 | 42.4 | 31.3 | 52.7 | 41.6 | 63.1 | 52.0 | 30.8 | 19.7 |
| SK100-10 | 10 | 40.6 | 21.8 | 48.7 | 29.9 | 57.2 | 38.4 | 65.2 | 46.4 | 81.2 | 62.4 | 97.3 | 78.5 | 51.5 | 32.7 |
| SK150-10 | 10 | 61.7 | 36.7 | 73.3 | 48.3 | 84.9 | 59.9 | 97.3 | 72.3 | 120.4 | 95.4 | 144.5 | 119.5 | 70.1 | 45.1 |
| SK220-10 | 10 | 82.0 | 55.4 | 118.0 | 74.4 | 137.0 | 93.4 | 157.0 | 113.4 | 195.0 | 151.4 | 233.0 | 189.4 | 116.6 | 73.0 |
| SK300-10 | 10 | 128.1 | 74.6 | 153.0 | 99.5 | 178.0 | 124.5 | 202.0 | 148.5 | 251.8 | 198.3 | 300.8 | 247.3 | 147.0 | 93.5 |
| SK450-10 | 10 | 201.0 | 118.0 | 240.0 | 157.0 | 278.0 | 195.0 | 317.0 | 234.0 | 395.0 | 312.0 | 472.0 | 389.0 | 230.0 | 147.0 |
| SK600-10 | 10 | 254.0 | 159.0 | 304.0 | 209.0 | 355.0 | 260.0 | 406.0 | 311.0 | 506.0 | 411.0 | 608.0 | 513.0 | 295.0 | 200.0 |
| SK1000-10 | 10 | 517.0 | 335.0 | 612.0 | 430.0 | 706.0 | 524.0 | 800.0 | 618.0 | 990.0 | 808.0 | 1178.0 | 996.0 | 516.0 | 334.0 |



www.hawkfluid.cn

**阀位指示器用途**：阀位指示器用于将执行机构转动的位置，包括最终位置和转动过程中的位置转换成电信号。

**安装：**阀位指示器安装在执行机构顶部，所有控制元件均封闭在壳体内。

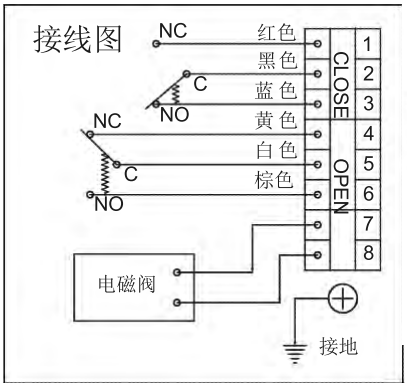

规格参数表

| 型号 | ALR3MVAZ | 无支架 |
|---|---|---|
| | ALR3MVAZ(30*80*20) | 带支架 |
| 额定负载 | 16A,250V AC | |
| 触点（共 4 个） | 1 个常开和 1 个常闭触点监测开启状态 | |
| | 1 个常开和 1 个常闭触点监测关闭状态 | |
| 开关形式 | 机械式微动开关 | |
| 电气接口 | G1/2 | |
| 环境温度 | － 25℃～＋ 80℃ | |
| 寿命 | 动作 2*107 次 | |
| 壳体材料 | 上盖：透明树脂 下底座：黑色 Vestamid | |

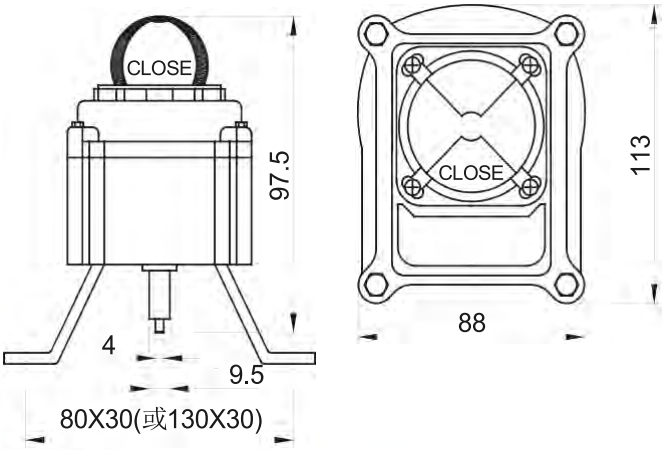


**二位五通电磁阀（二位三通）用途：**电磁阀用于切换气动执行机构的进气和排 气，以便控制执行机构的运动。**安装：**此类电磁阀为 NAMUR 接口，可直接装在执行机构上。

**安装尺寸**

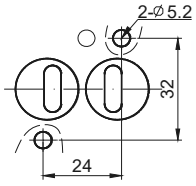

普通型 4M310

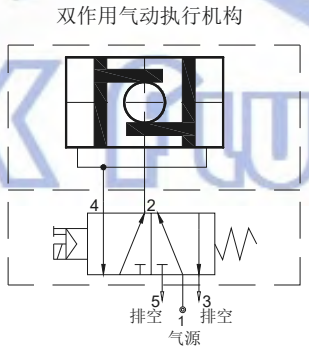


二位五通电磁阀

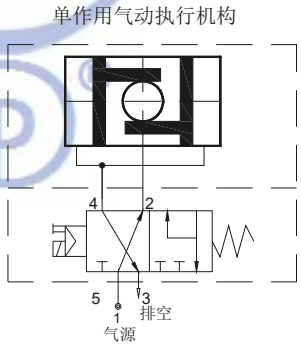


二位三通电磁阀

规格参数表

| 型号 | 普通型 | | 防爆型 | |
|---|---|---|---|---|
| | 4M310-08A-220VAC | 4M310-08B-24VDC | B03-4M310-08A-220VAC | B03-4M310-08B-24VDC |
| 类型 | 3/2 和 5/2 电磁阀 | | 3/2 和 5/2 电磁阀 | |
| 电压 | 220V50Hz 交流 | 24V 直流 | 220V50Hz 交流 | 24V 直流 |
| 接电型式 | DIN 插座式 | | 1.2 米出线 | |
| 防护等级 | IP65 | | EExmIIT5 | |
| 环境温度 | -20℃～＋ 70℃ | | -15℃～＋ 50℃ | |
| 螺纹 | 1、3、5 口均 Rc1/4 | | 1、3、5 口均 Rc1/4 | |

注：二位五通阀加转接板变为两位三通阀，型号后加“-K“



www.hawkfluid.cn

**产品概述**

UN-ZZ 系列电动执行器为 90° 角行程电动驱动装置，驱动阀门开关，体积小巧，重量轻。以 24V 直流或 220V 交 流电源为驱动电源。有目测位置指示及开关位置电信号输出，可手动操作执行器动作，如需配手轮，请在型号后加“-H”。

**技术参数**

- 箱体材质：铝合金压铸件
- 环境温度：-25℃ ～ +60℃
- 防护等级：IP67、过载保护、机械限位保护

普通执行器

带手轮执行器

电动执行器外形尺寸及性能参数

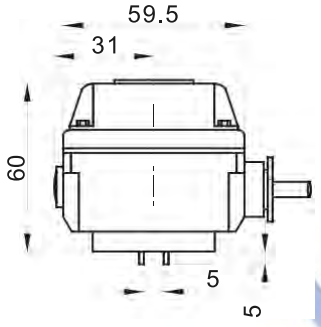


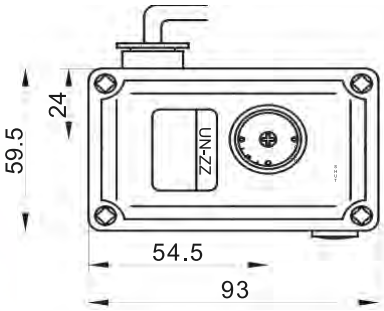


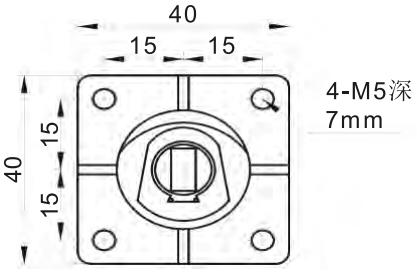


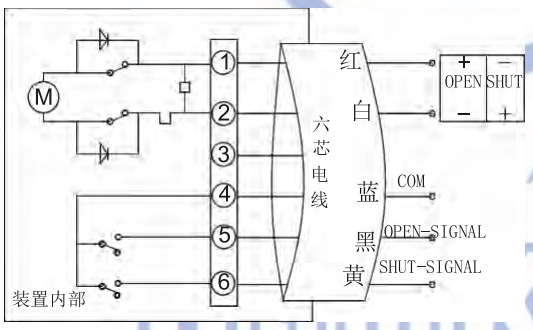


UN-ZZ 直流电路

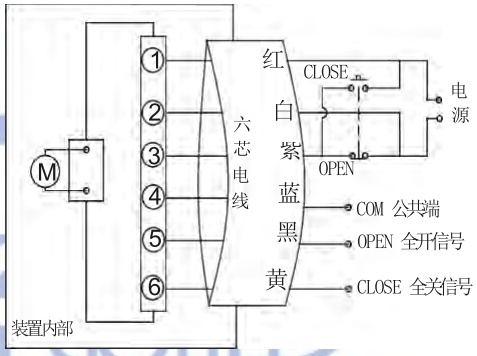


注：不允许红线、白线、紫线三根线同时接通

UN-ZZ 交流电路

| 型号 | | 额定电流 | 力矩 | 动作时间 |
|---|---|---|---|---|
| 普通型 | 带手轮型 | | | |
| UN-ZZ-24VDC | UN-ZZ-24VDC-H | 0.25A | 8.5Nm | 9s |
| UN-ZZ-13S-24VDC | UN-ZZ-13S-24VDC-H | 0.25A | 12Nm | 13s |
| UN-ZZ-220VAC | UN-ZZ-220VAC-H | 0.2A | 8.5Nm | 9s |



www.hawkfluid.cn

**产品概述**

UN 系列电动执行器为 90° 角行程电动驱动装置，驱动阀门开关，执行器结构紧凑。以 24V 直流或 220V 交流电源为驱动电源。有目测位置指示及开关位置电信号输出，可手动操作执行器动作。

**技术参数**

- 箱体材质：铝合金压铸件
- 环境温度：-25℃ ～ +60℃
- 防护等级：IP67、过载保护、机械限位保护

电动执行器外形尺寸图

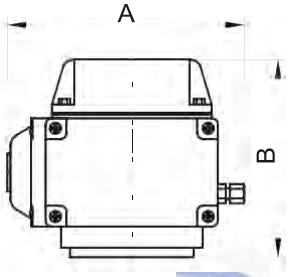


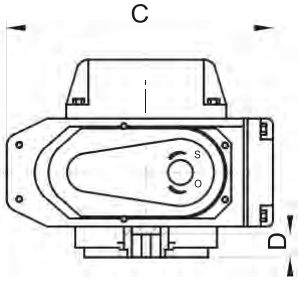


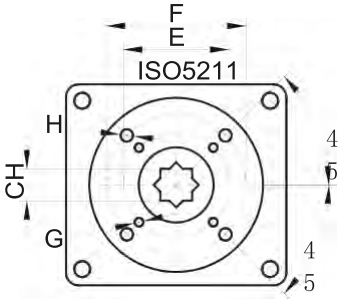


电动执行器接线图

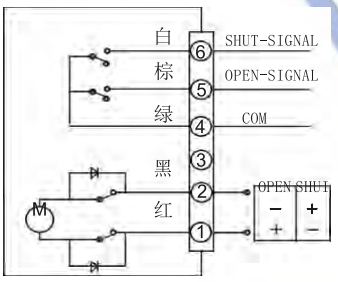


UN05 ～ UN100-24VDC
直流无源触点电路 (D 型 )

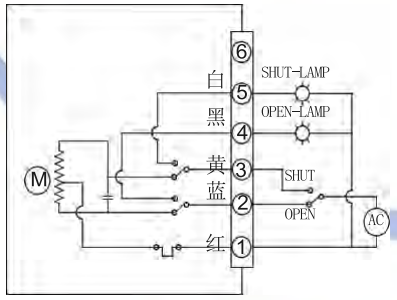


UN05 ～ UN100-220VAC
交流有源触点电路 (B 型 / 标准型 )

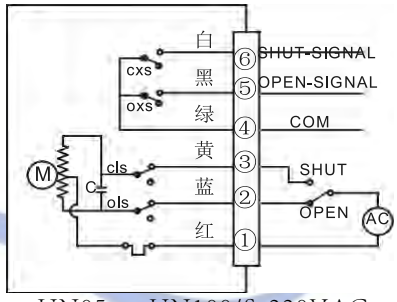


UN05 ～ UN100/S-220VAC
交流无源触点电路 (S 型，可选 )

执行器规格参数表 [mm]

| 型号 | 额定电流 | 力矩 | 动作时间 | A | B | C | D | E | F | G | H | CH | ISO5211 |
|---|---|---|---|---|---|---|---|---|---|---|---|---|---|
| UN05-4S-24VDC | 2A | 20Nm | 4 秒 | 135 | 130 | 168 | 19 | 36 | 50 | M5 | M6 | 14 | F03/F05 |
| UN05-6S-24VDC | 2A | 30Nm | 6 秒 | | | | | | | | | | |
| UN05-24VDC | 2A | 50Nm | 10 秒 | | | | | | | | | | |
| UN05-220VAC | 0.24A | 50Nm | 30 秒 | | | | | | | | | | |
| UN10-5S-24VDC | 2.4A | 50Nm | 5 秒 | 144 | 167 | 208 | 33 | 50 | 70 | M6 | M8 | 17 | F05/F07 |
| UN10-24VDC | 2.4A | 100Nm | 10 秒 | | | | | | | | | | |
| UN10-220VAC | 0.32A | 100Nm | 30 秒 | | | | | | | | | | |
| UN20-24VDC | 3.8A | 200Nm | 15 秒 | 170 | 201 | 258 | 45 | 70 | 102 | M8 | M10 | 22 | F07/F10 |
| UN20-220VAC | 0.48A | 200Nm | 30 秒 | | | | | | | | | | |
| UN50-24VDC | 8A | 500Nm | 15 秒 | 170 | 201 | 258 | 45 | 70 | 102 | M8 | M10 | 22 | F07/F10 |
| UN50-220VAC | 0.92A | 500Nm | 30 秒 | | | | | | | | | | |
| UN100-24VDC | 9A | 1000Nm | 25 秒 | 178 | 215 | 280 | 47 | 102 | 125 | M10 | M12 | 27 | F10/F12 |
| UN100-220VAC | 1A | 1000Nm | 50 秒 | | | | | | | | | | |



www.hawkfluid.cn

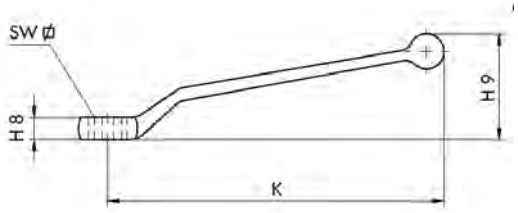


曲柄 - 锌合金 ,SW17/19 钢手柄

| SW | H8 | H9 | K | 订货号 |
|---|---|---|---|---|
| 9 | 8.7 | 36 | 107 | PW 072.09.110* |
| 12 | 12 | 65 | 165 | PW 072.12.165* |
| 14 | 12 | 65 | 165 | PW 072.14.165* |
| 17 | 14 | 55 | 211 | PW 072.17.210 |
| 19 | 14 | 60 | 211 | PW 072.19.210 |

* 不锈钢手柄也可提供

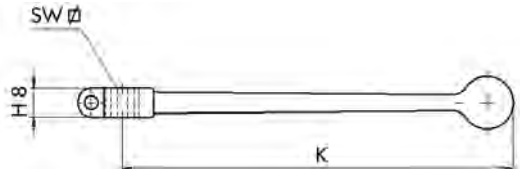


直柄 - 铝 ( 阳极镀红 )

| SW | H8 | H9 | K | 订货号 |
|---|---|---|---|---|
| 9 | 11 | - | 150 | PW 070.09.150.9 |
| 12 | 12 | - | 175 | PW 070.12.175.9 |
| 14 | 12 | - | 200 | PW 070.14.200.9 |
| 17 | 16 | - | 280 | PW 070.17.280.9 |
| 19 | 16 | - | 300 | PW 070.19.300.9 |

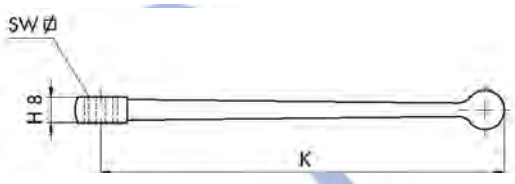


直柄 - 锌合金

| SW | H8 | H9 | K | 订货号 |
|---|---|---|---|---|
| 9 | 10 | - | 155 | PW 070.09.155.9 |

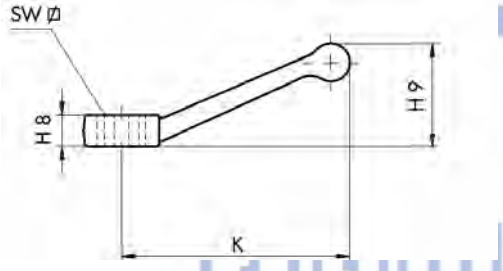


曲柄 - 锌合金

| SW | H8 | H9 | K | 订货号 |
|---|---|---|---|---|
| 9 | 8.5 | 23 | 60 | PW 071.09.60.9 |

HAWK FLUID®

所有高压球阀均可提供带能挂锁的结构，以便对关键的球阀进行阀门开闭状态保护。
订货时请在型号后加“AV”，如 BKH-G3/4 20 11251 AV
订货时请注明是在“开”位带锁，还是在“闭”位带锁，或两种状态均带锁。

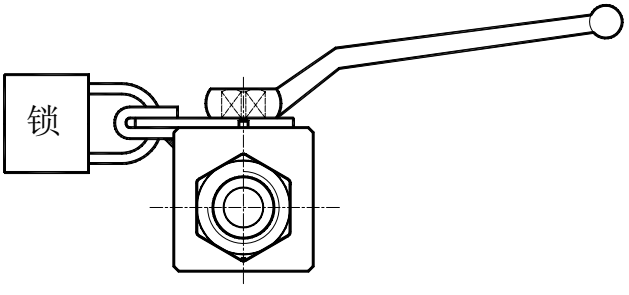




www.hawkfluid.cn

**设计特点**

Y 型设计、流通性好、流阻小、防水锤

响应迅速、密封性好、360°旋转、可视窗口

节能环保、自洁功能、安全可靠、超长寿命

适用于食品级灌装、消毒灭菌、制药及医疗设备等重要场合

**技术参数**

公称通径 DN10 ～ 100mm

公称压力 1.0~1.6Mpa （如需更高压力订货时请注明）

阀体材质 不锈钢 304 （P）、不锈钢 316 （R）铜（T）

密封材质 聚四氣乙烯（F）、对位聚苯（PPL）

介质温度 Hl:-20~80° C H2:-20~150° C （如需更高温度订货时请注明）

环境温度 标准型 :-20~80° C

连接方式 内螺纹（C1）、法兰（C2）、焊接（C3）、卡箍（C4）

气源压力 双作用、单作用 :4~8bar

气缸选配 塑料执行器（1001）、不锈钢执行器（2001）铝合金执行器（3001）

气缸形式 双作用、单作用（弹簧复位）

控制方式 开关型、调节型 ((S) 单作用常闭 NC，常开 NO，(D) 双作用常闭 NC，双作用自由态 N)

**订货示例：**

HKJV-2001-C1-F-16-P-DN40-H1-SNC-

HKJV 表示角座阀 2001 表示不锈钢执行器 C1 表示内螺纹连接 F 表示密封材质 PTFE16 表示公称压力 16barP 表示阀门材质不锈钢 304DN40 表示阀门口径为 40H1 表示介质温度为 -20-80℃ SNC 表示单作用常闭型 – 后边添加其他附件比如电磁阀，限位开关等



www.hawkfluid.cn

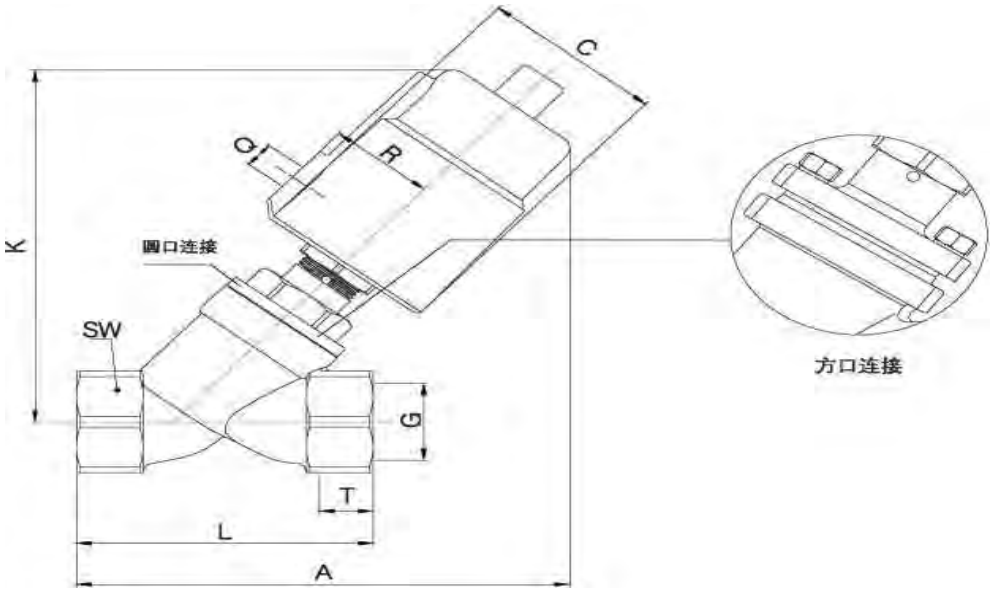


外形尺寸（螺纹式）

| 规格 | 执行器 (mm) | Q | C | R | K | G | T | A | L | sw |
|---|---|---|---|---|---|---|---|---|---|---|
| DN8 | 40 | 1/8" | 50.5 | 27 | 112 | 1/4" | 12 | 124 | 68 | 27 |
| | 50 | 1/8" | 60 | 33 | 125 | | | 135 | | |
| DN10 | 40 | 1/8" | 50.5 | 27 | 112 | 3/8" | 12 | 124 | 68 | 27 |
| | 50 | 1/8" | 60 | 33 | 125 | | | 135 | | |
| DN15 | 40 | 1/8" | 50.5 | 27 | 112 | 1/2* | 15 | 124 | 68 | 27 |
| | 50 | 1/8" | 60 | 33 | 125 | | | 135 | | |
| DN20 | 50 | 1/8" | 60 | 33 | 132 | 3/4" | 16 | 140 | 75 | 32 |
| DN25 | 50 | 1/8" | 60 | 33 | 136 | 1’ | 17 | 150 | 90 | 40 |
| | 63 | 1/8" | 75 | 41 | 162 | | | 172 | | |
| DN32 | 63 | 1/8" | 75 | 41 | 174 | 1 1/4- | 21 | 190 | 116 | 50 |
| | 90AL | 1/8" | 112 | 57 | 220 | | | 230 | | |
| | 90 | 1/8" | 106 | 55 | 223 | | | 235 | | |
| DN40 | 63 | 1/8" | 75 | 41 | 175 | 1 1/2" | 21 | 190 | 116 | 56 |
| | 90AL | 1/8" | 112 | 57 | 220 | | | 230 | | |
| | 90 | 1/8" | 106 | 55 | 223 | | | 235 | | |
| DN50 | 63 | 1/8" | 75 | 41 | 183 | 2’ | 22 | 205 | 138 | 69 |
| | 90AL | 1/8" | 112 | 57 | 232 | | | 245 | | |
| | 90 | 1/8" | 106 | 55 | 232 | | | 250 | | |
| | 125AL | 1/4" | 170 | 85 | 300 | | | 305 | | |
| DN65 | 90AL | 1/8" | 112 | 57 | 262 | 2 1/2" | 26 | 282 | 178 | 85 |
| | 90 | 1/8" | 106 | 55 | 265 | | | 285 | | |
| | 125AL | 1/4" | 170 | 85 | 315 | | | 327 | | |
| DN65 方口 | 90AL | 1/8" | 112 | 57 | 280 | | | 270 | | |
| | 90 | 1/8" | 106 | 55 | 280 | | | 275 | | |
| | 125AL | 1/4" | 170 | 85 | 330 | | | 320 | | |
| DN80 | 125AL | 1/4" | 170 | 85 | 327 | 3 | 27 | 380 | 210 | 100 |
| DN80 方口 | 125AL | 1/4" | 170 | 85 | 355 | | | 340 | | |



www.hawkfluid.cn

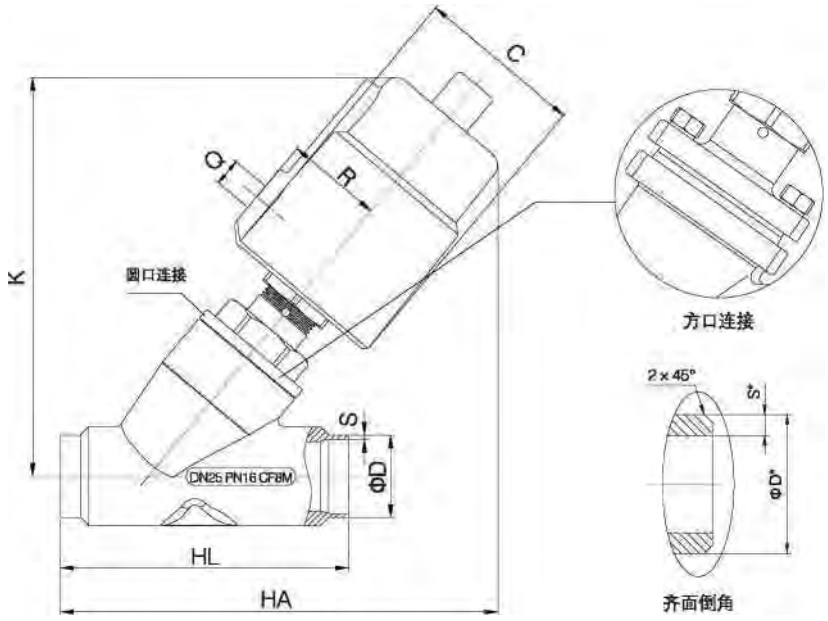


外形尺寸（焊接式）

| 规格 | 执行器 (mm) | Q | C | R | K | HA | HL | 齐面倒角 | | DINI1850-2 | | DINI1850-3 | |
|---|---|---|---|---|---|---|---|---|---|---|---|---|---|
| | | | | | | | | ØD* | S* | ØD | S | ØD | S |
| DN15 | 40 | 1/8" | 50.5 | 27 | 112 | 118 | 70 | 22 | 3.25 | 19 | 1,5 | 20 | 2 |
| | 50 | 1/8" | 60 | 33 | 125 | 128 | | | | | | | |
| DN20 | 50 | 1/8" | 60 | 33 | 132 | 135 | 82 | 27.5 | 4.25 | 23 | 1,5 | 24 | 2 |
| DN25 | 50 | 1/8" | 60 | 33 | 136 | 150 | 100 | 34.5 | 5 | 29 | 1,5 | 30 | 2 |
| | 63 | 1/8" | 75 | 41 | 162 | 175 | | | | | | | |
| DN32 | 63 | 1/8" | 75 | 41 | 174 | 186 | 125 | 39 | 3.75 | 35 | 1,5 | 36 | 2 |
| | 90AL | 1/8" | 112 | 57 | 220 | 230 | | | | | | | |
| | 90 | 1/8" | 106 | 55 | 223 | 232 | | | | | | | |
| DN40 | 63 | 1/8" | 75 | 41 | 175 | 190 | 130 | 45 | 4.5 | 41 | 1,5 | 42 | 2 |
| | 90AL | 1/8" | 112 | 57 | 220 | 232 | | | | | | | |
| | 90 | 1/8" | 106 | 55 | 223 | 235 | | | | | | | |
| DN50 | 63 | 1/8" | 75 | 41 | 183 | 206 | 155 | 57 | 3.75 | 53 | 1,5 | 54 | 2 |
| | 90AL | 1/8" | 112 | 57 | 232 | 247 | | | | | | | |
| | 90 | 1/8" | 106 | 55 | 232 | 250 | | | | | | | |
| | 125AL | 1/4" | 170 | 85 | 300 | 307 | | | | | | | |
| DN65 方口 | 90AL | 1/8" | 112 | 57 | 280 | 315 | 270 | 75.5 | 5.25 | 70 | 2 | — | — |
| | 90 | 1/8" | 106 | 55 | 280 | 320 | | | | | | — | — |
| | 125AL | 1/4" | 170 | 85 | 330 | 360 | | | | | | — | — |
| DN80 方口 | 125AL | 1/4" | 170 | 85 | 355 | 360 | 284 | 90 | 5.5 | 85 | 2 | — | — |



www.hawkfluid.cn

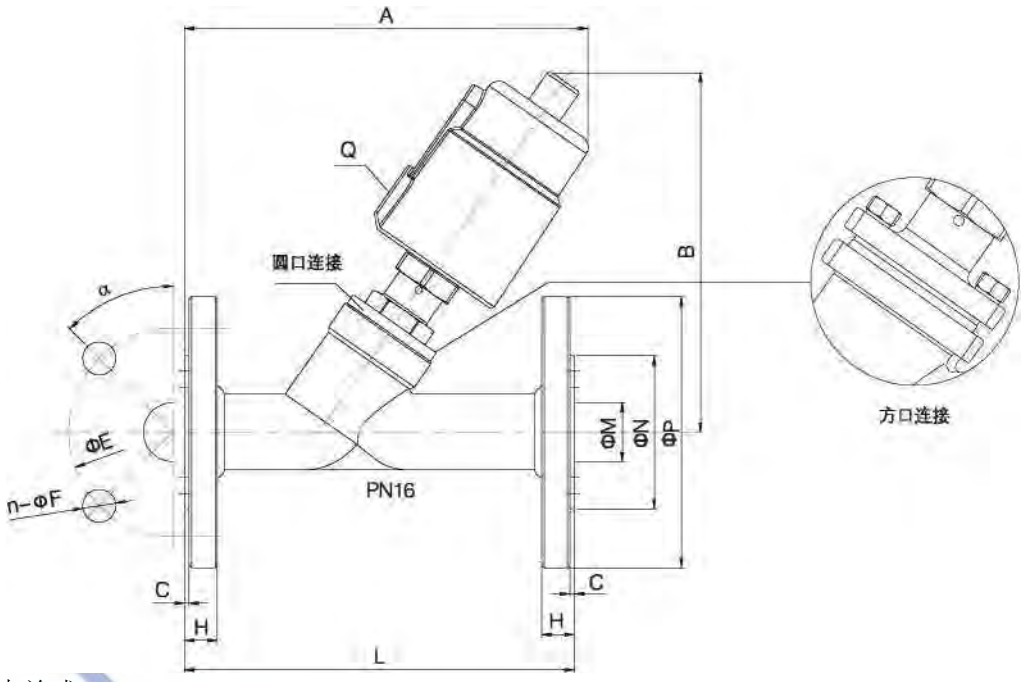


外形尺寸（法兰式）

| 规格 | 执行器 (mm) | Q | A | B | L | C | H | ØE | n-ØF | ØM | ØN | ØP | a |
|---|---|---|---|---|---|---|---|---|---|---|---|---|---|
| DN15 | 40 | 1/8, | 135 | 125 | 130 | 2 | 14 | 65 | 4-14 | 16 | 45 | 95 | 45° |
| | 50 | | 145 | 140 | | | | | | | | | |
| DN20 | 50 | 1/8, | 165 | 140 | 150 | 2 | 14 | 75 | 4-14 | 19 | 56 | 105 | 45。 |
| DN25 | 50 | 1/8 · | 170 | 145 | 160 | 2 | 14 | 85 | 4-14 | 26 | 65 | 115 | 45° |
| | 63 | | 190 | 175 | | | | | | | | | |
| DN32 | 63 | 1/8, | 190 | 188 | 180 | 2 | 16 | 100 | 4-18 | 31 | 78 | 140 | 45° |
| | 90 | | 230 | 235 | | | | | | | | | |
| | 90AL | | 225 | 234 | | | | | | | | | |
| DN40 | 63 | W | 206 | 190 | 200 | 3 | 16 | 110 | 4-18 | 38 | 84 | 150 | 45° |
| | 90 | | 250 | 240 | | | | | | | | | |
| | 90AL | | 244 | 235 | | | | | | | | | |
| DN50 | 63 | 1/8, | 235 | 195 | 230 | 3 | 16 | 125 | 4-18 | 49 | 100 | 165 | 45° |
| | 90 | | 277 | 245 | | | | | | | | | |
| | 90AL | | 275 | 245 | | | | | | | | | |
| | 125AL | 1/4- | 330 | 310 | | | | | | | | | |
| DN65 方口 | 90 | 1/8’ | 330 | 280 | 290 | 3 | 18 | 145 | 4-18 | 66 | 120 | 185 | 45° |
| | 90AL | | 325 | 280 | | | | | | | | | |
| | 125AL | 1/4- | 375 | 330 | | | | | | | | | |
| DN80 方口 | 125AL | 1/4* | 380 | 355 | 310 | 3 | 20 | 160 | 8-18 | 78 | 135 | 200 | 22.5° |
| DN100 | 125AL | 1/4 · | 420 | 395 | 350 | 3 | 20 | 180 | 8-18 | 96 | 155 | 215 | 22.5° |



www.hawkfluid.cn

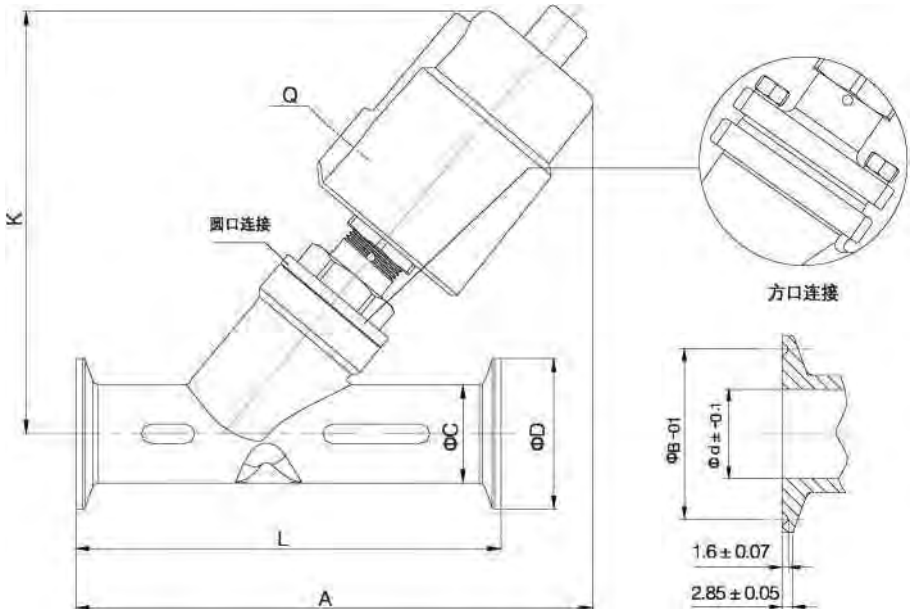


快装接头标准 :ISO 2852; 可根据客户要求订制

外形尺寸 ( 快装式 )

| 规格 | 执行器 (mm) | Q | A | K | L | ØC | ØB | Ød | ØD |
|---|---|---|---|---|---|---|---|---|---|
| DN15 | 40 | 1/8" | 130 | 115 | 80 | 19 | 27.5 | 15 | 34 |
| | 50 | 1/8" | 140 | 126 | | | | | |
| DN20 | 50 | 1/8" | 158 | 148 | 130 | 25 | 43.5 | 19 | 50.5 |
| DN25 | 50 | 1/8" | 165 | 140 | 130 | 32 | 43.5 | 27 | 50.5 |
| | 63 | 1/8" | 188 | 166 | | | | | |
| DN32 | 63 | 1/8" | 200 | 174 | 146 | 37 | 43.5 | 31 | 50.5 |
| | 90 | 1/8" | 245 | 223 | | | | | |
| | 90AL | 1/8" | 242 | 222 | | | | | |
| DN40 | 63 | 1/8" | 210 | 175 | 160 | 40 | 56.5 | 33 | 64 |
| | 90 | 1/8" | 255 | 223 | | | | | |
| | 90AL | 1/8" | 254 | 222 | | | | | |
| DN50 | 63 | 1/8" | 221 | 185 | 175 | 53 | 56.5 | 45 | 64 |
| | 90 | 1/8" | 265 | 235 | | | | | |
| | 90AL | 1/8" | 265 | 232 | | | | | |
| | 125AL | 1/4" | 325 | 296 | | | | | |
| DN65 方口 | 90 | 1/8" | 325 | 280 | 278 | 75 | 83.5 | 66 | 91 |
| | 90AL | 1/8" | 320 | 280 | | | | | |
| | 125AL | 1/4" | 360 | 330 | | | | | |
| DN80 方口 | 125AL | 1/4" | 360 | 352 | 290 | 89 | 97 | 78 | 106 |



www.hawkfluid.cn

# 3PC Sanitary Ball Valve Clamp End 1000WOG(PN69)

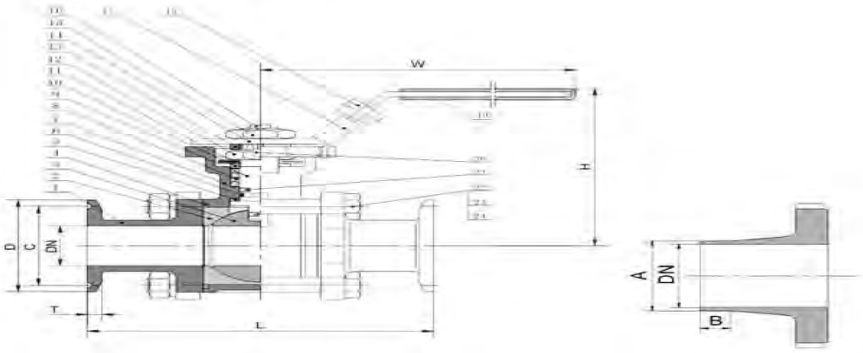


## FEATURES:

- For Food ,Dairy and General Chemical Service Applications 用于食品,乳制品,医药行业
- Blow-out Proof Stem防爆阀杆
- Cavity Filled Seat Design全包阀座设计
- Pressure Balance Hole In Ball Slot球槽泄压孔

## STANDARD:

- Design设计: ASME B16.34 ,MSS SP-110
- Wall Thickness壁厚: ASME B16.34
- Clamp Ends快装端: ISO 2852 SMS
- Butt Weld Ends对焊端: 3-A Sanitary Standards
- Inspection & Testing检测和试验: API598,EN 12266

| No. | Parts name | Material | No. | Parts name | Material |
|---|---|---|---|---|---|
| 1 | End cap 阀盖 | CF8/CF8M | 13 | Packing Gland 填料压盖 | SS304 |
| 2 | Seat 阀座 | PTFE+15%FV | 14 | Handle 手柄 | SS304 |
| 3 | Ball 球体 | SS304/SS316 | 15 | Nut 螺母 | SS304 |
| 4 | Gasket 密封垫 | PTFE | 16 | Stop Pin 定位杆 | SS304 |
| 5 | Stem Gasket 止推垫 | PTFE | 17 | Handle lock 锁块 | SS304 |
| 6 | O-Ring O型圈 | Viton | 18 | Pin 插销 | PLASTIC |
| 7 | Body 阀体 | CF8/CF8M | 19 | Handle sleever 皮套 | PLASTIC |
| 8 | Packing 填料 | PTFE | 20 | Thrust Washer 防松盖 | SS304 |
| 9 | Stem 阀杆 | SS304 | 21 | Anti-static device 防静电 | SS304 |
| 10 | Packing Gland 填料压盖 | SS304 | 22 | Bolt 螺栓 | SS304 |
| 11 | Butterfly Spring 蝶簧 | SS304 | 23 | Spring washer 弹垫 | SS304 |
| 12 | Stem Nut螺母 | SS304 | 24 | Nut 螺母 | SS304 |

| SIZE (Inch) | DN | A | B | D | C | T | L | H | W |
|---|---|---|---|---|---|---|---|---|---|
| 1/2" | 9.4 | 12.7 | 6 | 25.4 | 21.8 | 3.68 | 88 | 58 | 100 |
| 3/4" | 15.7 | 19.1 | 8 | 25.4 | 21.8 | 3.68 | 102 | 63 | 135 |
| 1" | 22.1 | 25.4 | 8 | 50.4 | 43.6 | 2.85 | 114 | 72 | 135 |
| 1-1/2" | 34.8 | 38.1 | 10 | 50.4 | 43.6 | 2.85 | 138 | 98 | 185 |
| 2" | 47.5 | 50.8 | 10 | 63.9 | 56.3 | 2.85 | 158 | 130 | 185 |
| 2-1/2" | 60.2 | 63.5 | 10 | 77.9 | 70.6 | 2.85 | 196 | 141 | 230 |
| 3" | 72.9 | 76.2 | 10 | 90.9 | 83.3 | 2.85 | 228 | 155 | 250 |
| 4" | 97.4 | 101.6 | 12 | 118.9 | 110.3 | 2.85 | 242 | 175 | 310 |

**可加装气动、电动执行器**



www.hawkfluid.cn

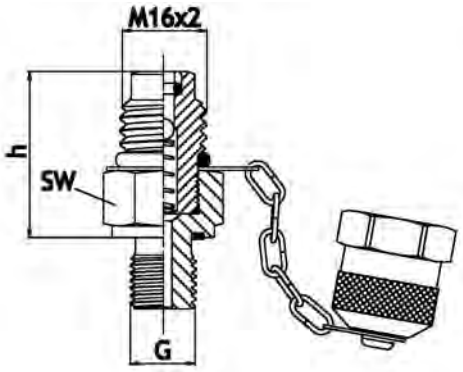


MAS

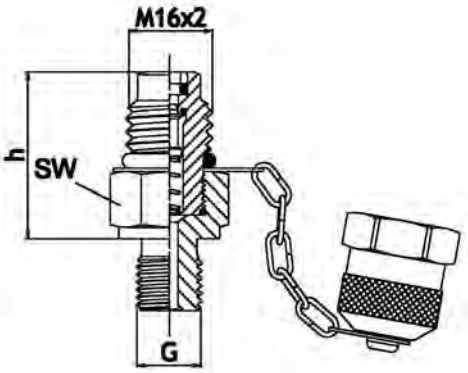


MSS

**用途：**

测压接头内有自封阀，单独使用时由于弹簧的作用，自封阀关闭；同带顶针（TN）的测压软管或测压接头相对接后就能将自封阀打开，用于高压和低压流体系统的取样和系统压力检测。

**优点：**

1）在高压下仅用手即可完成同测压软管的结合或断开 2）同仪表连接方便 3）结构小巧 4）工作压力高

**材料：**

- **金属部分：**碳钢或不锈钢 304
- **密封件：**碳钢接头配丁腈橡胶 NBR（-25℃～+90℃）/ 不锈钢接头配氟橡胶 FPM（-20℃～+200℃）

工作压力：630bar

阀芯为钢珠的硬密封测压接头 MAS（适用于液体）

| 测压接头型号 | G | h | SW | 连接方式 |
|---|---|---|---|---|
| MAS-M8×1-OR | M8×1( 公制螺纹 ) | 37 | 17 | F 型 O 型圈 |
| MAS-M10×1-OR | M10×1( 公制螺纹 ) | 37 | 17 | |
| MAS-G1/4-B | G1/4″（英制直管螺纹) | 37 | 19 | B 型 硬密封 |
| MAS-M12×1.5-WD | M12×1.5( 公制螺纹 ) | 37 | 17 | E 型 软密封 |
| MAS-M14×1.5-WD | M14×1.5( 公制螺纹 ) | 37 | 19 | |
| MAS-G1/8-WD | G1/8″（英制直管螺纹) | 37 | 17 | |
| MAS-G1/4-WD | G1/4″（英制直管螺纹) | 37 | 19 | |
| MAS-G3/8-WD | G3/8″（英制直管螺纹) | 37 | 22 | |
| MAS-R1/8-K | R1/8″ K (英制锥管螺纹) | 37 | 17 | D 型 锥螺纹 |
| MAS-1/8-NPT | 1/8″ NPT(美制锥管螺纹) | 37 | 17 | |
| MAS-1/4-NPT | 1/4″ NPT(美制锥管螺纹) | 37 | 17 | |
| 说明：以上型号为碳钢接头，型号后面加上“-SS”表示材质为不锈钢，如 MAS-G1/4-WD-SS。 | | | | |

阀芯带软密封的测压接头 MSS（可适用于气体和液体）

| 测压接头型号 | G | h | SW | 连接方式 |
|---|---|---|---|---|
| MSS-G1/4-WD | G1/4″（英制直管螺纹) | 37 | 19 | E 型 软密封 |
| 说明：以上型号为碳钢接头，型号后面加上“-SS”表示材质为不锈钢，如 MSS-G1/4-B-SS。 | | | | |

**连接方式**（详见第 4 页及 5 页）

**F 型**

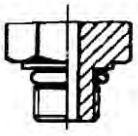

**B 型**

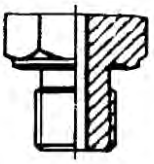

**E 型**

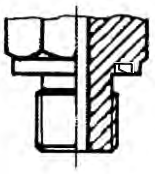

**D 型**

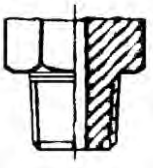



www.hawkfluid.cn

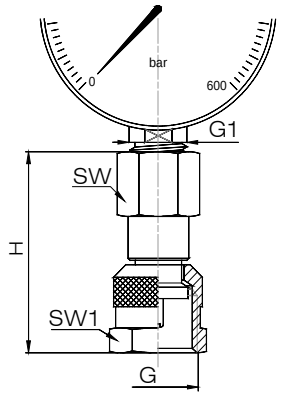


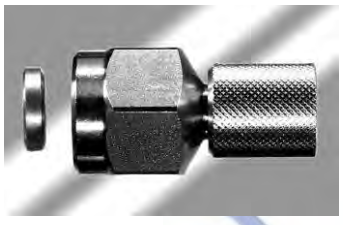

压力表接头 SMD 用于直接连接 MAS/MSS 测压接头与压力表
压力表接口螺纹 G1：英制直管螺纹 BSPP(G 螺纹 ) 或美制 NPT 螺纹

| 碳钢接头型号 | G | G1 | H | SW | SW1 | 压力 bar |
|---|---|---|---|---|---|---|
| SMD20-G1/4 | M16×2 | G1/4″ | 50 | 19 | 19 | 630 |
| SMD20-G1/2 | M16×2 | G1/2″ | 55 | 27 | 19 | 630 |

| 不锈钢接头型号 | G | G1 | H | SW | SW1 | 压力 bar |
|---|---|---|---|---|---|---|
| SMD20-G1/4-SS | M16×2 | G1/4″ | 41 | 19 | 19 | 630 |
| SMD20-G1/2-SS | M16×2 | G1/2″ | 51 | 27 | 19 | 630 |
| SMD20-1/4NPT-SS | M16×2 | 1/4″ NPT | 41 | 19 | 19 | 630 |
| SMD20-1/2NPT-SS | M16×2 | 1/2″ NPT | 51 | 27 | 19 | 630 |

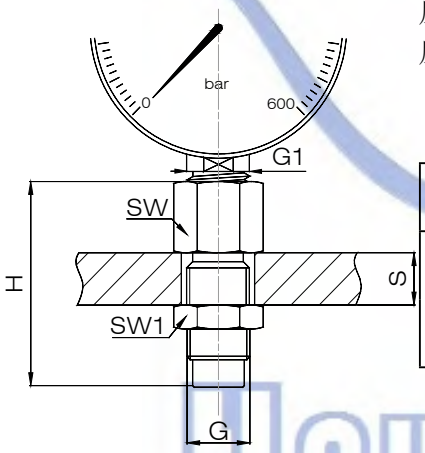


压力表接头 SMA 用于直接连接 TN 测压软管接头与压力表
压力表接口螺纹 G1：英制直管螺纹 BSPP(G 螺纹 ) 或美制 NPT 螺纹

| 碳钢接头型号 | G | G1 | H | SW | SW1 | S 最大 | 压力 bar |
|---|---|---|---|---|---|---|---|
| SMA20-G1/4 | M16×2 | G1/4″ | 50 | 19 | 19 | 11 | 630 |
| SMA20-G1/2 | M16×2 | G1/2″ | 57 | 27 | 19 | 13 | 630 |

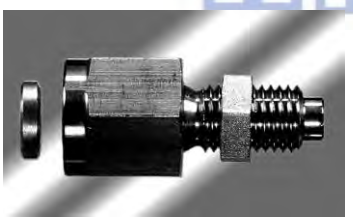

| 不锈钢接头型号 | G | G1 | H | SW | SW1 | S 最大 | 压力 bar |
|---|---|---|---|---|---|---|---|
| SMA20-G1/4-SS | M16×2 | G1/4″ | 50 | 19 | 19 | 11 | 630 |
| SMA20-G1/2-SS | M16×2 | G1/2″ | 60 | 27 | 19 | 11 | 630 |
| SMA20-1/4NPT-SS | M16×2 | 1/4″ NPT | 50 | 19 | 19 | 11 | 630 |
| SMA20-1/2NPT-SS | M16×2 | 1/2″ NPT | 60 | 27 | 19 | 11 | 630 |

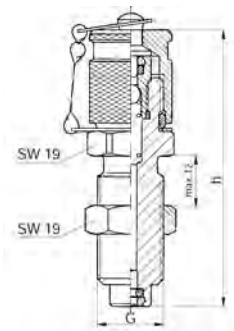


**隔板式测压接头 SSK**( 两端均可直接同测压软管 TN 接头相联 )
材质：碳钢

| 型号 | G | h | 压力 |
|---|---|---|---|
| SSK20 | M16×2 | 72 | 630bar |



www.hawkfluid.cn

一）测压软管

| 聚酯树脂高压测压软管 | |
|---|---|
| 型号：RSO | |
| 外径 mm | 5.5 |
| 内径 mm | 2.1 |
| 最高工作压力 bar | 630 |
| 爆破压力 bar | 1900 |
| 最小弯曲半径 mm | 20 |
| 工作温度范围 | -40° C~+100° C |

| 聚酰胺高压测压软管 | |
|---|---|
| 型号：RFR | |
| 外径 mm | 5.5 |
| 内径 mm | 2.1 |
| 最高工作压力 bar | 150 |
| 爆破压力 bar | 600 |
| 最小弯曲半径 mm | 20 |
| 工作温度范围 | -40° C~+100° C |

注：适用于气体和冷却液等。

二）测压软管总成

长度由客户任意定

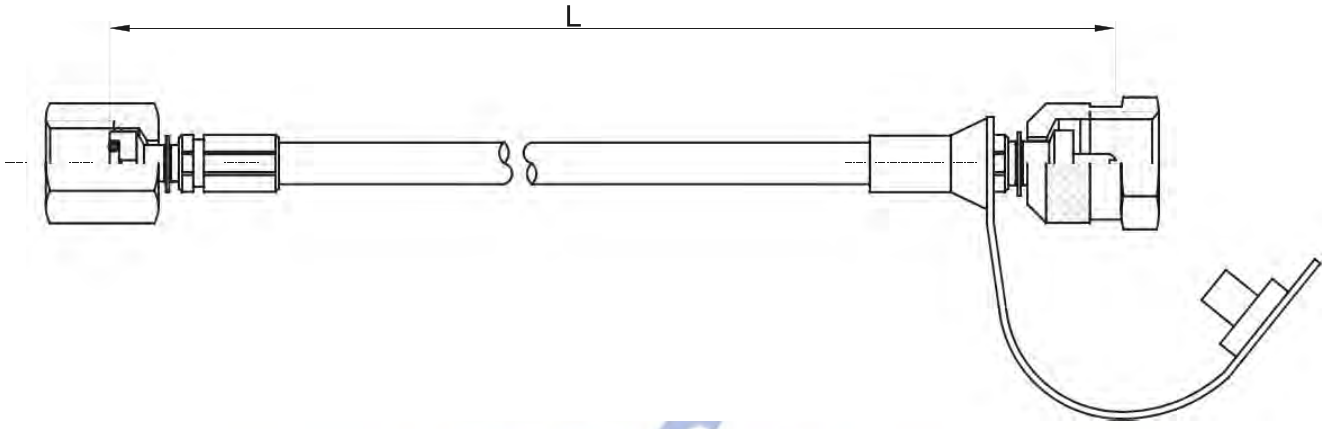


**订货示例**

RSO-TN/G1/4-1500

软管类型

一端接头形式

另一端接头形式

软管总成长度L(长度任意订）1500:表示长度为1500mm

www.hawkfluid.cn

**用途：**装在测压软管上使用。
**材质：**“TN”接头可供碳钢和不锈钢，其他接头一般只供碳钢，量大可供不锈钢。

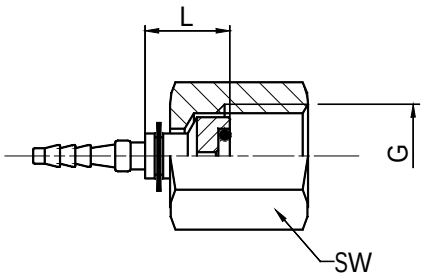


快插软管接头（直接连测量接头）

| 订货型号 | M | L | SW | 压力 bar |
|---|---|---|---|---|
| TN | M16×2 | 18.5 | 19 | 630 |
| 型号后面加“-SS”表示材质为不锈钢，如：TN-SS | | | | |

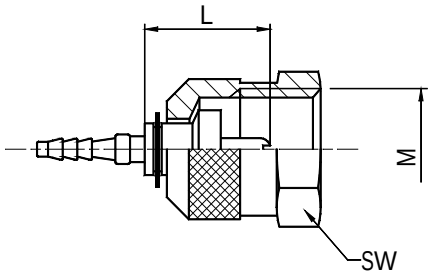


直接连压力表软管接头

| 订货型号 | G | L | SW | 压力 bar |
|---|---|---|---|---|
| G1/4 | G1/4″ | 11.5 | 19 | 630 |
| G1/2 | G1/2″ | 19.5 | 27 | 630 |
| M14x1.5 | M14x1.5 | 11.5 | 19 | 630 |
| M20x1.5 | M20x1.5 | 19.5 | 27 | 630 |

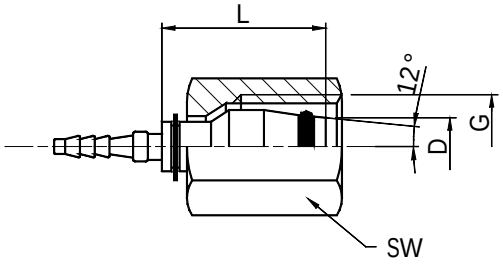


DIN2353 公制螺纹 ,24° 锥面软管接头

| 订货型号 | M | D( 系列 ) | L | SW | 压力 bar |
|---|---|---|---|---|---|
| K6L | M12×1.5 | 6(L) | 18 | 14 | 315 |
| K6S | M14×1.5 | 6(S) | 18 | 17 | 630 |
| K8L | M14×1.5 | 8(L) | 18 | 17 | 315 |
| K8S | M16×1.5 | 8(S) | 18 | 19 | 630 |
| K10L | M16×1.5 | 10(L) | 18 | 19 | 315 |
| K10S | M18×1.5 | 10(S) | 18 | 22 | 630 |

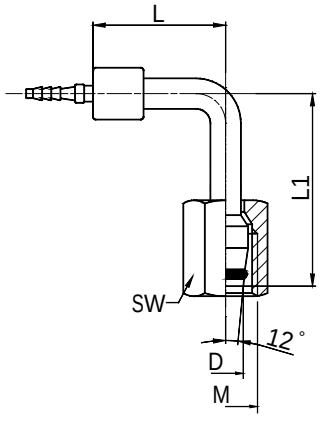


DIN2353 公制螺纹 ,24° 锥面 ,90° 软管接头

| 订货型号 | M | D( 系列 ) | L | L1 | SW | 压力 bar |
|---|---|---|---|---|---|---|
| L6L | M12×1.5 | 6(L) | 24 | 33 | 14 | 315 |

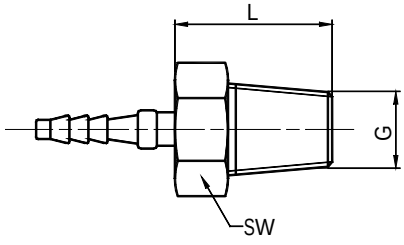


锥螺纹软管接头

| 订货型号 | G | L | SW | 压力 bar |
|---|---|---|---|---|
| R1/8 | R1/8″ K（英制锥管螺纹） | 15 | 12 | 400 |



www.hawkfluid.cn

• **应用范围：**非常适用于压力波动较大或承受强烈震动的场合，如液压系统、高压压缩机、钻探设备、冲压设备等。HK41 系列铜芯压力表用于对铜合金无腐蚀的介质如液压油、气体。HK61 全不锈钢压力表可用于腐蚀性介质。

• **结构形式：**HK41 系列耐震压力表为铜芯（波登管）及不锈钢外壳，表内充防震油。HK61 系列为全不锈钢压力表，波登管测压元件也为 316 不锈钢，表内充防震油。

• **精度等级：**直径 100 的表为 2.5（±2.5% FS）；直径 60 的表为 2.5（±2.5% FS）

• **表盘单位：**Mpa (bar)

• **介质温度：**最高 +70℃

• **环境温度：**-20℃至 +60℃

材质表：

| 压力表类型 | 壳体 | 接头 | 波登管 | 镜片 | 表盘 |
|---|---|---|---|---|---|
| HK41 系列 | 300 系列不锈钢 | 铜合金 | 铜合金 | PC 镜片，用 NBR 橡胶垫圈连接壳体 | 铝板 |

**订货示例：**

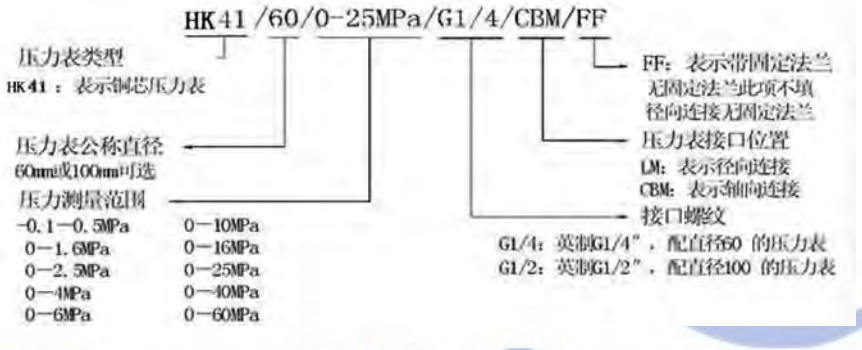


**尺寸：**

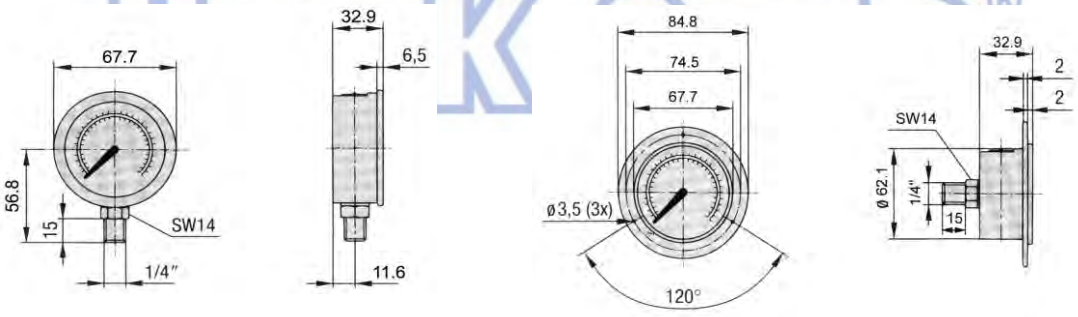


HK41/60/…/LM　　HK41/60/…/CBM　　HK41/60/…/CBM/FF

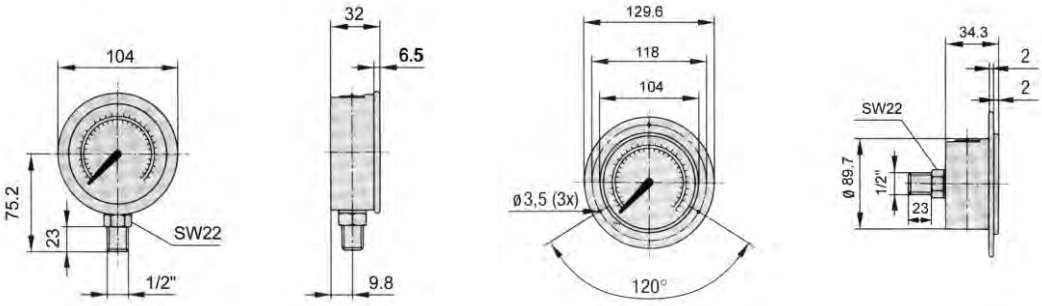


HK41/100/…/LM　　HK41/100/…/CBM　　HK41/100/…/CBM/FF



www.hawkfluid.cn

一）梯形密封圈：

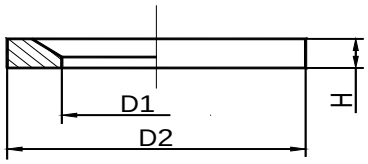


| 适用螺纹 | | 规格尺寸 | | | 丁晴橡胶密封圈号 | 氟橡胶密封圈型号 |
|---|---|---|---|---|---|---|
| | | D1 | D2 | H | | |
| M10X1 | G1/8 " | 8.4 | 11.9 | 1.0 | WD10X1-1/8 " -NBR | WD10X1-1/8 " -FPM |
| M12X1.5 | | 9.8 | 14.4 | 1.5 | WD12X1.5-NBR | WD12X1.5- FPM |
| M14X1.5 | G1/4 " | 11.6 | 16.5 | 1.5 | WD14X1.5-1/4 " -NBR | WD14X1.5-1/4 " -FPM |
| M16X1.5 | | 13.8 | 18.9 | 1.5 | WD16X1.5-NBR | WD16X1.5-FPM |
| | G3/8 " | 14.7 | 18.9 | 1.5 | WD3/8 " -NBR | WD3/8 " -FPM |
| M18X1.5 | | 15.7 | 20.9 | 1.5 | WD18X1.5-NBR | WD18X1.5-FPM |
| M20X1.5 | | 17.8 | 22.9 | 1.5 | WD20X1.5-NBR | WD20X1.5-FPM |
| | G1/2 " | 18.5 | 23.9 | 1.5 | WD1/2 " -NBR | WD1/2 " -FPM |
| M22X1.5 | | 19.6 | 24.3 | 1.5 | WD22X1.5-NBR | WD22X1.5-FPM |
| M26X1.5 | G3/4 " | 23.9 | 29.2 | 1.5 | WD26X1.5-3/4 " -NBR | WD26X1.5-3/4 " -FPM |
| M27X2 | G3/4 " | 23.9 | 29.2 | 1.5 | WD27X2-3/4 " -NBR | WD27X2-3/4 " -FPM |
| M33X2 | G1 " | 29.7 | 35.7 | 2.0 | WD33X2-1 " -NBR | WD33X2-1 " -FPM |
| M42X2 | G11/4 " | 38.8 | 45.8 | 2.0 | WD42X2-11/4 " -NBR | WD42X2-11/4 " -FPM |
| M48X2 | G11/2 " | 44.7 | 50.7 | 2.0 | WD48X2-11/2 " -NBR | WD48X2-11/2 " -FPM |

二）压力表用六角硬密封圈：

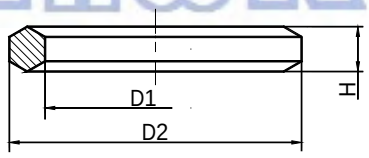


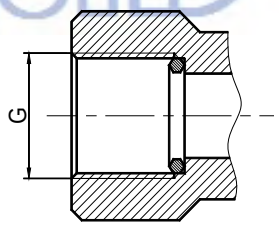


| 适用螺纹 G | 规格尺寸 | | | 碳钢型号 | 不锈钢型号 |
|---|---|---|---|---|---|
| | D1 | D2 | H | | |
| G1/4 " | 6 | 11.3 | 4.5 | DKI-G1/4 " | DKI-G1/4 " -SS |
| G1/2 " | 12 | 18.5 | 5.0 | DKI-G1/2 " | DKI-G1/2 " -SS |
| M20X1.5 | 12 | 17.5 | 5.0 | DKI-M20X1.5 | DKI-M20X1.5-SS |



www.hawkfluid.cn

## HC 软管（快速）接头

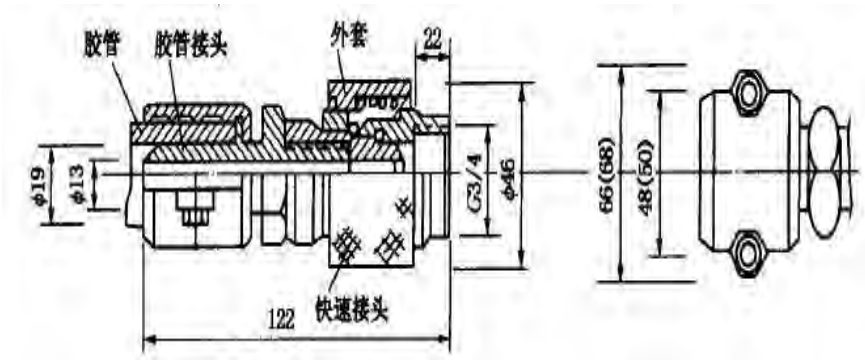

HC 软管接头适用于水，蒸汽，压缩空气等介质，它的结构有软管接头和胶管接头两部分

| 型号 | 规格 | 材质 | 接头规格 | 胶管规格 |
|---|---|---|---|---|
| HC15-1<br>HC20-1<br>HC25-1<br>HC40-1 | 15<br>20<br>25<br>40 | 1Cr13 | 1/2”<br>3/4”<br>1”<br>11/2” | 内径 19mm 夹布胶管 |
| HC15-2<br>HC20-2<br>HC25-2<br>HC40-2 | 15<br>20<br>25<br>40 | 20 | 1/2”<br>3/4”<br>1”<br>11/2” | 内径 19mm 夹布胶管 |
| HC15-3<br>HC20-3<br>HC25-3<br>HC40-3 | 15<br>20<br>25<br>40 | H62 | 1/2”<br>3/4”<br>1”<br>11/2” | 内径 19mm 夹布胶管 |
| HC15-4<br>HC20-4<br>HC25-4<br>HC40-4 | 15<br>20<br>25<br>40 | 304 | 1/2”<br>3/4”<br>1”<br>11/2” | 内径 19mm 夹布胶管 |

## QJA/B 快速接头

QJA/B 快速接头系我厂根据国外有关资料开发的新型快速接头，该产品采用部分锥形块作为轴向固定，一头为螺纹，一头为金属软管（A）型或胶管（B）型，材质有 20#、SUS304、1Cr13、H62 四种，它具有体积小、重量轻，使用方便等有点，广泛应用于石油、化工、制药等行业中公用公共站提供蒸汽、水、压缩空气、氮气等介质。

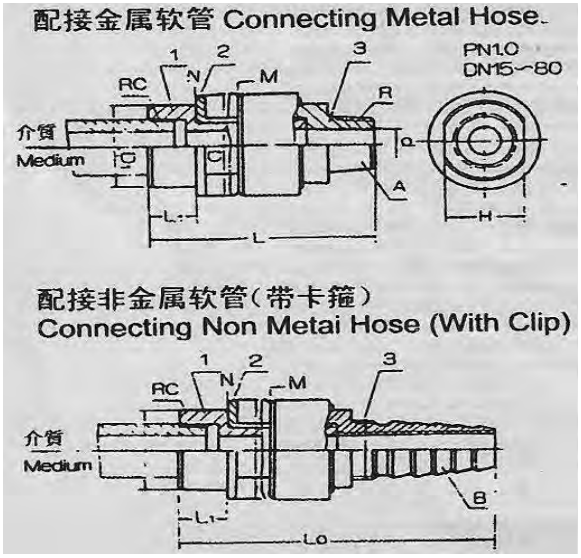


| 型号 | 规格 | 适用介质 | 接头螺纹<br>R 或 Rc |
|---|---|---|---|
| QJA/B-15 | 15 | 水、蒸汽、空气、氮气 | 1/2” |
| QJA/B-20 | 20 | 水、蒸汽、空气、氮气 | 3/4” |
| QJA/B-25 | 25 | 水、蒸汽、空气、氮气 | 1” |
| QJA/B-40 | 40 | 水、蒸汽、空气、氮气 | 11/2” |
| QJA/B-50 | 50 | 水、蒸汽、空气、氮气 | 2” |
| QJA/B-65 | 65 | 水、蒸汽、空气、氮气 | 21/2” |
| QJA/B-80 | 80 | 水、蒸汽、空气、氮气 | 3” |
| QJA/B-100 | 100 | 水、蒸汽、空气、氮气 | 4" |



www.hawkfluid.cn

## 客订非标产品展示

液压螺母

钢厂轧机用旋转接头

电缆卷筒减速机

风力发电机高压旋转接头

液压离合器制动器组

钢厂用直角旋转接头

回转油缸

液压执行器

涨缩缸旋转接头

以 科 技 为 先 导， 视 质 量 为 生 命

上海昊可流体控制技术有限公司
SHANGHAI HAWK FLUID CONTROL TECHNOLOGY CO.,LTD

电话/Tel: 86-21-62215880  51691949
传真/Fax: 86-21-62211375
电邮/Email: hawkfluid@163.com
网址/Website: www.hawkfluid.cn

**技术数据如有变动，恕不另行通知！样本中的照片仅供参考！**

www.hawkfluid.cn