目录

一片式仪表球阀

OIB 系列 1

六角棒料球阀

HBB 系列 7

高性能球阀

HPB 系列 10

耳轴球阀

TB and TBH 系列 15

一片式铸造球阀

1PB 系列 19

两片式铸造球阀

2PB 系列 20

三片式铸造球阀

3PB 系列 22

昊可流体

选型说明

示例： SS-OIB-MN4-FN4-5-A

材质	系列	进/出口	尺寸	内孔	形式
SS: Stainles Steel 316	OIB 系列	FN: 内螺纹 NPT	2: 1/8″	2: 2.4mm	A: ANgle
S9: Stainles Steel 904L	HBB 系列	MN: 外螺纹 NPT	3: 3/16″ or 3mm	3: 3.2mm	3W: 3-way
S4: Stainles Steel 304	HPB 系列	FR: 内螺纹 BSPT	4: 1/4″	4: 4.2mm	
S2: Stainles Steel 321	TB 系列	MR: 外螺纹 BSPT	5: 5/16″	5: 4.8mm	
M4: Monle 400	TBH 系列	FT: 英制卡套式	6: 3/8″ or 6mm	7: 7.1mm	
I6: Inconle 625		MT: 公制卡套式	8: 1/2″ 0r 8mm	9: 8.9mm	
HC: Hastelly C 276		BW: 对焊	10: 5/8″ or 10mm	9h: 9.5mm	
B: Brass		SW: 承插焊	12: 3/4″ or 12mm	10: 10.3mm	
			16: 1″ or 16mm	16: 16mm	

一片式仪表球阀

OIB 系列

概述：

◎ 一体式阀体和一体式阀杆；
◎ 采用顶进式泄压设计，球阀与阀室之间无死区；
◎ 通过活载设计改善热循环性能并补偿磨损；
◎ 可连接气动执行器和电动执行器；
◎ 任何端口的全工作压力；
◎ 在最大工作压力下用氮气对每个阀门进行密封性能测试；
◎ 尺寸从 1/16 到 3/4 或 3 mm 到 18 mm；
◎ 提供 2、3、4、5、6 和 7 路模式，用于开关和切换；
◎ 最大工作压力：3000 psig (207 bar)
◎ 工作温度： -65℉ 至 300℉ (-54℃至 148℃)

结构和材质：

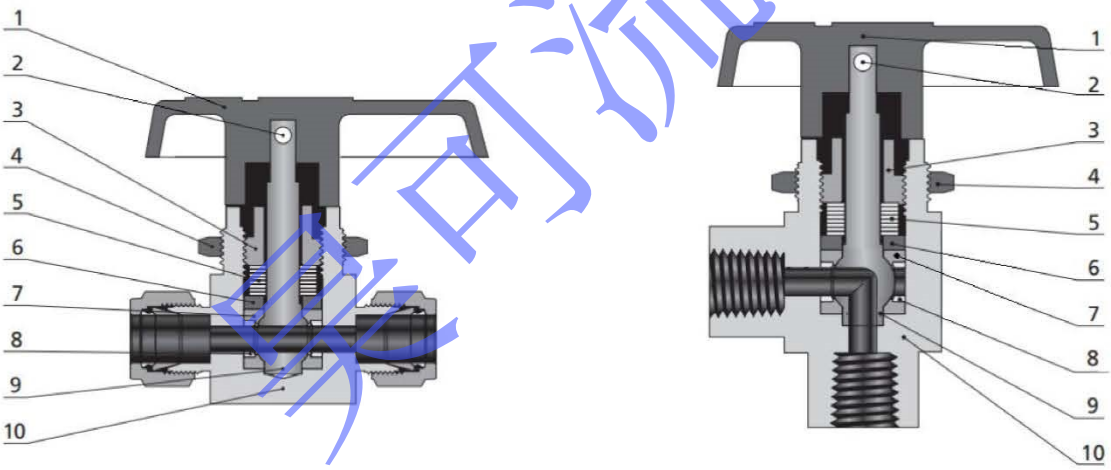

序号	部件	材 质		
		316 SS	黄铜	合金 400
1	手柄	尼龙或铝		
2	固定螺丝	S17400 SS/A564		
3	填料螺栓	316 SS/A276	黄铜 36000/B16	合金 400/B164
4	面板螺母	316 SS/A276	黄铜 36000/B16	316 SS/A276
5	碟环	S17700/A693		
6	垫片	316 SS/A276	黄铜 36000/B16	合金 400/B164
7	填料座	PTFE/D1710 or 高分子聚乙烯/D4020		
8	支承环	316 SS/A276	黄铜 36000/B16	合金 400/B164
9	球杆	316 SS/A276	黄铜 36000/B16	合金 400/B164
10	阀体	316 SS/A276	黄铜 36000/B16	合金 400/B164

美可流体

详情描述：

直通型

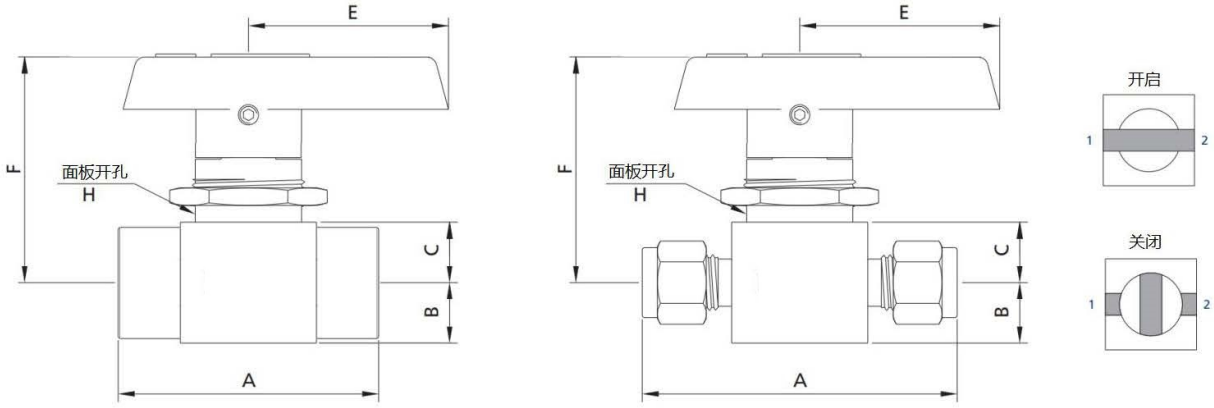

OIB 系列尺寸及数据：

产品编号	连接形式及尺寸	内孔 in.(mm)	Cv 直通	尺寸数据 in.(mm) A	B	C	E	F	H
-OIB-FN2-3	1/8 NPT 内螺纹	0.13(3.2)	0.50	1.63 (41.4)	0.28 (7.1)	0.34 (8.6)	1.10 (28.0)	1.43 (36.2)	0.59 (15.0)
-OIB-FN2-5		0.19(4.8)	0.90	2.00 (50.8)	0.38 (9.7)	0.44 (11.2)	1.57 (39.9)	1.64 (41.7)	0.78 (19.8)
-OIB-FN4-5	1/4 NPT 内螺纹	0.19(4.8)	0.90	2.06 (52.3)	0.38 (9.7)	0.44 (11.2)	1.57 (39.9)	1.64 (41.7)	0.78 (19.8)
-OIB-FN6-5	3/8 NPT 内螺纹	0.19(4.8)	0.90	2.06 (52.3)	0.38 (9.7)	0.44 (11.2)	1.57 (39.9)	1.64 (41.7)	0.78 (19.8)
-OIB-FN6-7		0.28(7.1)	2.60	2.50 (63.5)	0.56 (14.2)	0.56 (14.2)	2.05 (52)	2.19 (55.5)	1.13 (28.6)
-OIB-FN8-7	1/2 NPT 内螺纹	0.28(7.1)	2.60	2.84 (72.1)	0.56 (14.2)	0.56 (14.2)	2.05 (52)	2.19 (55.5)	1.13 (28.6)
-OIB-MN2-3	1/8 NPT 外螺纹	0.13(3.2)	0.50	1.63 (41.4)	0.28 (7.1)	0.34 (8.6)	1.10 (28.0)	1.43 (36.2)	0.59 (15.0)
-OIB-MN4-5	1/4 NPT 外螺纹	0.19(4.8)	0.90	2.00 (50.8)	0.38 (9.7)	0.44 (11.2)	1.57 (39.9)	1.64 (41.7)	0.78 (19.8)
-OIB-MN6-7	3/8 NPT 外螺纹	0.28(7.1)	2.60	2.50 (63.5)	0.56 (14.2)	0.56 (14.2)	2.05 (52)	2.19 (55.5)	1.13 (28.6)
-OIB-MN8-7	1/2 NPT 外螺纹	0.28(7.1)	2.60	2.84 (72.1)	0.56 (14.2)	0.56 (14.2)	2.05 (52)	2.19 (55.5)	1.13 (28.6)
-OIB-FT2-2	双卡套 1/8″	0.09(2.4)	0.20	2.01 (51.0)	0.28 (7.1)	0.34 (8.6)	1.10 (28.0)	1.43 (36.2)	0.59 (15.0)
-OIB-FT4-5	双卡套 1/4″	0.19(4.8)	1.40	2.39 (60.7)	0.38 (9.7)	0.44 (11.2)	1.57 (39.9)	1.64 (41.7)	0.78 (19.8)
-OIB-FT6-7	双卡套 3/8″	0.28(7.1)	6.00	3.05 (77.5)	0.56 (14.2)	0.56 (14.2)	2.05 (52)	2.19 (55.5)	1.13 (28.6)
-OIB-FT8-7	双卡套 1/2″	0.28(7.1)	6.00	3.28 (83.3)	0.56 (14.2)	0.56 (14.2)	2.05 (52)	2.19 (55.5)	1.13 (28.6)
-OIB-MT3-2	双卡套 3mm	0.09(2.4)	0.20	2.01 (51.0)	0.28 (7.1)	0.34 (8.6)	1.10 (28.0)	1.43 (36.2)	0.59 (15.0)
-OIB-MT6-5	双卡套 6mm	0.19(4.8)	1.40	2.39 (60.7)	0.38 (9.7)	0.44 (11.2)	1.57 (39.9)	1.64 (41.7)	0.78 (19.8)
-OIB-MT8-5	双卡套 8mm	0.19(4.8)	1.40	2.46 (62.5)	0.38 (9.7)	0.44 (11.2)	1.64 (41.7)	1.64 (41.7)	0.78 (19.8)
-OIB-MT10-7	双卡套 10mm	0.28(7.1)	6.00	3.05 (77.5)	0.56 (14.2)	0.56 (14.2)	2.05 (52)	2.19 (55.5)	1.13 (28.6)
-OIB-MT12-7	双卡套 12mm	0.28(7.1)	6.00	3.28 (83.3)	0.56 (14.2)	0.56 (14.2)	2.05 (52)	2.19 (55.5)	1.13 (28.6)
-OIB-MT14-7	双卡套 14mm	0.28(7.1)	6.00	3.28 (83.3)	0.56 (14.2)	0.56 (14.2)	2.05 (52)	2.19 (55.5)	1.13 (28.6)

昊可流体

直角型

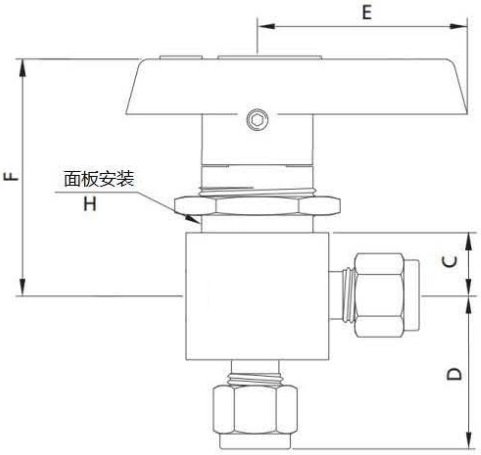

三通型

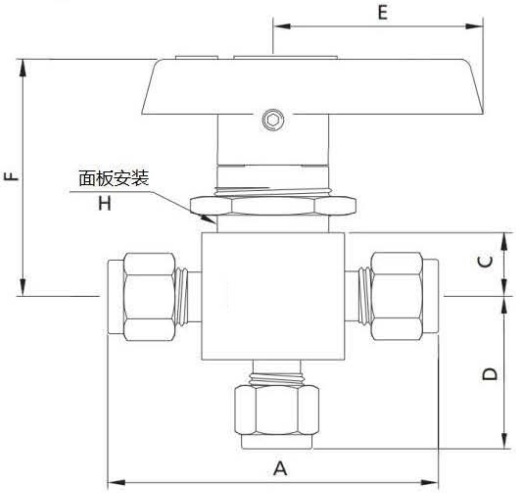

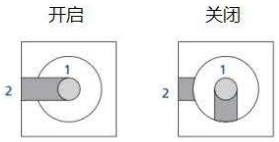

OIB 系列尺寸及数据：

产品编号	连接形式及尺寸	内孔 in.(mm)	Cv 直角/三通	尺寸数据 in.(mm) A	C	D	E	F	H
-OIB-FN2-3-A -OIB-FN2-3-3W	1/8 NPT 内螺纹	0.13(3.2)	0.30	1.63 (41.4)	0.34 (8.6)	0.81 (20.6)	1.10 (28.0)	1.43 (36.2)	0.59 (15.0)
-OIB-FN4-5-A -OIB-FN5-5-3W	1/4 NPT 内螺纹	0.19(4.8)	0.75	2.06 (52.3)	0.44 (11.2)	1.03 (26.2)	1.57 (39.9)	1.64 (41.7)	0.78 (19.8)
-OIB-FN6-5-A -OIB-FN6-5-3W	3/8 NPT 内螺纹	0.19(4.8)	0.75	2.06 (52.3)	0.44 (11.2)	1.03 (26.2)	1.57 (39.9)	1.64 (41.7)	0.78 (19.8)
-OIB-FN6-7-A -OIB-FN6-7-3W	3/8 NPT 内螺纹	0.28(7.1)	1.70	2.50 (63.5)	0.56 (14.2)	1.25 (31.8)	2.05 (52)	2.19 (55.5)	1.13 (28.6)
-OIB-FN8-7-A -OIB-FN8-7-3W	1/2 NPT 内螺纹	0.28(7.1)	1.70	2.84 (72.1)	0.56 (14.2)	0.56 (14.2)	2.05 (52)	2.19 (55.5)	1.13 (28.6)
-OIB-MN2-3-A -OIB-MN2-3-3W	1/8 NPT 内螺纹	0.13(3.2)	0.30	1.63 (41.4)	0.28 (7.1)	0.34 (8.6)	1.10 (28.0)	1.43 (36.2)	0.59 (15.0)
-OIB-MN4-5-A -OIB-MN5-5-3W	1/4 NPT 内螺纹	0.19(4.8)	0.75	2.00 (50.8)	0.38 (9.7)	0.44 (11.2)	1.57 (39.9)	1.64 (41.7)	0.78 (19.8)
-OIB-MN6-5-A -OIB-MN6-7-3W	3/8 NPT 内螺纹	0.28(7.1)	1.70	2.50 (63.5)	0.56 (14.2)	0.56 (14.2)	2.05 (52)	2.19 (55.5)	1.13 (28.6)
-OIB-MN8-7-A -OIB-MN8-7-3W	1/2 NPT 内螺纹	0.28(7.1)	1.70	2.84 (72.1)	0.56 (14.2)	0.56 (14.2)	2.05 (52)	2.19 (55.5)	1.13 (28.6)
-OIB-FT2-2-A -OIB-FT2-2-3W	双卡套 1/8”	0.09(2.4)	0.15	2.01 (51.0)	0.34 (8.6)	0.97 (24.6)	1.10 (28.0)	1.43 (36.2)	0.59 (15.0)
-OIB-FT4-5-A -OIB-FT4-5-3W	双卡套 1/4”	0.19(4.8)	0.90	2.39 (60.7)	0.44 (11.2)	1.29 (32.8)	1.57 (39.9)	1.64 (41.7)	0.78 (19.8)
-OIB-FT6-7-A -OIB-FT6-7-3W	双卡套 3/8”	0.28(7.1)	2.00	3.05 (77.5)	0.56 (14.2)	1.43 (36.3)	2.05 (52)	2.19 (55.5)	1.13 (28.6)
-OIB-FT8-7-A -OIB-FT8-7-3W	双卡套 1/2”	0.41(10.3)	2.00	3.28 (83.3)	0.56 (14.2)	0.56 (14.2)	2.05 (52)	2.19 (55.5)	1.13 (28.6)

昊可流体

OIB 系列尺寸及数据：

产品编号	连接形式及尺寸	内孔 in.(mm)	Cv 直角/三通	尺寸数据 in.(mm) A	C	D	E	F	H
-OIB-MT3-2-A	双卡套 3mm	0.09(2.4)	0.15	2.01	0.34	0.97	1.10	1.43	0.59
-OIB-MT3-2-3W				(51.0)	(8.6)	(24.6)	(28.0)	(36.2)	(15.0)
-OIB-MT6-5-A	双卡套 6mm	0.19(4.8)	0.90	2.39	0.44	1.29	1.57	1.64	0.78
-OIB-MT6-5-3W				(60.7)	(11.2)	(32.8)	(39.9)	(41.7)	(19.8)
-OIB-MT8-5-A	双卡套 8mm	0.19(4.8)	0.90	2.46	0.44	1.29	1.64	1.64	0.78
-OIB-MT8-5-3W				(62.5)	(11.2)	(32.8)	(41.7)	(41.7)	(19.8)
-OIB-MT10-7-A	双卡套 10mm	0.28(7.1)	2.0	3.05	0.56	1.43	2.05	2.19	1.13
-OIB-MT10-7-3W				(77.5)	(14.2)	(36.3)	(52)	(55.5)	(28.6)
-OIB-MT12-7-A	双卡套 12mm	0.28(7.1)	2.0	3.28	0.56	0.56	2.05	2.19	1.13
-OIB-MT12-7-3W				(83.3)	(14.2)	(14.2)	(52)	(55.5)	(28.6)
-OIB-MT14-7-A	双卡套 14mm	0.28(7.1)	2.0	3.28	0.56	0.56	2.05	2.19	1.13
-OIB-MT14-7-3W				(83.3)	(14.2)	(14.2)	(52)	(55.5)	(28.6)

1. 列出的尺寸和类型是标准的。其他尺寸和类型可根据要求提供，请参阅订购信息。
2. 所有尺寸供参考，我们可以根据实际情况作出更改。
3. 对于以上未显示的尺寸，请联系

工作压力 VS 温度

直通，直角，三通

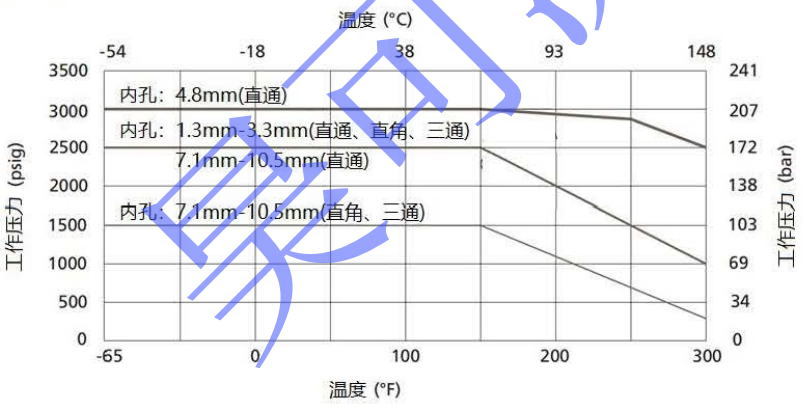

易可流体

切换阀（4 路, 5 路, 6 路，7 路)

4路、5路 切换阀

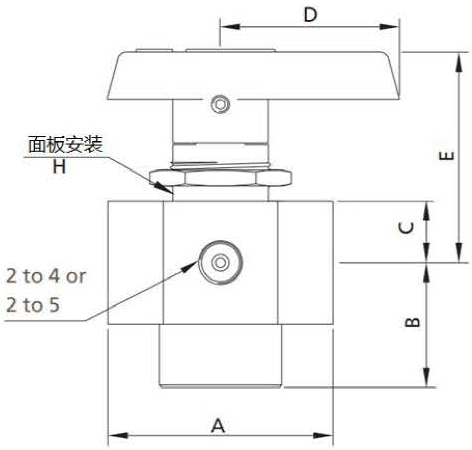

6路、7路切换阀

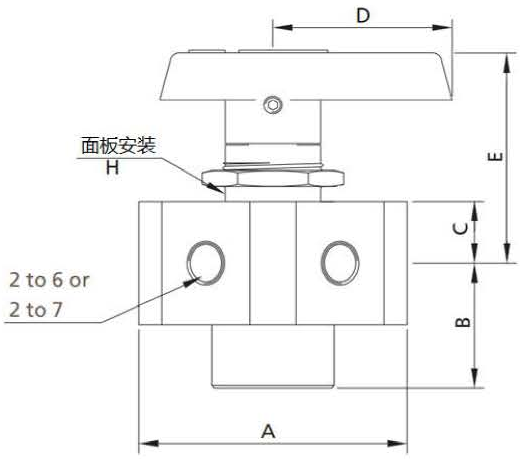

4路切换

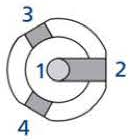

5路切换

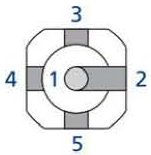

6路切换

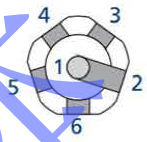

7路切换

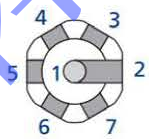

OIB 切换阀尺寸及数据:

产品编号	连接形式及尺寸	内孔 in.(mm)	Cv	尺寸数据 in.(mm)					
				A	B	C	D	E	H
-OIB-FN2-2-4L	1/8 NPT 内螺纹	0.06 (1.6)	0.07	1.85 (47.0)	0.88 (22.4)	0.44 (11.2)	1.57 (39.9)	1.76 (44.6)	0.91 (23.1)
-OIB-FN2-2-5L									
-OIB-FN8-10-4L	1/2 NPT 内螺纹	0.41 (10.3)	3.50	3.13 (79.5)	1.56 (39.6)	0.69 (17.5)	3.13 (79.6)	2.63 (66.7)	1.50 (38.1)
-OIB-FN8-10-5L									
-OIB-FT2-2-4L	双卡套 1/8	0.06 (1.6)	0.07	2.64 (67.0)	1.32 (33.5)	0.44 (11.2)	1.57 (39.9)	1.76 (44.6)	0.91 (23.1)
-OIB-FT2-2-5L									
-OIB-FT2-1-6L	双卡套 1/16	0.05 (1.3)	0.05	2.64 (67.0)	1.32 (33.5)	0.44 (11.2)	1.57 (39.9)	1.76 (44.6)	0.91 (23.1)
-OIB-FT2-1-7L									
-OIB-FT2-2-6L	双卡套 1/8	0.06 (1.6)	0.07	2.64 (67.0)	1.32 (33.5)	0.44 (11.2)	1.57 (39.9)	1.76 (44.6)	0.91 (23.1)
-OIB-FT2-2-7L									

工作压力 VS 温度

4路，5路，6路，7路

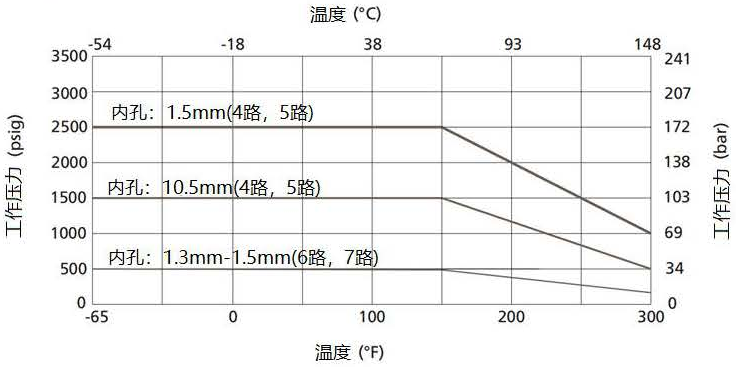

昊可流体

交叉阀（4 路, 6 路）

4路 交叉阀

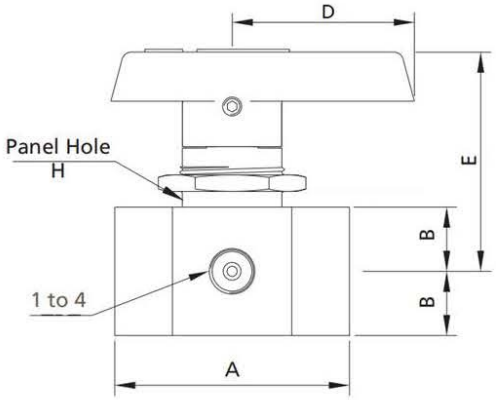

6路 交叉阀

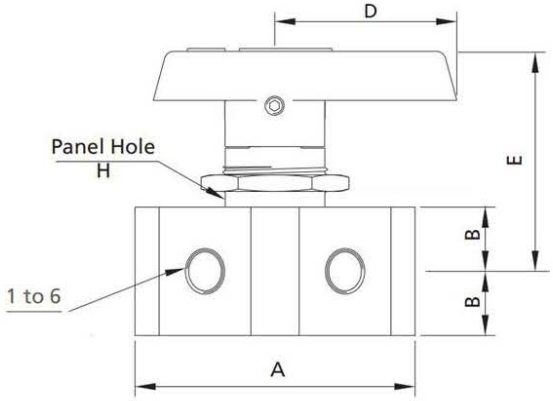

OIB 交叉阀尺寸及数据：

产品编号	连接形式及尺寸	内孔 in.(mm)	Cv	尺寸数据 in.(mm)				
				A	B	D	E	H
-OIB-FN2-2-4C	1/8 NPT 内螺纹	0.06 (1.6)	0.08	1.55 (39.4)	0.44 (11.2)	1.57 (39.9)	1.64 (41.7)	0.78 (19.8)
-OIB-FN8-7-4C	1/2 NPT 内螺纹	0.28 (7.1)	1.60	3.13 (79.5)	0.69 (17.5)	3.13 (79.6)	2.67 (67.7)	1.50 (38.1)
-OIB-FT1-1-4C	双卡套 1/16	0.05 (1.3)	0.06	1.95 (49.6)	0.44 (11.2)	1.57 (39.9)	1.64 (41.7)	0.78 (19.8)
-OIB-FT2-2-4C	双卡套 1/8	0.06 (1.6)	0.08	2.61 (66.3)	0.44 (11.2)	1.57 (39.9)	1.64 (41.7)	0.78 (19.8)
-OIB-FT1-1-6C	双卡套 1/16	0.05 (1.3)	0.06	1.95 (49.6)	0.44 (11.2)	1.57 (39.9)	1.64 (41.7)	0.78 (19.8)
-OIB-FT2-2-6C	双卡套 1/8	0.06 (1.6)	0.08	1.95 (49.6)	0.44 (11.2)	1.57 (39.9)	1.64 (41.7)	0.78 (19.8)

1. 列出的尺寸和类型是标准的。其他尺寸和类型可根据要求提供，请参阅订购信息。
2. 所有尺寸供参考，我们可以根据实际情况作出更改。
3. 对于以上未显示的尺寸，请联系

工作压力 VS 温度

4路，6路，

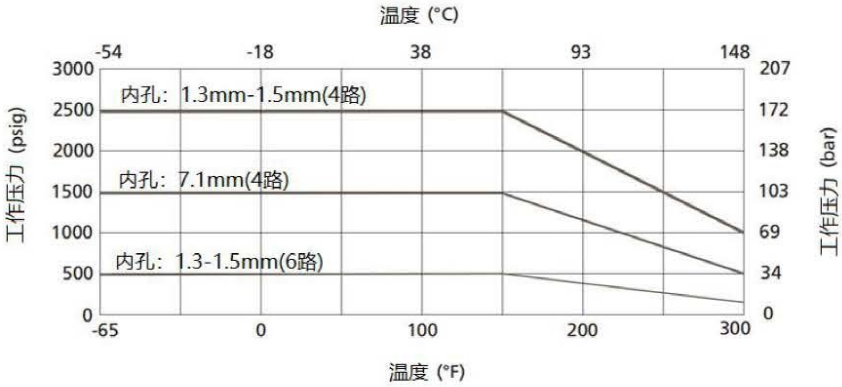

易可流体

六角棒料球阀

HBB 系列

概述

◎ 紧凑的设计；
◎ 用于阀座磨损补偿的自由浮球设计
◎ 较低的工作扭矩；
◎ 手柄颜色可选；
◎ 多种接口形式可选；
◎ 在最大工作压力下用氮气对每个阀门进行密封性能测试；
◎ 尺寸从 1/16 到 3/4 或 3 mm 到 18 mm；
◎ 提供 2、3、4、5、6 和 7 路模式，用于开关和切换；
◎ 最大工作压力：2000 psig (138 bar)
◎ 工作温度： -65℉ 至 300℉ (-54℃ 至 148℃)

结构与材质：

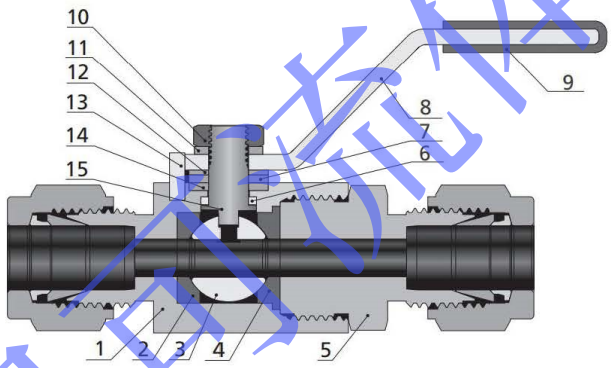

序号	部件	材 质			
		316 SS	304 SS	316L SS	黄铜
1	阀体	316 SS/A276	304 SS/A276	316L SS/A276	黄铜
2	前球座	PTFE/D1710			
3	阀球	316 SS/A276			
4	后球座	PTFE/D1710			
5	接头	316 SS/A276	304 SS/A276	316L SS/A276	黄铜
6	底部填料	PTFE/D1710			
7	垫片	316 SS/A276			
8	手柄	304 SS/A240 or 铝			
9	手柄套	塑料			
10	阀杆螺母	不锈钢			
11	垫片	不锈钢			
12	弹垫	S17700/A693			
13	定位销	不锈钢			
14	顶部填料	PTFE/D1710			
15	阀杆	316 SS/A276			

昊雨流体

详情描述：

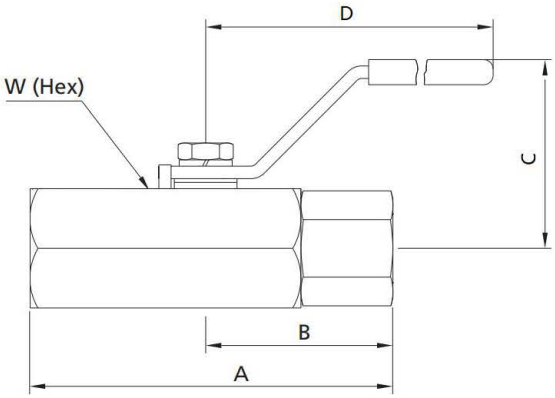

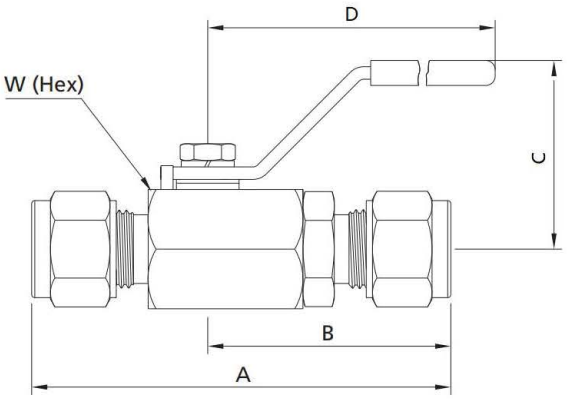

HBB 系列尺寸及数据：

产品编号	连接形式及尺寸	内孔 in.(mm)	Cv	尺寸数据 in.(mm)				
				A	B	C	D	W
-HBB-FN2-5	1/8 NPT 内螺纹	0.19 (4.8)	1.25	1.85 (47.0)	1.08 (27.4)	2.36 (60.0)	1.18 (30.0)	0.75 (19.1)
-HBB-FN4-5	1/4 NPT 内螺纹	0.19 (4.8)	1.25	1.85 (47.0)	1.08 (27.4)	2.36 (60.0)	1.18 (30.0)	0.75 (19.1)
-HBB-FN6-7	3/8 NPT 内螺纹	0.28 (7.1)	2.50	2.03 (51.6)	1.18 (30.0)	2.36 (60.0)	1.18 (30.0)	0.87 (22.2)
-HBB-FN8-9	1/2 NPT 内螺纹	0.35 (8.9)	6.25	2.08 (53.0)	1.18 (30.0)	3.15 (80.0)	1.54 (39.0)	1.00 (25.4)
-HBB-FN12-12	3/4 NPT 内螺纹	0.47 (12.0)	12.65	2.39 (60.7)	1.20 (30.5)	3.94 (100.0)	2.03 (50.7)	1.26 (32.0)
-HBB-FN16-16	1 NPT 内螺纹	0.63 (16.0)	17.35	3.00 (76.5)	1.50 (38.1)	3.94 (100.0)	2.15 (54.8)	1.50 (38.1)
-HBB-MN4-5	1/4 NPT 外螺纹	0.19 (4.8)	1.25	1.85 (47.0)	1.08 (27.4)	2.36 (60.0)	1.18 (30.0)	0.75 (19.1)
-HBB-MN6-7	3/8 NPT 外螺纹	0.28 (7.1)	2.50	2.03 (51.6)	1.18 (30.0)	2.36 (60.0)	1.18 (30.0)	0.87 (22.2)
-HBB-MN8-9	1/2 NPT 外螺纹	0.35 (8.9)	6.25	2.08 (53.0)	1.18 (30.0)	3.15 (80.0)	1.54 (39.0)	0.87 (22.2)
-HBB-MN12-12	3/4 NPT 外螺纹	0.47 (12.0)	12.65	2.39 (60.7)	1.20 (30.5)	3.94 (100.0)	2.03 (50.7)	1.26 (32.0)
-HBB-MN16-16	1 NPT 外螺纹	0.63 (16.0)	17.35	3.00 (76.5)	1.50 (38.1)	3.94 (100.0)	2.15 (54.8)	1.50 (38.1)
-HBB-FT4-5	双卡套 1/4	0.19 (4.8)	1.25	2.57 (65.2)	1.50 (38.1)	2.36 (60.0)	1.18 (30.0)	0.75 (19.1)
-HBB-FT6-7	双卡套 3/8	0.28 (7.1)	2.50	2.87 (72.9)	1.68 (42.7)	2.36 (60.0)	1.18 (30.0)	0.87 (22.2)
-HBB-FT8-9	双卡套 1/2	0.35 (8.9)	6.25	3.15 (80.0)	1.83 (46.5)	3.15 (80.0)	1.54 (39.0)	1.00 (25.4)
-HBB-FT12-12	双卡套 3/4	0.47 (12.0)	12.65	3.50 (88.9)	2.00 (50.8)	3.94 (100.0)	2.03 (50.7)	1.26 (32.0)
-HBB-FT16-16	双卡套 1	0.63 (16.0)	17.35	4.31 (109.5)	2.42 (61.5)	3.94 (100.0)	2.15 (54.8)	1.50 (38.1)

易可流体

HBB 系列尺寸及数据：

产品编号	连接形式及尺寸	内孔 in.(mm)	Cv	尺寸数据 in.(mm)				
				A	B	C	D	W
-HBB-MT6-5	双卡套 6mm	0.19 (4.8)	1.25	2.57 (65.2)	1.50 (38.1)	2.36 (60.0)	1.18 (30.0)	0.75 (19.1)
-HBB-MT8-5	双卡套 8mm	0.19 (4.8)	1.25	2.63 (66.8)	1.53 (38.8)	2.36 (60.0)	1.18 (30.0)	0.75 (19.1)
-HBB-MT10-7	双卡套 10mm	0.28 (7.1)	2.50	2.87 (72.9)	1.68 (42.7)	2.36 (60.0)	1.18 (30.0)	0.87 (22.2)
-HBB-MT12-9	双卡套 12mm	0.35 (8.9)	6.25	3.15 (80.0)	1.83 (46.5)	3.15 (80.0)	1.54 (39.0)	1.00 (25.4)
-HBB-MT14-9	双卡套 14mm	0.35 (8.9)	6.25	3.24 (82.2)	1.87 (47.5)	3.15 (80.0)	1.54 (39.0)	1.00 (25.4)
-HBB-MT16-12	双卡套 16mm	0.47 (12.0)	12.65	3.50 (88.9)	2.00 (50.8)	3.94 (100.0)	2.03 (50.7)	1.26 (32.0)
-HBB-MT18-12	双卡套 18mm	0.47 (12.0)	12.65	3.50 (88.9)	2.00 (50.8)	3.94 (100.0)	2.03 (50.7)	1.26 (32.0)
-HBB-MT22-16	双卡套 22mm	0.63 (16.0)	17.35	3.96 (100.6)	2.24 (57.1)	3.94 (100.0)	2.15 (54.8)	1.50 (38.1)
-HBB-MT25-16	双卡套 25mm	0.63 (16.0)	17.35	4.31 (109.5)	2.42 (61.5)	3.94 (100.0)	2.15 (54.8)	1.50 (38.1)

1. 列出的尺寸和类型是标准的。其他尺寸和类型可根据要求提供，请参阅订购信息。
2. 所有尺寸供参考，我们可以根据实际情况作出更改。
3. 对于以上未显示的尺寸，请联系

工作压力 VS. 温度

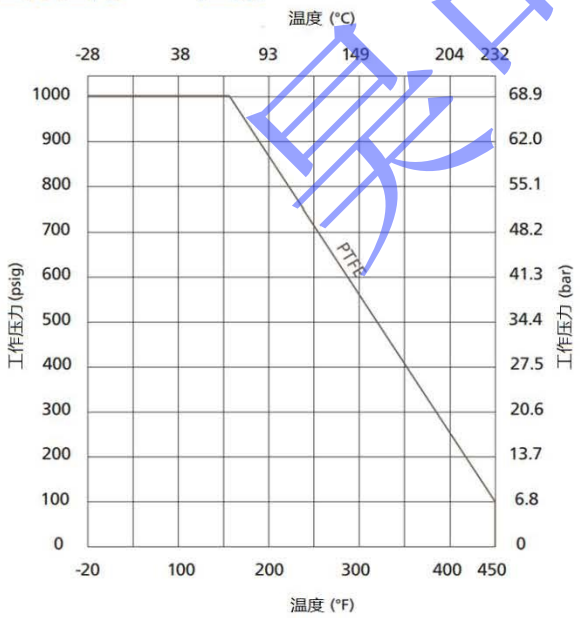

昊可流体

高性能球阀

HPB 系列

概述

- ◎ 较低的工作扭矩；
- ◎ 直通阀可以双向流动；
- ◎ 三通阀和角型阀的入口从底部进入；
- ◎ 可以连接气动执行器或电动执行器；
- ◎ 多种接口形式可选；
- ◎ 在最大工作压力下用氮气对每个阀门进行密封性能测试；
- ◎ 最大工作压力：6000 psig (414 bar)
- ◎ 工作温度： -65℉至 450℉ (-54℃至 232℃)

直通型

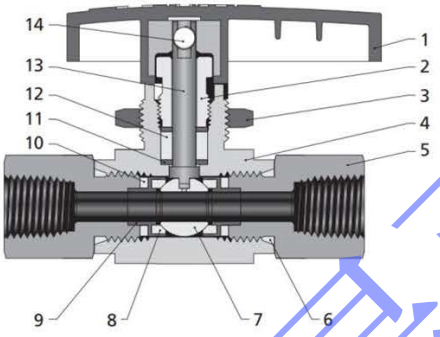

序号	部件	材质	
		不锈钢	黄铜
1	手柄	尼龙或铝	
2	填料螺丝	316 SS/A276	C34000/B453
3	面板螺母	316 SS/A276	C36000/B16
4	阀体	CF8M/A351	C37700/B283
5	接头	316 SS/A479	C36000/B16
6	O型圈	PTFE	
7	阀球	316 SS/A479	
8	球座	PTFE or PCTFE or PEEK	
9	球座定位	316 SS/A276	C36000/B16
10	填料	PTFE	
11	垫片	316/A276	
12	阀杆填料	PTFE or FKM or 氯丁橡胶 or NBR	
13	阀杆	316 SS/A276	
14	固定螺丝	不锈钢	

直角型

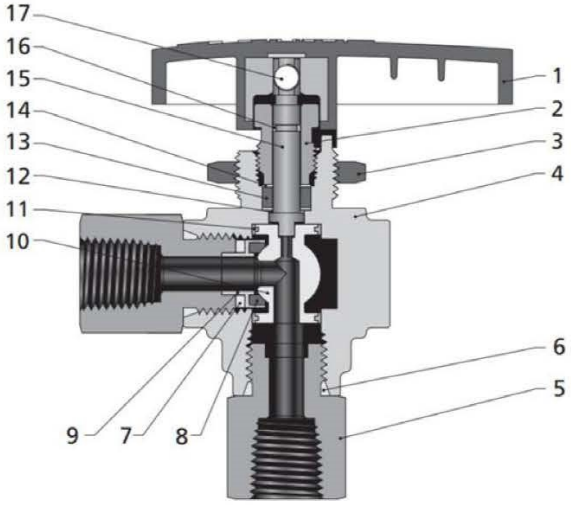

三通型

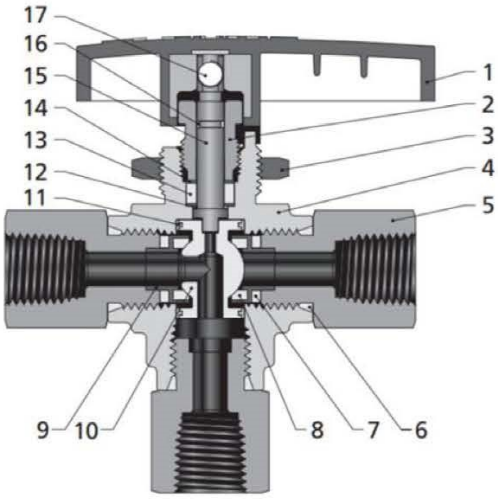

易可流体

序号	部件	材质	
		不锈钢	黄铜
1	手柄	尼龙或铝	
2	填料螺丝	316 SS/A276	C34000/B453
3	面板螺母	316 SS/A276	C36000/B16
4	阀体	CF8M/A351	C37700/B283
5	接头	316 SS/A479	C36000/B16
6	O型圈	PTFE	
7	填料	PTFE	
8	球座	PTFE or PCTFE or PEEK	
9	球座定位	316 SS/A276	C36000/B16
10	阀球	316 SS/A479	
11	耳轴轴承	PEEK	
12	阀杆支承环	PEEK	
13	阀杆填料	PTFE or FKM or 氯丁橡胶 or NBR	
14	垫片	316 SS/A276	
15	阀杆	316 SS/A276	
16	阀杆轴承	PTFE	
17	固定螺丝	不锈钢	

直通型

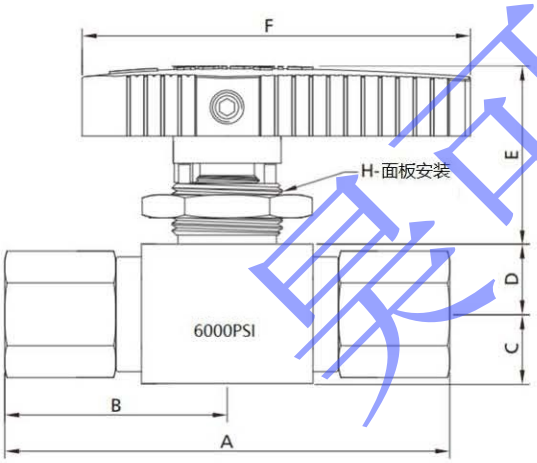

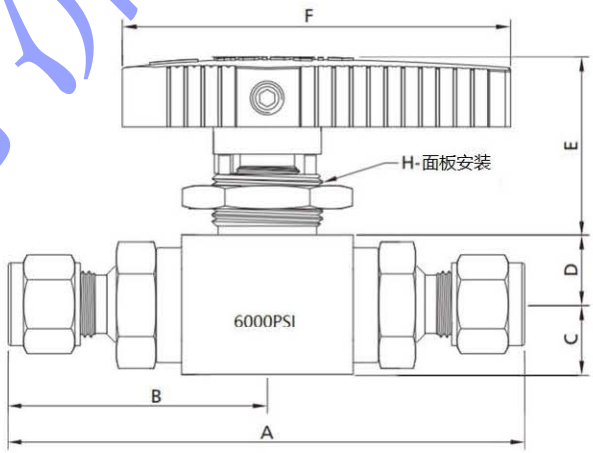

HPB 系列尺寸及数据：

产品编号	连接形式及尺寸	内孔 in.(mm)	Cv	尺寸数据 in.(mm)						
				A	B	C	D	E	F	H
-HPB-FN2-4	1/8 NPT 内螺纹	0.17 (4.2)	0.93	2.14 (54.4)	1.07 (27.2)	0.36 (9.2)	0.33 (8.5)	0.79 (20.0)	1.97 (50.0)	0.58 (14.7)
-HPB-FN4-6	1/4 NPT 内螺纹	0.25 (6.4)	2.34	3.02 (76.8)	1.51 (38.4)	0.48 (12.2)	0.48 (12.2)	1.24 (31.5)	2.64 (67.0)	0.77 (19.6)
-HPB-FN6-10	3/8 NPT 内螺纹	0.41 (10.3)	6.42	3.90 (99.0)	1.95 (49.5)	0.75 (19.1)	0.71 (18.0)	1.54 (39.0)	3.78 (96.0)	0.90 (22.9)
-HPB-FN8-10	1/2 NPT 内螺纹	0.41 (10.3)	6.42	4.30 (109.2)	2.15 (54.6)	0.75 (19.1)	0.71 (18.0)	1.54 (39.0)	3.78 (96.0)	0.90 (22.9)
-HPB-FN12-10	3/4 NPT 内螺纹	0.41 (10.3)	6.42	4.44 (112.8)	2.22 (56.4)	0.75 (19.1)	0.71 (18.0)	1.54 (39.0)	3.78 (96.0)	0.90 (22.9)

易可流体

HPB 系列尺寸及数据：

产品编号	连接形式及尺寸	内孔 in.(mm)	Cv	尺寸数据 in.(mm)						
				A	B	C	D	E	F	H
-HPB-MN2-4	1/8 NPT 外螺纹	0.17 (4.2)	0.93	2.36 (60.0)	1.18 (30.0)	0.36 (9.2)	0.33 (8.5)	0.79 (20.0)	1.97 (50.0)	0.58 (14.7)
-HPB-MN4-6	1/4 NPT 外螺纹	0.25 (6.4)	2.34	3.24 (82.2)	1.62 (41.1)	0.48 (12.2)	0.48 (12.2)	1.24 (31.5)	2.64 (67.0)	0.77 (19.6)
-HPB-MN6-6	3/8 NPT 外螺纹	0.25 (6.4)	2.34	3.24 (82.2)	1.62 (41.1)	0.48 (12.2)	0.48 (12.2)	1.24 (31.5)	2.64 (67.0)	0.77 (19.6)
-HPB-MN8-10	1/2 NPT 外螺纹	0.41 (10.3)	6.42	4.44 (112.8)	2.22 (56.4)	0.75 (19.1)	0.71 (18.0)	1.54 (39.0)	3.78 (96.0)	0.90 (22.9)
-HPB-MN12-10	3/4 NPT 外螺纹	0.41 (10.3)	6.42	4.44 (112.8)	2.22 (56.4)	0.75 (19.1)	0.71 (18.0)	1.54 (39.0)	3.78 (96.0)	0.90 (22.9)
-HPB-FT2-2	双卡套 1/8	0.09 (2.4)	0.21	2.72 (69.0)	1.36 (34.5)	0.36 (9.2)	0.33 (8.5)	0.79 (20.0)	1.97 (50.0)	0.58 (14.7)
-HPB-FT4-4	双卡套 1/4	0.17 (4.2)	0.93	3.48 (88.4)	1.74 (44.2)	0.36 (9.2)	0.33 (8.5)	0.79 (20.0)	1.97 (50.0)	0.58 (14.7)
-HPB-FT6-6	双卡套 3/8	0.25 (6.4)	2.34	3.60 (91.4)	1.80 (45.7)	0.48 (12.2)	0.48 (12.2)	1.24 (31.5)	2.64 (67.0)	0.77 (19.6)
-HPB-FT8-10	双卡套 1/2	0.41 (10.3)	6.42	4.68 (118.8)	2.34 (59.4)	0.75 (19.1)	0.71 (18.0)	1.54 (39.0)	3.78 (96.0)	0.90 (22.9)
-HPB-FT12-10	双卡套 3/4	0.41 (10.3)	6.42	4.68 (118.8)	2.34 (59.4)	0.75 (19.1)	0.71 (18.0)	1.54 (39.0)	3.78 (96.0)	0.90 (22.9)
-HPB-MT2-2	双卡套 3mm	0.09 (2.4)	0.21	2.72 (69.0)	1.36 (34.5)	0.36 (9.2)	0.33 (8.5)	0.79 (20.0)	1.97 (50.0)	0.58 (14.7)
-HPB-MT6-4	双卡套 6mm	0.17 (4.2)	0.93	3.48 (88.4)	1.74 (44.2)	0.36 (9.2)	0.33 (8.5)	0.79 (20.0)	1.97 (50.0)	0.58 (14.7)
-HPB-MT8-4	双卡套 8mm	0.25 (6.4)	2.34	3.56 (90.4)	1.78 (45.2)	0.48 (12.2)	0.48 (12.2)	1.24 (31.5)	2.64 (67.0)	0.77 (19.6)
-HPB-MT10-6	双卡套 10mm	0.25 (6.4)	2.34	3.60 (91.4)	1.80 (45.7)	0.48 (12.2)	0.48 (12.2)	1.24 (31.5)	2.64 (67.0)	0.77 (19.6)
-HPB-MT12-9h	双卡套 12mm	0.37 (9.5)	5.57	4.68 (118.8)	2.34 (59.4)	0.75 (19.1)	0.71 (18.0)	1.54 (39.0)	3.78 (96.0)	0.90 (22.9)
-HPB-MT14-10	双卡套 14mm	0.41 (10.3)	6.42	4.68 (118.8)	2.34 (59.4)	0.75 (19.1)	0.71 (18.0)	1.54 (39.0)	3.78 (96.0)	0.90 (22.9)
-HPB-MT18-10	双卡套 18mm	0.41 (10.3)	6.42	4.68 (118.8)	2.34 (59.4)	0.75 (19.1)	0.71 (18.0)	1.54 (39.0)	3.78 (96.0)	0.90 (22.9)

1. 列出的尺寸和类型是标准的。其他尺寸和类型可根据要求提供，请参阅订购信息。
2. 所有尺寸供参考，我们可以根据实际情况作出更改。
3. 对于以上未显示的尺寸，请联系

易可流体

直角型

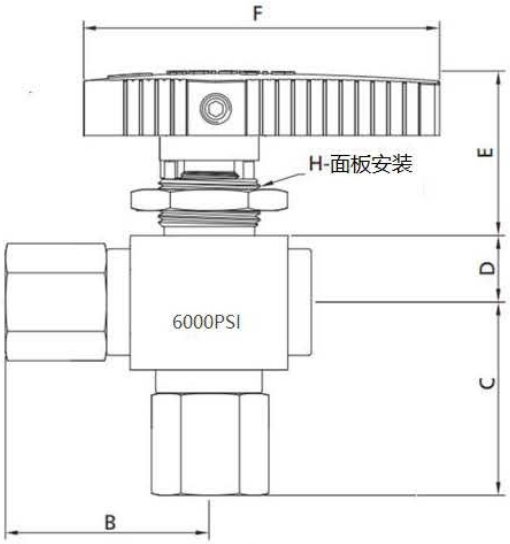

进口端

三通型

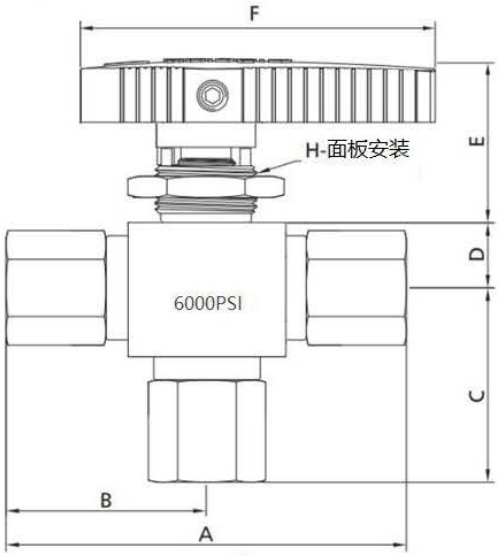

进口端

HPB 系列尺寸及数据:

产品编号	连接形式及尺寸	内孔 in.(mm)	Cv	尺寸数据 in.(mm)						
				A	B	C	D	E	F	H
-HPB-FN2-3-A	1/8 NPT 内螺纹	0.12 (3.0)	0.28	2.14 (54.4)	1.07 (27.2)	1.12 (28.5)	0.33 (8.5)	0.94 (23.9)	1.97 (50.0)	0.58 (14.7)
-HPB-FN2-3-3W										
-HPB-FN4-5-A	1/4 NPT 内螺纹	0.19 (4.7)	0.70	3.02 (76.8)	1.51 (38.4)	1.65 (41.9)	0.48 (12.2)	1.24 (31.5)	2.64 (67.0)	0.77 (19.6)
-HPB-FN4-5-3W										
-HPB-FN6-9h-A	3/8 NPT 内螺纹	0.39 (9.5)	3.48	3.90 (99.0)	1.95 (49.5)	2.29 (58.2)	0.71 (18.0)	1.54 (39.0)	3.78 (96.0)	0.90 (22.9)
-HPB-FN6-9h-3W										
-HPB-FN8-9h-A	1/2 NPT 内螺纹	0.39 (9.5)	3.48	4.30 (109.2)	2.15 (54.6)	0.75 (19.1)	0.71 (18.0)	1.54 (39.0)	3.78 (96.0)	0.90 (22.9)
-HPB-FN8-9h-3W										
-HPB-FN12-9h-A	3/4 NPT 内螺纹	0.39 (9.5)	3.48	4.44 (112.8)	2.22 (56.4)	0.75 (19.1)	0.71 (18.0)	1.54 (39.0)	3.78 (96.0)	0.90 (22.9)
-HPB-FN12-9h-3W										
-HPB-MN2-4-A	1/8 NPT 外螺纹	0.12 (3.0)	0.28	2.14 (54.4)	1.07 (27.2)	1.12 (28.5)	0.33 (8.5)	0.94 (23.9)	1.97 (50.0)	0.58 (14.7)
-HPB-MN2-4-3W										
-HPB-MN4-6-A	1/4 NPT 外螺纹	0.19 (4.7)	0.70	3.24 (82.2)	1.62 (41.1)	1.12 (28.5)	0.33 (8.5)	0.94 (23.9)	1.97 (50.0)	0.58 (14.7)
-HPB-MN4-6-3W										
-HPB-MN6-10-A	3/8 NPT 外螺纹	0.25 (6.4)	2.34	3.24 (82.2)	1.62 (41.1)	0.48 (12.2)	0.48 (12.2)	1.24 (25.0)	2.64 (67.0)	0.77 (19.6)
-HPB-MN6-10-3W										
-HPB-MN8-10-A	1/2 NPT 外螺纹	0.41 (10.3)	6.42	4.44 (112.8)	2.22 (56.4)	0.75 (19.1)	0.71 (18.0)	1.54 (39.0)	3.78 (96.0)	0.90 (22.9)
-HPB-MN8-10-3W										
-HPB-MN12-10-A	3/4 NPT 外螺纹	0.41 (10.3)	6.42	4.44 (112.8)	2.22 (56.4)	0.75 (19.1)	0.71 (18.0)	1.54 (39.0)	3.78 (96.0)	0.90 (22.9)
-HPB-MN12-10-SW										
-HPB-FT2-2-A	双卡套 1/8	0.09 (2.4)	0.21	2.72 (69.0)	1.36 (34.5)	0.36 (9.2)	0.33 (8.5)	0.79 (20.0)	1.97 (50.0)	0.58 (14.7)
-HPB-FT2-2-3W										
-HPB-FT4-4-A	双卡套 1/4	0.17 (4.2)	0.93	3.48 (88.4)	1.74 (44.2)	0.36 (9.2)	0.33 (8.5)	0.79 (20.0)	1.97 (50.0)	0.58 (14.7)
-HPB-FT4-4-3W										
-HPB-FT6-6-A	双卡套 3/8	0.25 (6.4)	2.34	3.60 (91.4)	1.80 (45.7)	0.48 (12.2)	0.48 (12.2)	1.24 (31.5)	2.64 (67.0)	0.77 (19.6)
-HPB-FT6-6--3W										
-HPB-FT8-10-A	双卡套 1/2	0.41 (10.3)	6.42	4.68 (118.8)	2.34 (59.4)	0.75 (19.1)	0.71 (18.0)	1.54 (39.0)	3.78 (96.0)	0.90 (22.9)
-HPB-FT8-10-3W										
-HPB-FT12-10-A	双卡套 3/4	0.41 (10.3)	6.42	4.68 (118.8)	2.34 (59.4)	0.75 (19.1)	0.71 (18.0)	1.54 (39.0)	3.78 (96.0)	0.90 (22.9)
-HPB-FT12-10-3W										

易可流体

HPB 系列尺寸及数据：

产品编号	连接形式及尺寸	内孔 in.(mm)	Cv	尺寸数据 in.(mm)						
				A	B	C	D	E	F	H
-HPB-MT3-2-A -HPB-MT3-2-3W	双卡套 3mm	0.09 (2.4)	0.21	2.72 (69.0)	1.36 (34.5)	0.36 (9.2)	0.33 (8.5)	0.79 (20.0)	1.97 (50.0)	0.58 (14.7)
-HPB-MT6-4-A -HPB-MT6-4-3W	双卡套 6mm	0.17 (4.2)	0.93	3.48 (88.4)	1.74 (44.2)	0.36 (9.2)	0.33 (8.5)	0.79 (20.0)	1.97 (50.0)	0.58 (14.7)
-HPB-MT8-4-A -HPB-MT8-4-3W	双卡套 8mm	0.25 (6.4)	2.34	3.56 (90.4)	1.78 (45.2)	0.48 (12.2)	0.48 (12.2)	1.24 (31.5)	2.64 (67.0)	0.77 (19.6)
-HPB-MT10-6-A -HPB-MT10-6-3W	双卡套 10mm	0.25 (6.4)	2.34	3.60 (91.4)	1.80 (45.7)	0.48 (12.2)	0.48 (12.2)	1.24 (31.5)	2.64 (67.0)	0.77 (19.6)
-HPB-MT12-9h-A -HPB-MT12-9h-3W	双卡套 12mm	0.37 (9.5)	5.57	4.68 (118.8)	2.34 (59.4)	0.75 (19.1)	0.71 (18.0)	1.54 (39.0)	3.78 (96.0)	0.90 (22.9)
-HPB-MT14-10-A -HPB-MT14-10-3W	双卡套 14mm	0.41 (10.3)	6.42	4.68 (118.8)	2.34 (59.4)	0.75 (19.1)	0.71 (18.0)	1.54 (39.0)	3.78 (96.0)	0.90 (22.9)
-HPB-MT18-10-A -HPB-MT18-10-3W	双卡套 18mm	0.41 (10.3)	6.42	4.68 (118.8)	2.34 (59.4)	0.75 (19.1)	0.71 (18.0)	1.54 (39.0)	3.78 (96.0)	0.90 (22.9)

1. 列出的尺寸和类型是标准的。其他尺寸和类型可根据要求提供，请参阅订购信息。
2. 所有尺寸供参考，我们可以根据实际情况作出更改。
3. 对于以上未显示的尺寸，请联系

工作压力 VS. 温度

温度范围：

填料材质	温度范围 °F (°C)
PTFE	-65 to 450 (-54 to 232)
丁纳橡胶	-40 to 250 (-40 to 121)
FKM	-15 to 450 (-26 to 232)
氯丁橡胶	-40 to 250 (-40 to 121)

昊可流体

耳轴球阀

TB & TBH 系列

概述

◎ 双密封固定阀球；
◎ 阀座密封自动补偿；
◎ 较低的工作扭矩；
◎ 直通阀可以双向流动；
◎ 三通阀和角型阀的入口从底部进入；
◎ 可以连接气动执行器或电动执行器；
◎ 紧凑的最大流量设计；
◎ 弹簧负载阀座，减少因压力波动造成的阀座磨损；
◎ 耳轴式阀球，防止阀球爆裂；
◎ 在最大工作压力下用氮气对每个阀门进行密封性能测试；
◎ 最大工作压力：

TB 系列：6000 psig (414 bar)

TBH 系列：6000 psig (689 bar)

◎ 工作温度： -0℉ 至 450℉ (-18℃ 至 232℃)

结构与材质

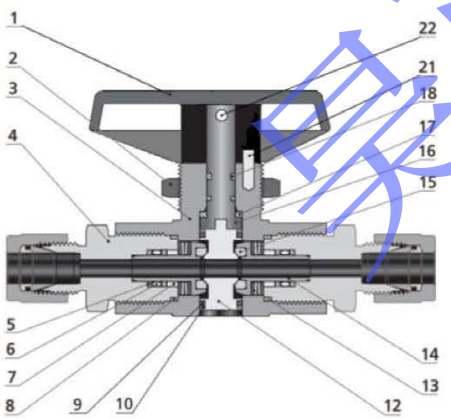

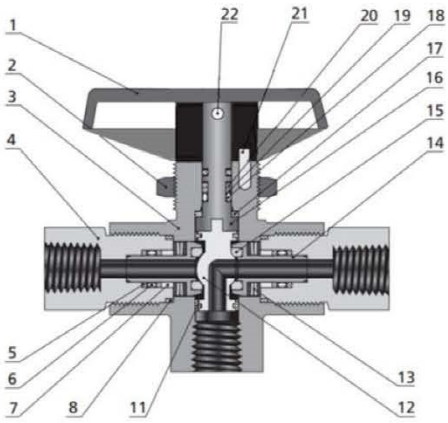

序号	部件	材质	
		316 SS	
		2-way	3-way
1	手柄	尼龙或铝	
2	面板螺母	316 SS/B783	
3	阀体	316 SS/A479	316 SS/A182
4	接头	316 SS/A479	
5	阀座支承环	PTFE	
6	阀座O型圈	FKM	
7	阀座导轨	316 SS/A276	
8	接头密封圈	PTFE/D1710	
9	耳轴O型圈	FKM	——
10	耳轴支承环	PTFE	——
11	耳轴轴承	——	PEEK
12	阀球	316 SS/A276	S21800/A276
13	阀座碟环	合金 X-750/AMS 5542	
14	阀座定位	316 SS/A276	
15	球座	PTFE or PEEK or PCTFE	
16	阀杆	316 SS/A276	
17	垫片	PTFE	PEEK
18	阀杆O型圈	FKM	
19	二级阀杆支承环	——	PTFE/D710
20	一级阀杆支承环	——	PEEK
21	定位销	不锈钢	
22	固定螺丝	不锈钢	

昊可流体

直通型

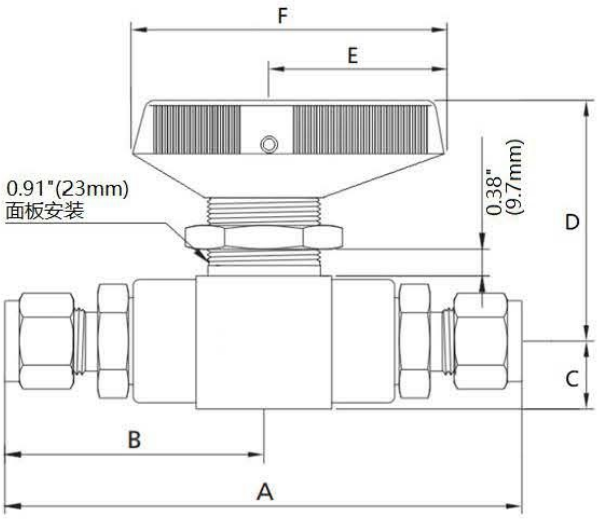

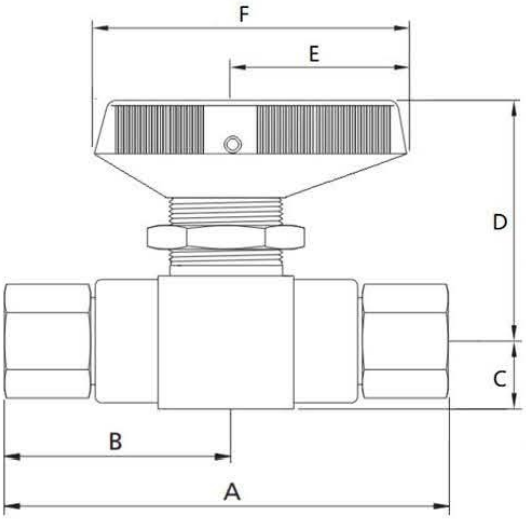

TB 系列-6000PSI

产品编号	连接形式及尺寸	内孔 in.(mm)	Cv	尺寸数据 in.(mm)					
				A	B	C	D	E	F
-TB-FN2-5	1/8 NPT 内螺纹	0.19 (4.8)	1.2	2.94 (74.7)	1.47 (37.3)	0.50 (12.7)	1.88 (47.7)	1.57 (40.0)	2.56 (65.0)
-TB-FN4-5	1/4 NPT 内螺纹	0.19 (4.8)	1.2	2.94 (74.7)	1.47 (37.3)	0.50 (12.7)	1.88 (47.7)	1.57 (40.0)	2.56 (65.0)
-TB-FN6-7	3/8 NPT 内螺纹	0.19 (4.8)	1.2	3.93 (99.8)	1.97 (49.9)	0.50 (12.7)	1.88 (47.7)	1.57 (40.0)	2.56 (65.0)
-TB-FN8-5	1/2 NPT 内螺纹	0.19 (4.8)	1.2	4.25 (108)	2.13 (54.0)	0.50 (12.7)	1.88 (47.7)	1.57 (40.0)	2.56 (65.0)
-TB-FT4-5	双卡套 1/4	0.19 (4.8)	1.2	4.09 (103.8)	2.04 (51.9)	0.50 (12.7)	1.88 (47.7)	1.57 (40.0)	2.56 (65.0)
-TB-FT6-5	双卡套 3/8	0.19 (4.8)	1.2	4.25 (108)	2.13 (54.0)	0.50 (12.7)	1.88 (47.7)	1.57 (40.0)	2.56 (65.0)
-TB-FT8-5	双卡套 1/2	0.19 (4.8)	1.2	4.60 (116.8)	2.30 (58.4)	0.50 (12.7)	1.88 (47.7)	1.57 (40.0)	2.56 (65.0)
-TB-MT4-5	双卡套 6mm	0.19 (4.8)	1.2	4.09 (103.8)	2.04 (51.9)	0.50 (12.7)	1.88 (47.7)	1.57 (40.0)	2.56 (65.0)
-TB-MT8-5	双卡套 8mm	0.19 (4.8)	1.2	4.14 (105.2)	2.07 (52.6)	0.50 (12.7)	1.88 (47.7)	1.57 (40.0)	2.56 (65.0)
-TB-MT10-5	双卡套 10mm	0.19 (4.8)	1.2	4.25 (108)	2.13 (54.0)	0.50 (12.7)	1.88 (47.7)	1.57 (40.0)	2.56 (65.0)
-TB-MT12-5	双卡套 12mm	0.19 (4.8)	1.2	4.60 (116.8)	2.30 (58.4)	0.50 (12.7)	1.88 (47.7)	1.57 (40.0)	2.56 (65.0)

TBH 系列-10000PSI

产品编号	连接形式及尺寸	内孔 in.(mm)	Cv	尺寸数据 in.(mm)					
				A	B	C	D	E	F
-TBH-FN2-5	1/8 NPT 内螺纹	0.19 (4.8)	1.2	2.94 (74.7)	1.47 (37.3)	0.50 (12.7)	1.88 (47.7)	1.57 (40.0)	2.56 (65.0)
-TBH-FN4-5	1/4 NPT 内螺纹	0.19 (4.8)	1.2	3.93 (99.8)	1.96 (44.9)	0.50 (12.7)	1.88 (47.7)	1.57 (40.0)	2.56 (65.0)
-TBH-FN8-5	1/2 NPT 内螺纹	0.19 (4.8)	1.2	4.25 (108)	2.13 (54.0)	0.50 (12.7)	1.88 (47.7)	1.57 (40.0)	2.56 (65.0)

易可流体

TBH 系列-10000PSI

产品编号	连接形式及尺寸	内孔 in.(mm)	Cv	尺寸数据 in.(mm)					
				A	B	C	D	E	F
-TBH-FT4-5	双卡套 1/4	0.19 (4.8)	1.2	4.09 (103.8)	2.04 (51.9)	0.50 (12.7)	1.88 (47.7)	1.57 (40.0)	2.56 (65.0)
-TBH-FT6-5	双卡套 3/8	0.19 (4.8)	1.2	4.25 (108)	2.13 (54.0)	0.50 (12.7)	1.88 (47.7)	1.57 (40.0)	2.56 (65.0)
-TBH-FT8-5	双卡套 1/2	0.19 (4.8)	1.2	4.60 (116.8)	2.30 (58.4)	0.50 (12.7)	1.88 (47.7)	1.57 (40.0)	2.56 (65.0)
-TBH-MT4-5	双卡套 6mm	0.19 (4.8)	1.2	4.09 (103.8)	2.04 (51.9)	0.50 (12.7)	1.88 (47.7)	1.57 (40.0)	2.56 (65.0)
-TBH-MT8-5	双卡套 8mm	0.19 (4.8)	1.2	4.14 (105.2)	2.07 (52.6)	0.50 (12.7)	1.88 (47.7)	1.57 (40.0)	2.56 (65.0)
-TBH-MT10-5	双卡套 10mm	0.19 (4.8)	1.2	4.25 (108)	2.13 (54.0)	0.50 (12.7)	1.88 (47.7)	1.57 (40.0)	2.56 (65.0)
-TBH-MT12-5	双卡套 12mm	0.19 (4.8)	1.2	4.60 (116.8)	2.30 (58.4)	0.50 (12.7)	1.88 (47.7)	1.57 (40.0)	2.56 (65.0)

三通型

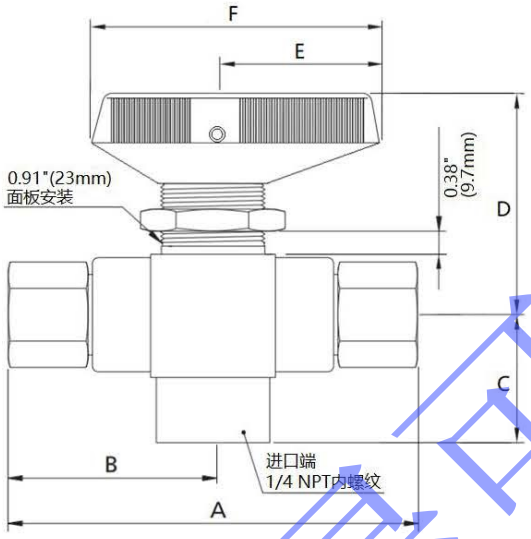

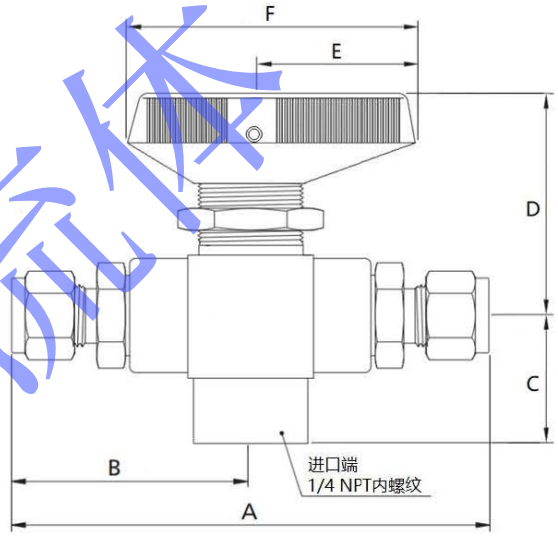

TB 系列-6000PSI

产品编号	连接形式及尺寸	内孔 in.(mm)	Cv	尺寸数据 in.(mm)					
				A	B	C	D	E	F
-TB-FN2-5-3W	1/8 Female NPT	0.19 (4.8)	0.75	2.94 (74.7)	1.47 (37.3)	1.06 (26.9)	1.88 (47.7)	1.57 (40.0)	2.56 (65.0)
-TB-FN4-5-3W	1/4 Female NPT	0.19 (4.8)	0.75	2.94 (74.7)	1.47 (37.3)	1.06 (26.9)	1.88 (47.7)	1.57 (40.0)	2.56 (65.0)
-TB-FN6-7-3W	3/8 Female NPT	0.19 (4.8)	0.75	3.93 (99.8)	1.97 (49.9)	1.06 (26.9)	1.88 (47.7)	1.57 (40.0)	2.56 (65.0)
-TB-FN8-9-3W	1/2 Female NPT	0.19 (4.8)	0.75	4.25 (108)	2.13 (54.0)	1.06 (26.9)	1.88 (47.7)	1.57 (40.0)	2.56 (65.0)
-TB-FT4-5-3W	1/4 Tube	0.19 (4.8)	0.75	4.09 (103.8)	2.04 (51.9)	1.06 (26.9)	1.88 (47.7)	1.57 (40.0)	2.56 (65.0)
-TB-FT6-5-3W	3/8 Tube	0.19 (4.8)	0.75	4.25 (108)	2.13 (54.0)	1.06 (26.9)	1.88 (47.7)	1.57 (40.0)	2.56 (65.0)
-TB-FT8-5-3W	1/2 Tube	0.19 (4.8)	0.75	4.60 (116.8)	2.30 (58.4)	1.06 (26.9)	1.88 (47.7)	1.57 (40.0)	2.56 (65.0)
-TB-MT4-5-3W	6mm Tube	0.19 (4.8)	0.75	4.09 (103.8)	2.04 (51.9)	1.06 (26.9)	1.88 (47.7)	1.57 (40.0)	2.56 (65.0)
-TB-MT8-5-3W	8mm Tube	0.19 (4.8)	0.75	4.14 (105.2)	2.07 (52.6)	1.06 (26.9)	1.88 (47.7)	1.57 (40.0)	2.56 (65.0)
-TB-MT10-5-3W	10mm Tube	0.19 (4.8)	0.75	4.25 (108)	2.13 (54.0)	1.06 (26.9)	1.88 (47.7)	1.57 (40.0)	2.56 (65.0)
-TB-MT12-5-3W	12mm Tube	0.19 (4.8)	0.75	4.60 (116.8)	2.30 (58.4)	1.06 (26.9)	1.88 (47.7)	1.57 (40.0)	2.56 (65.0)

易可流体

TBH 系列-10000PSI

产品编号	连接形式及尺寸	内孔 in.(mm)	Cv	尺寸数据 in.(mm)					
				A	B	C	D	E	F
-TBH-FN2-5-3W	1/8 Female NPT	0.19 (4.8)	0.75	2.94 (74.7)	1.47 (37.3)	1.06 (26.9)	1.88 (47.7)	1.57 (40.0)	2.56 (65.0)
-TBH-FN4-5-3W	1/4 Female NPT	0.19 (4.8)	0.75	2.94 (74.7)	1.47 (37.3)	1.06 (26.9)	1.88 (47.7)	1.57 (40.0)	2.56 (65.0)
-TBH-FN8-9-3W	1/2 Female NPT	0.19 (4.8)	0.75	4.25 (108)	2.13 (54.0)	1.06 (26.9)	1.88 (47.7)	1.57 (40.0)	2.56 (65.0)
-TBH-FT4-5-3W	1/4 Tube	0.19 (4.8)	0.75	4.09 (103.8)	2.04 (51.9)	1.06 (26.9)	1.88 (47.7)	1.57 (40.0)	2.56 (65.0)
-TBH-FT6-5-3W	3/8 Tube	0.19 (4.8)	0.75	4.25 (108)	2.13 (54.0)	1.06 (26.9)	1.88 (47.7)	1.57 (40.0)	2.56 (65.0)
-TBH-FT8-5-3W	1/2 Tube	0.19 (4.8)	0.75	4.60 (116.8)	2.30 (58.4)	1.06 (26.9)	1.88 (47.7)	1.57 (40.0)	2.56 (65.0)
-TBH-MT4-5-3W	6mm Tube	0.19 (4.8)	0.75	4.09 (103.8)	2.04 (51.9)	1.06 (26.9)	1.88 (47.7)	1.57 (40.0)	2.56 (65.0)
-TBH-MT8-5-3W	8mm Tube	0.19 (4.8)	0.75	4.14 (105.2)	2.07 (52.6)	1.06 (26.9)	1.88 (47.7)	1.57 (40.0)	2.56 (65.0)
-TBH-MT10-5-3W	10mm Tube	0.19 (4.8)	0.75	4.25 (108)	2.13 (54.0)	1.06 (26.9)	1.88 (47.7)	1.57 (40.0)	2.56 (65.0)
-TBH-MT12-5-3W	12mm Tube	0.19 (4.8)	0.75	4.60 (116.8)	2.30 (58.4)	1.06 (26.9)	1.88 (47.7)	1.57 (40.0)	2.56 (65.0)

1. 列出的尺寸和类型是标准的。其他尺寸和类型可根据要求提供，请参阅订购信息。
2. 所有尺寸供参考，我们可以根据实际情况作出更改。
3. 对于以上未显示的尺寸，请联系

工作压力 VS. 温度

TB 系列

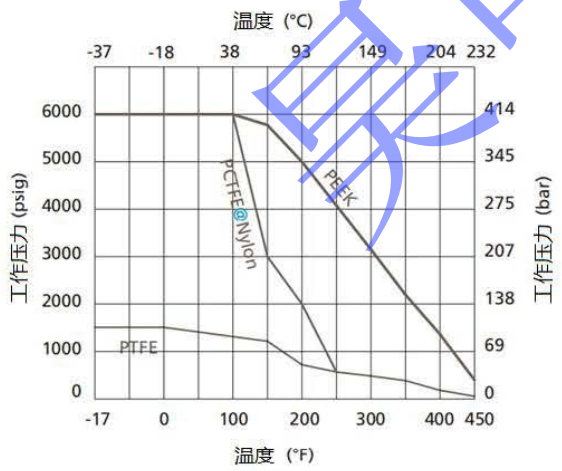

TBH 系列

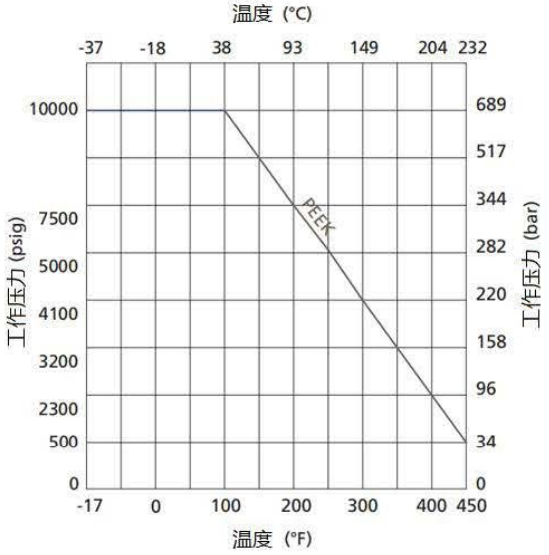

TB & TBH 系列密封套件（安装包）

1. 密封套件包含与原始阀门完全相同材料的部件；
2. 订购安装包，填写订购编号时，请添加 SK。示例：TBSS-FN4-5-3W-SK。

易可流体

一片式铸造球阀

1PB 系列

概述：

◎ 铸造阀体；
◎ 双向流动；
◎ 在最大工作压力下对每个阀门进行密封性能测试；
◎ 最大工作压力：300 psig (20 bar)
◎ 工作温度： -65℉至 300℉ (-54℃至 148℃)

结构与尺寸：

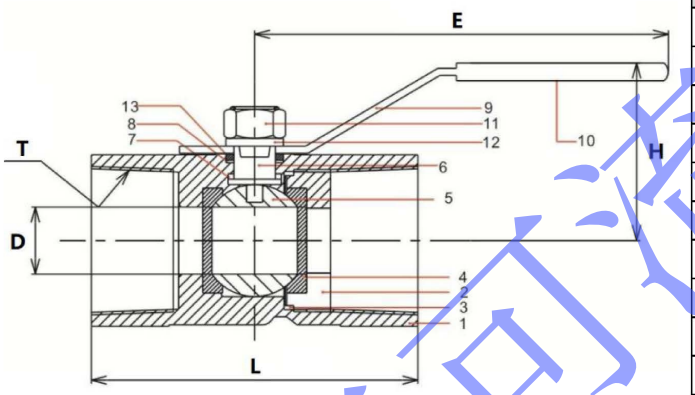

序号	部件	材质	
		SS 316	SS 304
1	阀体	SS 316	SS304
2	调节螺栓	SS 316	SS304
3	垫片	SS 316	SS304
4	填料	PTFE	
5	阀球	SS 316	SS304
6	球杆	SS 316	SS304
7	球杆垫	PTFE	
8	垫片	SS 316	SS304
9	手柄	不锈钢	
10	手柄套	塑料	
11	锁紧螺帽	不锈钢	
12	定位垫	不锈钢	
13	O 型圈	NBR 或 FKM	

吴可流体

1PB 系列尺寸及数据：

产品编号	连接形式及尺寸 T	CV	尺寸数据 (mm)			
			D	L	H	E
-1PB-FN4-5	1/4 NPT 内螺纹	1.3	5	41	35	65
-1PB-FN6-7	3/8 NPT 内螺纹	3.8	7	45	37	70
-1PB-FN8-9	1/2 NPT 内螺纹	6.3	9	55	41	85
-1PB-FN12-12	3/4 NPT 内螺纹	11	12	59	44	90
-1PB-FN16-15	1 NPT 内螺纹	13	15	70	45	105
-1PB-FN20-20	1 1/4 NPT 内螺纹	50	20	76	49	115
-1PB-FN24-25	1 1/2 NPT 内螺纹	93	25	84	56	140
-1PB-FN32-32	2 NPT 内螺纹	110	32	97	62	140
-1PB-FN40-38	2 1/2 NPT 内螺纹	130	38	124	95	180
-1PB-FN50-49	3 NPT 内螺纹	260	49	148	105	180
-1PB-FN64-65	3 NPT 内螺纹	370	65	185	117	220

1. 螺纹有 BSPT(R)螺纹、BSPP(G)螺纹可选。
2. 所有尺寸供参考，我们可以根据实际情况作出更改。
3. 对于以上未显示的尺寸，请联系

两片式铸造球阀

2PB 螺纹系列

概述：

◎ 铸造阀体；
◎ 全通径设计；
◎ 双向流动；
◎ 在最大工作压力下对每个阀门进行密封性能测试；
◎ 最大工作压力：600 psig (40 bar)
◎ 工作温度： -65℉ 至 300℉ (-54℃至 148℃)

结构与尺寸：

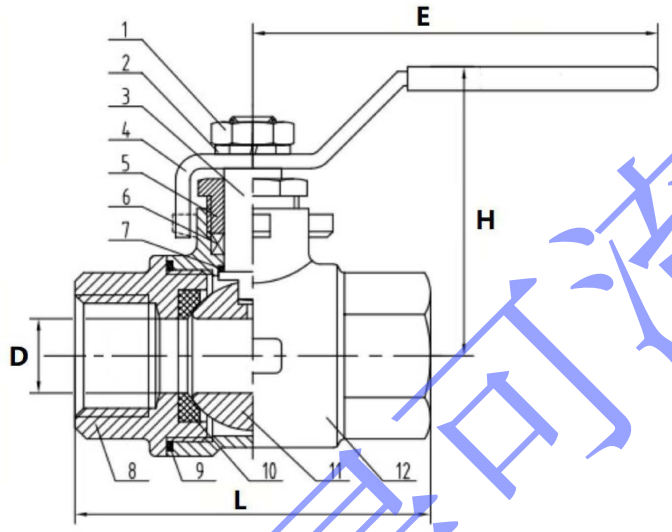

序号	部件	材质	
		SS 316	SS 304
1	锁紧螺帽	不锈钢	
2	弹垫	不锈钢	
3	球杆	SS 316	SS304
4	手柄	不锈钢	
5	调节螺栓	SS 316	SS304
6	球杆填料	PTFE	
7	球杆垫片	PTFE	
8	前阀体	SS 316	SS304
9	阀体填料	PTFE	
10	阀球填料	PTFE	
11	阀球	SS 316	SS304
12	后阀体	SS 316	SS304

2PB 螺纹系列尺寸及数据：

产品编号	连接形式及尺寸 T	CV	尺寸数据 (mm)			
			D	L	H	E
-2PB-FN4-10	1/4 NPT 内螺纹	6.5	10.5	55	50	100
-2PB-FN6-12	3/8 NPT 内螺纹	9.7	12	55	50	100
-2PB-FN8-15	1/2 NPT 内螺纹	13	15	62	60	130
-2PB-FN12-20	3/4 NPT 内螺纹	50	20	72	64	130
-2PB-FN16-25	1 NPT 内螺纹	93	25	84	71	165
-2PB-FN20-32	1 1/4 NPT 内螺纹	110	32	97	78	165
-2PB-FN24-38	1 1/2 NPT 内螺纹	130	38	104	86	190
-2PB-FN32-49	2 NPT 内螺纹	270	49	120	95	190
-2PB-FN40-62	2 1/2 NPT 内螺纹	330	62	150	130	215
-2PB-FN50-76	3 NPT 内螺纹	500	76	164	148	250
-2PB-FN64-96	4 NPT 内螺纹	800	96	200	180	280

1. 螺纹有 BSPT(R)螺纹、BSPP(G)螺纹可选。
2. 所有尺寸供参考，我们可以根据实际情况作出更改。
3. 对于以上未显示的尺寸，请联系

易可流体

两片式铸造球阀

2PB 法兰系列

概述：

◎ 铸造阀体；
◎ 全通径设计；
◎ 双向流动；
◎ 在最大工作压力下对每个阀门进行密封性能测试；
◎ 最大工作压力：600 psig (40 bar)
◎ 工作温度： -65℉至 300℉ (-54℃至 148℃)

结构与尺寸：

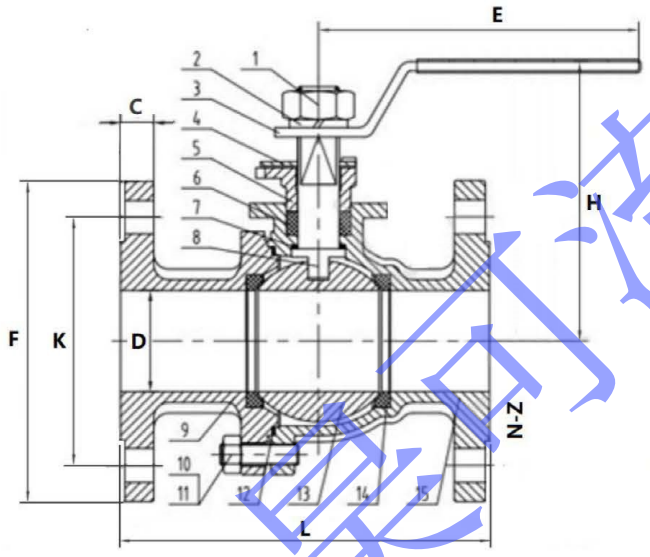

序号	部件	材质	
		SS 316	SS 304
1	锁紧螺帽	不锈钢	
2	弹垫	不锈钢	
3	手柄	不锈钢	
4	定向片	不锈钢	
5	调节螺栓	SS 316	SS304
6	球杆填料	PTFE	
7	球杆垫片	PTFE	
8	球杆	SS 316	SS304
9	前阀体	SS 316	SS304
10/11	螺栓	不锈钢	
12	阀体填料	PTFE	
13	阀球	SS 316	SS304
14	阀球填料	PTFE	
15	后阀体	SS 316	SS304

吴可流体

2PB 法兰系列尺寸及数据：

产品编号	法兰尺寸	CV	尺寸数据（mm）							
			D	K	F	C	N-Z	L	H	E
-2PB-AF-CL150	1/2″	13	15	60.5	89	11.2	4*15.7	108	74	120
-2PB-AF12-CL150	3/4″	50	20	69.9	98.6	12.7	4*15.7	117	79	120
-2PB-AF16-CL150	1″	93	25	79.3	108	14.2	4*15.7	127	88	145
-2PB-AF20-CL150	1 1/4″	110	32	88.9	117	15.7	4*15.7	140	100	145
-2PB-AF24-CL150	1 1/2″	130	38	98.6	127	17.5	4*15.7	165	113	160
-2PB-AF32-CL150	2″	270	49	120.7	152	19	4*19	178	121	170
-2PB-AF40-CL150	2 1/2″	330	65	139.7	178	22.4	4*19	190	134	230
-2PB-AF50-CL150	3″	500	80	152.4	190	24	4*19	203	141	260
-2PB-AF64-CL150	4″	800	100	190.5	228	24	8*19	229	153	300

1. 因法兰标准较多。本表数据是美标 B16.5-CL150 标准。如需其他标准，请告知标准号及压力等级。
2. 所有尺寸供参考，我们可以根据实际情况作出更改。
3. 对于以上未显示的尺寸，请联系

三片式铸造球阀

3PB 系列

概述：

- ◎ 铸造阀体；
- ◎ 全通径设计；
- ◎ 双向流动；
- ◎ 在最大工作压力下对每个阀门进行密封性能测试；
- ◎ 最大工作压力：1000 psig (69 bar)
- ◎ 工作温度： -20℉至 450℉ (-28℃至 232℃)

结构与尺寸：

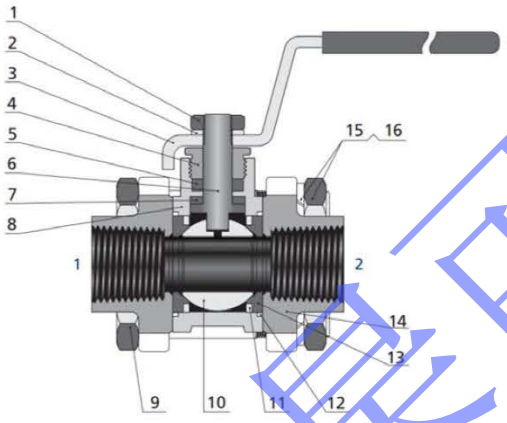

序号	部件	材 质
1	阀杆螺母	Gr. 8M/A194
2	垫片	304 SS
3	手柄	304 SS/A240 (with vinyl sleeve)
4	填料压盖	316 SS/A276 or 304 SS/A276
5	填料	PTFE/D1710
6	阀杆	316 SS/A276 or 304 SS/A276
7	阀杆轴承	PTFE/D1710
8	阀体	316 SS/A276 or 304 SS/A276
9	阀体螺栓	Gr. 8M/A193
10	阀球	316 SS/A276 or 304 SS/A276
11	支承环	316 SS/A240 or 304 SS/A240
12	密封圈	PTFE/D1710
13	球座	PTFE/D1710
14	法兰	316 SS/A276 or 304 SS/A276
15	垫片	304 SS
16	螺母	Gr. 8M/A194

美可流体

详情描述：

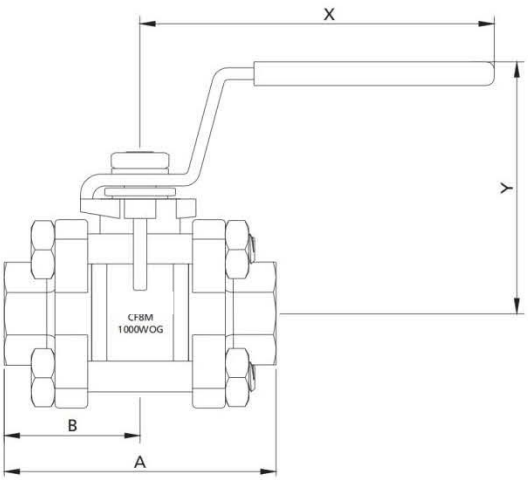

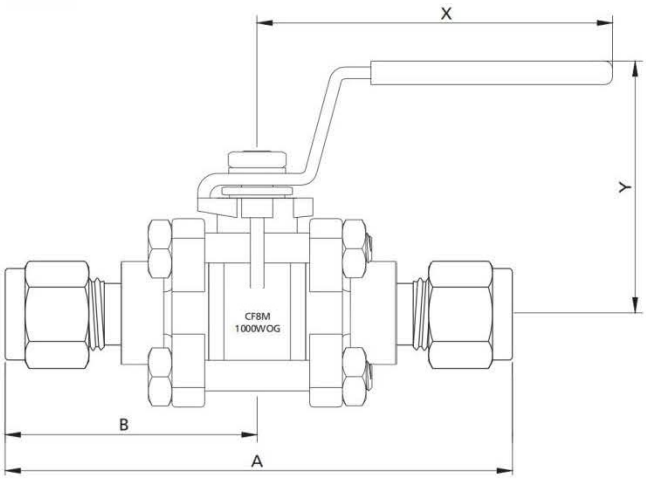

3PB 系列尺寸及数据：

产品编号	连接形式及尺寸	内孔 in.(mm)	Cv	尺寸数据 in.(mm)			
				A	B	X	Y
-3PB-FN2-5	1/8 NPT 内螺纹	0.19 (4.8)	1.20	2.05 (52.0)	1.03 (26.0)	2.69 (68.3)	1.46 (37.0)
-3PB-FN4-7	1/4 NPT 内螺纹	0.28 (7.1)	3.80	2.63 (66.8)	1.31 (33.4)	2.69 (68.3)	1.46 (37.0)
-3PB-FN6-13	3/8 NPT 内螺纹	0.50 (12.7)	11.3	2.57 (65.2)	1.28 (32.6)	3.94 (100.0)	2.19 (55.7)
-3PB-FN8-15	1/2 NPT 内螺纹	0.59 (15.0)	13.0	2.74 (69.6)	1.37 (34.8)	3.94 (100.0)	2.19 (55.7)
-3PB-FN12-20	3/4 NPT 内螺纹	0.79 (20.0)	50.0	3.15 (80.0)	1.57 (40.0)	5.18 (131.5)	2.66 (67.5)
-3PB-FN16-25	1 NPT 内螺纹	0.98 (25.0)	93.0	3.00 (76.5)	1.50 (38.1)	5.95 (151.2)	3.08 (78.2)
-3PB-FN20-32	1 1/4 NPT 内螺纹	1.26 (32.0)	110	4.33 (110.0)	2.17 (55.0)	6.14 (156.0)	3.19 (81.0)
-3PB-FN24-38	1 1/2 NPT 内螺纹	1.50 (38.1)	130	4.72 (120.0)	2.36 (60.0)	7.19 (182.5)	3.70 (94.0)
-3PB-FN32-50	2 NPT 内螺纹	1.97 (50.0)	270	5.51 (140.0)	2.75 (70.0)	7.19 (182.5)	4.11 (104.5)
-3PB-FN40-63	2 1/2 NPT 内螺纹	2.50 (63.5)	350	7.28 (185.0)	3.64 (92.5)	9.92 (252.0)	5.16 (131.0)
-3PB-FN50-76	3 NPT 内螺纹	2.99 (76.0)	500	8.07 (205.0)	4.04 (102.5)	9.92 (252.0)	5.47 (139.0)
-3PB-FT4-5	双卡套 1/4	0.19 (4.8)	1.25	2.63 (66.8)	1.31 (33.4)	2.69 (68.3)	1.46 (37.0)
-3PB-FT6-7	双卡套 3/8	0.28 (7.1)	2.50	2.63 (66.8)	1.31 (33.4)	2.69 (68.3)	1.46 (37.0)
-3PB-FT8-10	双卡套 1/2	0.41 (10.5)	7.40	4.04 (103)	2.02 (51.3)	3.94 (100.0)	2.19 (55.7)
-3PB-FT12-15	双卡套 3/4	0.59 (15.0)	13.0	4.33 (110)	2.17 (55.0)	3.94 (100.0)	2.19 (55.7)
-3PB-FT16-20	双卡套 1	0.79 (20.0)	50.0	5.12 (130.0)	2.56 (65.0)	5.18 (131.5)	2.66 (67.5)
-3PB-MT6-5	双卡套 6mm	0.19 (4.8)	1.25	2.63 (66.8)	1.31 (33.4)	2.69 (68.3)	1.46 (37.0)
-3PB-MT8-5	双卡套 8mm	0.19 (4.8)	1.25	2.63 (66.8)	1.31 (33.4)	2.69 (68.3)	1.46 (37.0)
-3PB-MT10-7	双卡套 10mm	0.28 (7.1)	2.50	2.63 (66.8)	1.31 (33.4)	2.69 (68.3)	1.46 (37.0)
-3PB-MT12-10	双卡套 12mm	0.41 (10.5)	7.40	4.04 (103)	2.02 (51.3)	3.94 (100.0)	2.19 (55.7)
-3PB-MT14-10	双卡套 14mm	0.41 (10.5)	7.40	4.04 (103)	2.02 (51.3)	3.94 (100.0)	2.19 (55.7)
-3PB-MT16-10	双卡套 16mm	0.41 (10.5)	7.40	4.04 (106)	2.02 (51.3)	3.94 (100.0)	2.19 (55.7)
-3PB-MT18-15	双卡套 18mm	0.59 (15.0)	13.0	4.33 (110)	2.17 (55.0)	3.94 (100.0)	2.19 (55.7)
-3PB-MT20-15	双卡套 22mm	0.59 (15.0)	13.0	4.56 (116)	2.28 (58.0)	3.94 (100.0)	2.19 (55.7)
-3PB-MT25-20	双卡套 25mm	0.79 (20.0)	50.0	5.12 (130.0)	2.56 (65.0)	5.18 (131.5)	2.66 (67.5)

1. 列出的尺寸和类型是标准的。其他尺寸和类型可根据要求提供，请参阅订购信息。
2. 所有尺寸供参考，我们可以根据实际情况作出更改。
3. 对于以上未显示的尺寸，请联系

昊可流体