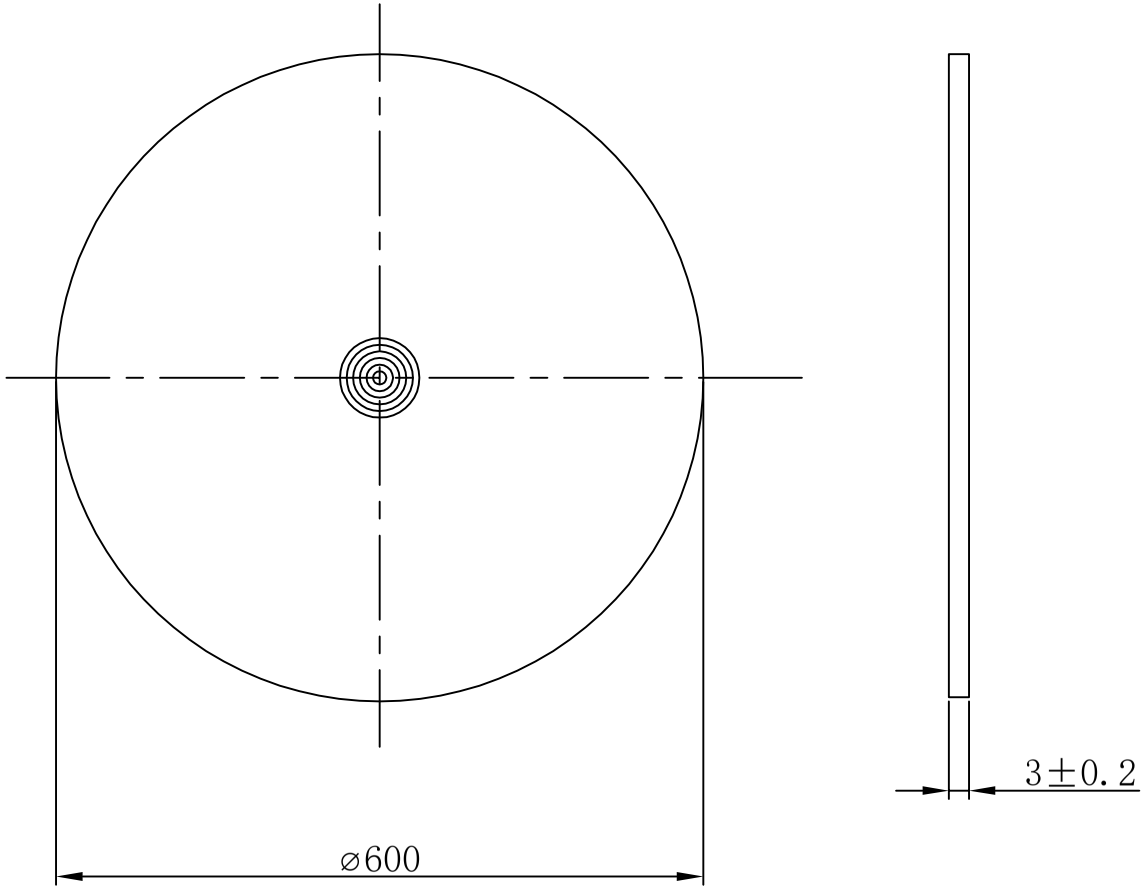

技术要求

1、罗纹成型要好
2、无杂质、气泡、亮纹等缺陷
3、手感光滑，无毛刺，无卷边
4、正心透镜光轴相对于零件中心偏差不大于±0.2mm
5、产品平整度误差±0.2mm

⌀600			环 距	0.5
			焦 距	
			材 料	PMMA
	设计		单 位	mm
菲涅尔透镜	绘图	弭少娟	数 量	
	审核	王红玲	比 例	1:1
	批准	巩青霞	厚 度	
	版本		车 间	
			共 1 张	第 1 张
			日期	