红外线感应透镜------008140- G

尺寸 ：(单位： mm)

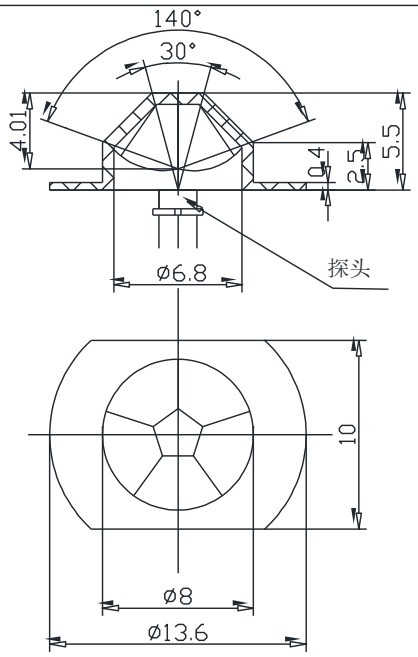

探测范围 ： (单位： m)

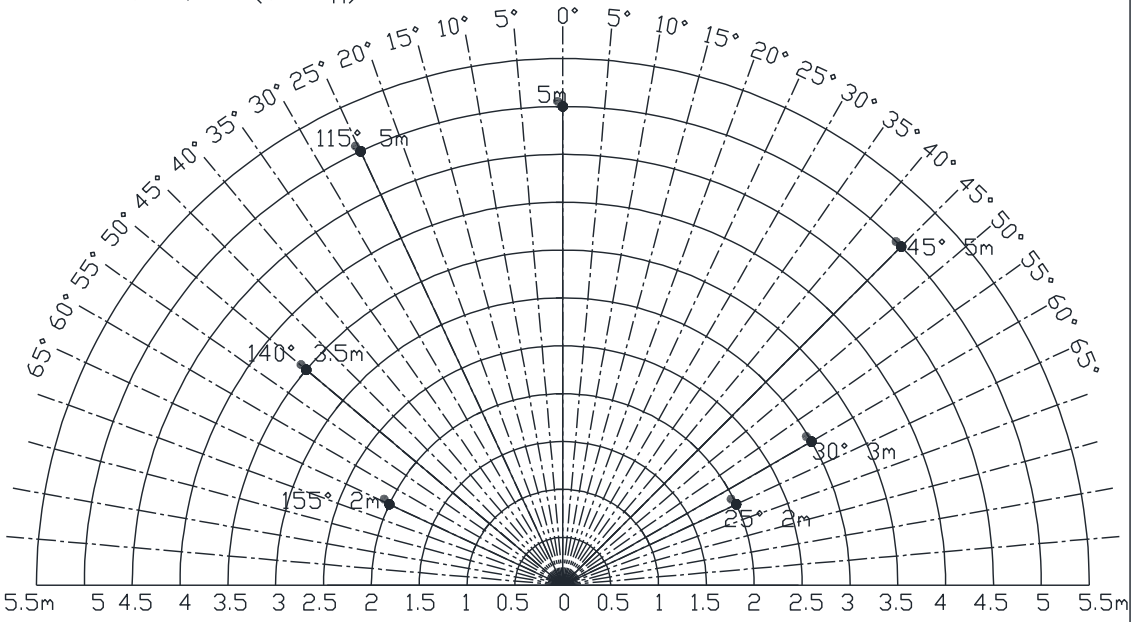

安装高度 1.2m时测

技术要求

1、罗纹成型要好
2、无杂质、气泡、亮纹等缺陷
3、手感光滑，无毛刺

	008140- G		环 距	0.3
			焦 距	5.5
			材 料	HDPE
			单 位	mm
红外感应透镜	设计		比 例	3:1
	绘图	王红玲	感应角度	110°
	审核		感应距离	5m
	批准		形 状	球形
			共 1 张	第 1 张
			日期	06-10-2013