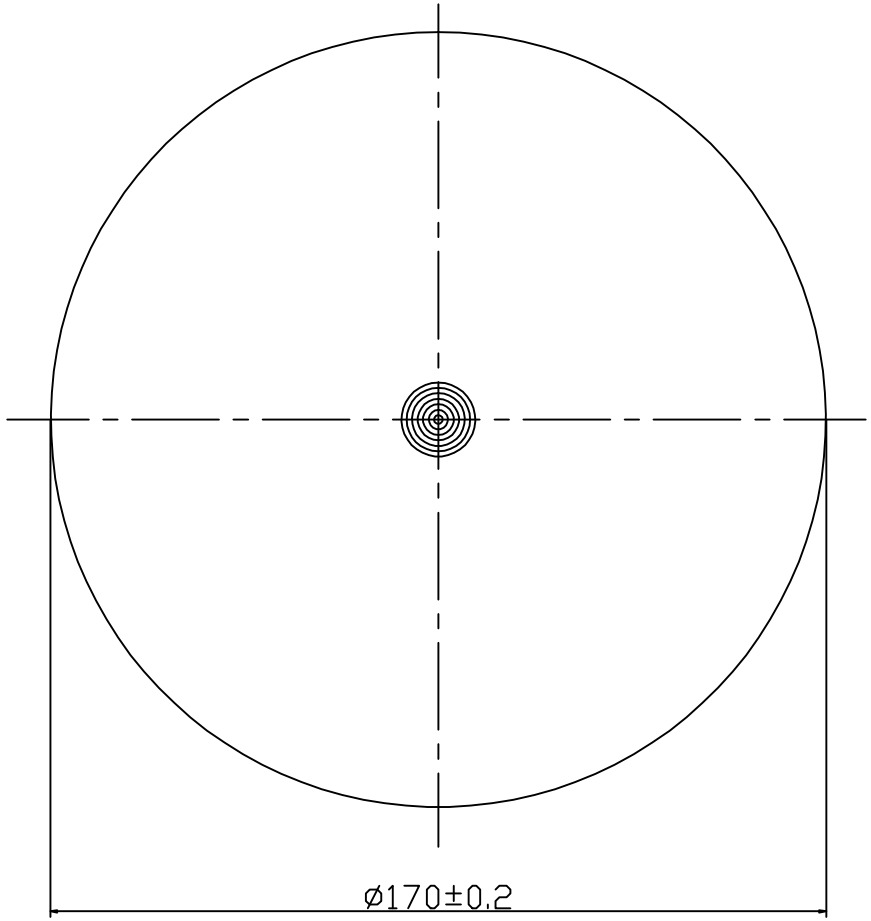

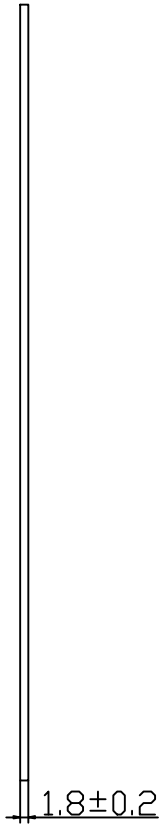

技术要求

1、产品罗纹成型要好
2、产品无杂质、气泡、亮纹等缺陷
3、边角手感光滑，无毛刺
4、正心透镜光轴相对于零件中心偏差不大于±0.2mm
5、产品平整度误差±0.2mm

ϕ170			环 距	0.3/0.5
			焦 距	
			材 料	PMMA
	设计		单 位	mm
菲涅尔透镜	绘图	弭少娟	数 量	
	审核	王红玲	比 例	1:1
宇	批准	巩青霞	厚 度	
彩	版本	2018	车 间	
			共 1 张	第 1 张
			日期	