哈雅®
PRO LIGHTING

LED 投光 灯

用户手册

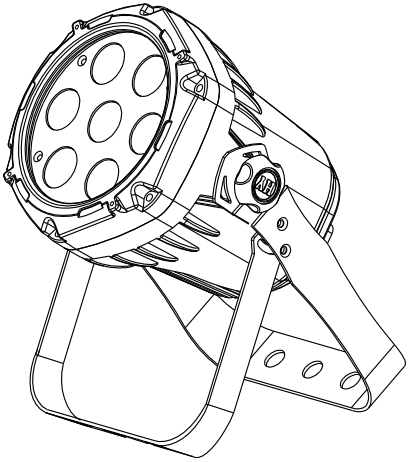

Pre-programmed LINKABLE STAND / ALONE DMX 512 CE

一、用前须知

箱内物品

- 灯具一台
- 电源线一条
- 使用手册一份

开箱说明

收到灯具时，小心拆开纸箱，确保所有零件没有缺失，检查箱内物品是否都完好无损。若任何部分由于运输不当或是纸箱的原因出现破损的情况，请保留包装材料并立即通知托运人检查。请务必保留所有包装材料。如果灯具必须返厂，则灯具要使用原厂纸箱及包装。

电源连接

此灯具带有开关电源，能适应宽电压输入。接入电源前，请确认输入电压在灯具可接受电压范围之内。此灯具可适应100V–240V交流电压，频率50–60HZ。灯具电源连接时通过电源插孔“POWER In”

帮助保护环境!确保本产品不能工作时回收处理。你的供应商可以安排产品提供细节处理的方法。

安全说明

警告!

请认真阅读以下说明,包括安装、使用和维护该产品的重要信息。

以下符号用来识别产品和本手册的重要安全信息:

危险!
请注意安全使用

危险!
高压危险，小心电击!

警告!
当心火灾!

警告!
LED强光输出。当心眼睛受到伤害。

警告!
请认真阅读说明书。

- 本灯具属于I级保护类设备, 因此灯具必须接地良好。要由专业人员进行电源连接。
- 确认使用电压不要高于或低于使用说明手册的规定值。
- 确认电源线没有被利刃划破或损坏。
- 灯具在不用时或在清洁前一定要断开电源。
- 只允许用插头连接电源线。在拔插头时请不要用力拽电源线来拔出插头。
- 在安装灯具的过程中要小心操作。避免触摸裸露的电线，否则会遭受致命电击。
- 灯具在使用时请不要直视光源，否则眼睛会受到伤害。
- 请使用适当的、安全的电线连接灯具。
- 未经厂家授权或非专业人员请不要进行拆卸、修理、改装灯具
- 最高操作温度为40℃，不要在高于此温度时操作灯具
- 切勿将灯具连接到调光设备。

二、产品介绍

产品参数

- 额定电压：AC100V～240V
- 额定功率: 55W
- LED数量: 7颗四合一（RGBW）
- 驱动电流: 500mA
- 透镜角度：30
- 防护等级：IP65/IP20
- 产品尺寸： 190X148X238mm
- 包装尺寸： 230X200X295 mm
- 净 重： 2.5Kg

产品功能

- RGBW 混色可用也可不用DMX控台
- 5种不同的调光曲线
- 用户自定义程序/内部可选程序
- 频闪/淡入淡出/RGBW 混合颜色/ ID智能寻址
- 带密码保护的LED显示
- 灯具间可传送用户自定义程序
- 操作模式: 带ID地址的DMX512链接 /主机& 从机...
- DMX 通道: STAG/col.d
  11channels(STAG):RGBW+调光+宏颜色+频闪+自走+自走速度+ 调光速度+ID
  5 channels(col.d):RGBW+调光

产品概述

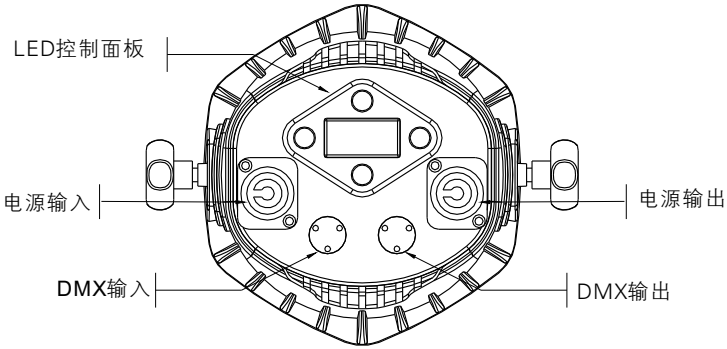
LED控制面板
电源输入
电源输出
DMX输入
DMX输出

尺寸:

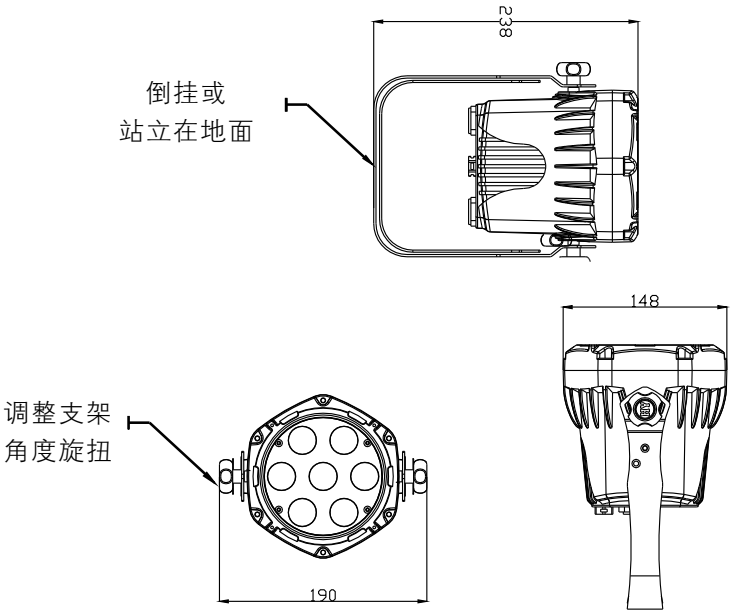
238
倒挂或
站立在地面
148
调整支架
角度旋扭
190

三、安装

安装要求

- 本产品可使用在多种场合，可吊挂和放到地面上。
- 如果悬挂使用灯具,请按照下面的步骤,
- 在安装灯具时，选择合适的位置摆放或悬挂灯具。在悬挂灯具时，必须使用专用的灯钩和螺 丝，并保证灯具的重量在被悬挂物所承受的重量范围之内。
- 在安装灯具时，确保在0.5米距离内没有易燃易爆的物品。
- 请使用专业人员来安装灯具，任何不正当的安装会导致人身伤害或材料损坏
- 阻止他人进入工作区域下方，安装或维修灯具时使用合适、稳定的平台。

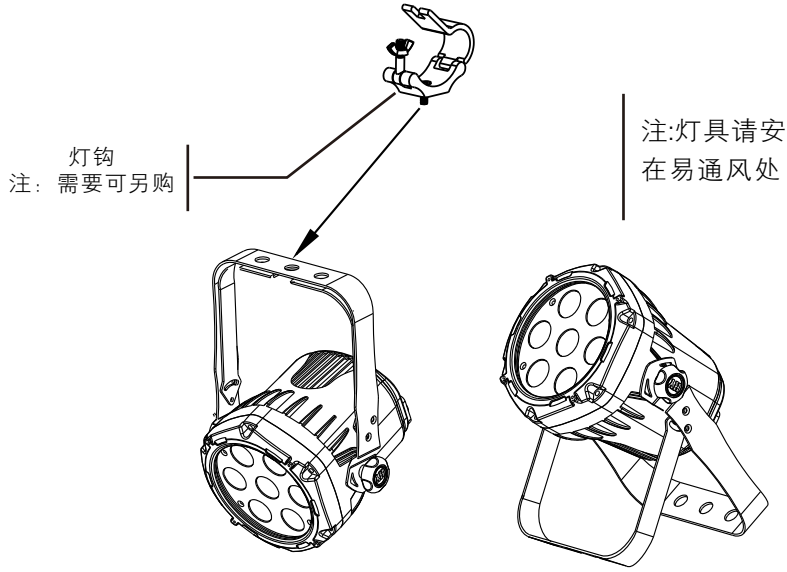

DMX信号线连接

1. 使用DMX512控台时,使用本灯具专配的控台信号线, 用连接DMX控台信号线（公头）插到第一台灯具的（母头）3针插头。
2. 把从第一台灯具出来的信号线（公头），连接到的下一灯具的3针插头（母头），如此类推，把输出端与下面的输入端一直连接下去。
3.本产品可串联无数台灯具,无需信号放大器,信号不会减弱.

主/从机连接

1. 使用DMX信号线，把从第一台灯具的3针插头（公头），连接到的下一灯具的3针插头（母头），如此类推，把输出端与下面的输入端一直连接下去。
2. 主从机和单机的操作设置需要第一台灯具选择自定义程序，目的是使用控制面板带动后面的灯具跟着同步运行

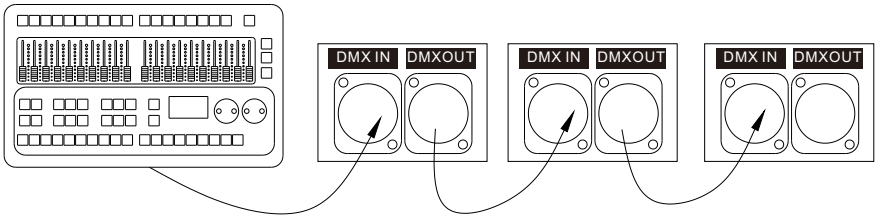

DMX–3蕊转5蕊插头

注意：如果你使用的是一个5蕊控制器输出连接器,你将需要使用一个3蕊转5蕊插头。

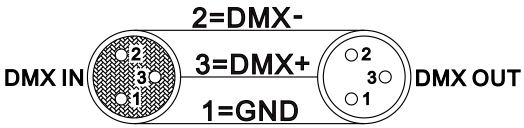

DMX信号	3 蕊母头(输出)	5 蕊公头(输入)
地线	Pin 1	Pin 1
(–)负极信号	Pin2	Pin2
(+)正极信号	Pin 3	Pin 3
不使用		不使用
不使用		不使用

四、操作规程

菜单导图

主功能	次功能		选择	说明
StAt	d000		000~255 (0 ~ 100%)	总调光
	r000			用户可以组合红、绿、蓝、白形成一种自定义颜色
	G000			
	b000			
	C000			
	S000		00~20	选择闪烁频率
Auto	AtO0		01~10	有10种自动程序可选
	PrO0		01~10	有10种自定义程序可选
Addr	d001		001~512	设定DMX起始地址
run	cntL			设置灯具操作模式：接收DMX控台信号(cntl)或接收主机的信号(SLAV)
	SLAu			
PErS			SrAG	11通道：D+RGBW...
			Cold	5通道： RGBW+D
Id	01–66			为灯分配ID地址
SEr	IdS		ON/OFF	启用或禁用ID模式
	UPLd		密码	上传程序
	dimm		OFF	“off”
			DIM1/2/3/4	1-4 1 4
	Loc		ON~OFF	启用或禁用密码锁
	rESr		Password	恢复到出厂设置
	UEr			版本号
PErS	PrO1 01~09 custom	SC01 01~30 scene	r000	衰减时间 用户可以组合红、绿、蓝、白形成一种自定义颜色
			G000	
			b000	
			C000	
	PrI0 custom	SC01 01~90 scene	S000	(0~20)频闪速度频闪速度
			T000	(0~255)步长时间步长时间
			F000	(0~255)上一步到当前颜色的过渡时间

控制面板功能

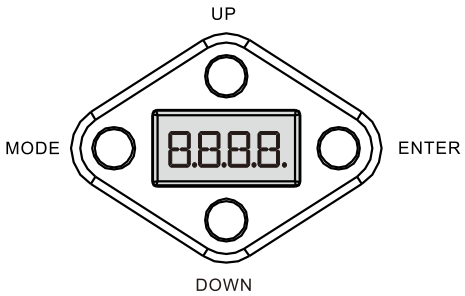

按键	功能
MODE菜单键	当前的菜单或功能退出
ENTER设置键	当前显示的菜单或进入当前所选的功能或显示当前的菜单
UP上	向上翻动菜单列表，或增加数值
DOWN下	向下翻动菜单列表，或减少数值

操作说明

1.上传自定义程序到另一台机

1 把所有要从源灯具接收自定义程序的灯具设置成【SLAu】.
按MODE键直到显示【run】
2 然后按ENTER键，使用UP/DOWN键直至显示【SLAu】，
3 然后按MODE键退出。
4 在主机上按MODE键直到显示【SET】，
5 然后按ENTER键，使用UP/DOWN键直至显示【UPLd】, 按ENTER键
6 输入密码UP、UP、DOWN、DOWN，然后按ENTER键

上传过程中，所有灯具亮黄色。当上传结束，所有灯具会输出绿色光表示上传成功。如果有一台灯出错，输出颜色将为红色。

7 然后按MODE键退出。

2 启用密码锁

【SET】--【Loc】--【ON】/【OFF】{ENTER}
【ON】启用密码锁，【OFF】取消密码锁
启用密码锁，在开机或控制面板自动进入待机时生效，此时要操作灯具需要输入密码{MODE、UP、MODE、DOWN、MODE、UP、MODE、DOWN}，按确认键

3 恢复出厂设置

【SET】--【rEST】{ENTER}{UP、UP、DOWN、DOWN}{ENTER}
注：{UP、UP、DOWN、DOWN}为固定密码不能更换

4 自定义编程

【EdIT】--【PrOI】--【SCOI】

1 MODE键直到显示【EdIT】，按ENTER键进入编程模式
2 使用UP/DOWN键选择编辑的自定义程序【PrOI】，选择区域有o1-10
3 使用UP/DOWN键选择编辑的场景【SCOI】，按ENTER键进入编程

R000将显示在屏幕上，滚动选择直到得到你想要的数值，按ENTER键编辑其它内容。重复此操作选择G000, B000, W000,S000, T000和 F000的数值。注意: T000,是当前步骤的运行时间，数值介于0到255之间。F000是上一步骤到当前步骤的逐渐过渡的时间。如果FADE的数值为0，过渡速度最快。

4 重复2、3的操作直至完成编程
5 按两次MODE键退出编程模式

注：请按步骤编辑程序，自定义程序是01到30步循环运行的，当操作程序少于30步时，查把最后一步的所有数值设为0

DMX512控台模式

1、DMX地址码设置

【Addr】--【001--512】
按MODE键直到显示【Addr】，进入控制面板功能。
按ENTER键，使用UP/DOWN键增加或减少通道数，选择区间为001至512.
然后按MODE键退出。

2、 通道设置

【PEr5】--【 STAG/co1.d】
按MODE键直到显示【PEr5】，进入控制面板功能。
按ENTER键，使用UP/DOWN键选择DMX通道模式
然后按MODE键退出。

DMX通道值

11通道：STAG

通道	数值	功能
1、调光	000~255	0~100%
2、红	000~255	0~100% (或当 CUS.01–10 激活时控制其步长时间)
3、绿	000~255	0~100% (或当 CUS.01–10 激活时控制其衰减时间)
4、蓝	000~255	0~100%
5、白	000~255	0~100%
6、宏颜色控制/白平衡/渲染颜色	000 ~009	无功能
	010 ~030	红
	031 ~050	红 100%/ 绿 Up/ 蓝 0%
	051 ~070	红 Down/ 绿 100%/ 蓝 0%
	071 ~090	红0%/绿100%/蓝Up
	091 ~110	红0%/绿 减/蓝100%
	111 ~130	红Up/绿0%/蓝100%
	131 ~150	红100%/绿0%/蓝Down
	151 ~170	红100%/绿 Up/蓝Up
	171 ~190	红Down/绿 Down/蓝100%
	191 ~200	红绿蓝白 100%
	201 ~205	白平衡 1:3200K
	206 ~210	白平衡2: 3400K
	211 ~215	白平衡3: 4200K
	216 ~220	白平衡4: 4900K
	221 ~225	白平衡5: 5600K
	226 ~230	白平衡6: 5900K
	231 ~235	白平衡7: 6500K
	236 ~240	白平衡8: 7200K
	241 ~245	白平衡9: 8000K
	246 ~250	白平衡10: 8500K
	251 ~255	白平衡11: 10000K
7、频闪	000	无功能
	001~255	00~20Hz

通道	数值	功能
8、自走程序 &自定义程序	000~009	无功能
	010~019	Out1 自走程序1
	020~029	Out2 自走程序2
	030~039	Out3 自走程序3
	040~049	Out4 自走程序4
	050~059	Out5 自走程序5
	060~069	Out6 自走程序6
	070~079	Out7 自走程序7
	080~089	Out8 自走程序8
	090~099	Out9 自走程序9
	100~109	Out10 自走程序10
	110~119	cust1 自定义程序1
	120~129	Cust2 自定义程序2
	130~139	Cust3 自定义程序3
	140~149	Cust4 自定义程序4
	150~159	Cust5 自定义程序5
	160~169	Cust6 自定义程序6
	170~179	Cust7 自定义程序7
	180~189	Cust8 自定义程序8
	190~199	Cust9 自定义程序9
	200~225	Cust10 自定义程序10
9、自走速度	000~255	自走程序速度控制 0~100%(当 ch.8启动时)
10、调光速度	000~255	调光速度
11、ID	000~255	ID 地址选择

ID 地址表

DMX值	Id码		DMX值	Id码		DMX值	Id码
000~009	All Ids		212	ID23		235	ID46
010~019	ID1		213	ID24		236	ID47
020~029	ID2		214	ID25		237	ID48
030~039	ID3		215	ID26		238	ID49
040~049	ID4		216	ID27		239	ID50
050~059	ID5		217	ID28		240	ID51
060~069	ID6		218	ID29		241	ID52
070~079	ID7		219	ID30		242	ID53
080~089	ID8		220	ID31		243	ID54
090~099	ID9		221	ID32		244	ID55
100~109	ID10		222	ID33		245	ID56
110~119	ID11		223	ID34		246	ID57
120~129	ID12		224	ID35		247	ID58
130~139	ID13		225	ID36		248	ID59
140~149	ID14		226	ID37		249	ID60
150~159	ID15		227	ID38		250	ID61
160~169	ID16		228	ID39		251	ID62
170~179	ID17		229	ID40		252	ID63
180~189	ID18		230	ID41		253	ID64
190~199	ID19		231	ID42		254	ID65
200~209	ID20		232	ID43		255	ID66
210	ID21		233	ID44			
211	ID22		234	Id45			

主调光

通道1控制目前的投射颜色强度
当滑动件在最高位置时（255）输出强度为最大

红、绿、蓝和白光选择

2，3，4和5通道控制每个红，绿，蓝和白灯珠的强度比例
1，2，3，4和5通道可以组合使用

颜色宏命令

6通道选择需要的宏颜色
6通道对2，3，4，5和7通道拥有优先权
1通道用于控制当前颜色宏强度

频闪

7通道控制1到5通道的频闪
7通道对2，3，4，5通道拥有优先权
频闪速度可调：0到20赫兹

自动&自定义程序

8通道选择预设自动或自定义程序1~10
当启动自动或自定义程序时，可通过2，3通道控制步长时间和衰减时间
8通道对2到7通道拥有优先权

调光速度

10通道用于选择调光模式和调光速度
当10通道不启用时，RGBW和主调光机为线性调节
调光模式1到4为不同速度的非线性调光

ID地址选择

使用11通道选择ID地址
每个独立的DMX地址可以拥有最多66个ID地址
Id地址“0”可以同时控制所有 同一地址码的灯具

5通道:col.d

通道	数值	描述
1	000~255	调光
2	000~255	红
3	000~255	绿
4	000~255	蓝
5	000~255	白

ID地址的使用说明

Id地址码设置

【Id】--【01~66】

1、按MODE键直到显示【Id】，进入控制面板功能。
2、按ENTER键，使用UP/DOWN键增加或减少ID数值，选择区间为01至66.
3、然后按MODE键退出。

智能寻址开/关设置

【SET】--【IdS】--【ON/OFF】

1、按MODE键直到显示【SET】，进入控制面板功能。
2、按ENTER键，通过UP/DOWN键直至显示【IdS】
3、按ENTER键，使用UP/DOWN键开或关ID寻址.
4、然后按MODE键退出。

对于每一个单独DMX512地址，用户可以设置66个不同的ID地址。ID寻址在DMX512中作为一个辅助功能.在DMX512控台模式中,用户可同步控制单独DMX地址码的所有灯,并可在单独DMX512地址中控制单独ID地址码的灯具.

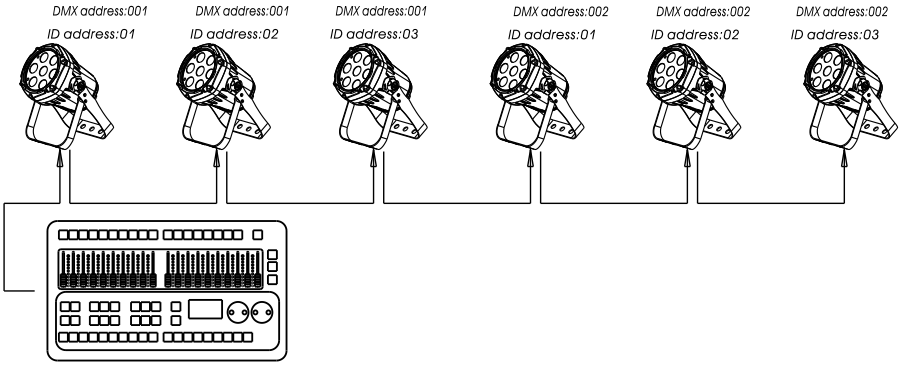

DMX 512 Controller

在灯具控制面板选择 STAG 通道(方法请参考DMX512通道设置), 上图显示了一个简单的DMX布局，此布局中每个相同DMX地址上有三台灯具。这三台灯具有不同的ID地址。在DMX address:001地址中,用户可同步控制这三台灯具,通过通道11选择通道值为020–029时.此时ID address=02时,控台可单独控制第二台灯具,当通道11选择通道值为000–010时.此时ID address=00,在同一DMX地址码中,所有的灯具可以同时控制

主/从机控制模式

1、设定主机

【Auto】--【At00】或【Pr00】
按MODE键直到显示【Auto】，进入控制面板功能。
按ENTER键，通过UP/DOWN键直至显示【At00】或【Pr00】
按ENTER键，然后再按MODE键退出
可选择【At00】预设程序，选择区域有【o1~10】
也可选择【Pr00】自定义程序，选择区域有【o1~10】

2、设定从机

按MODE键直到显示【run】，进入控制面板功能。
按ENTER键，通过UP/DOWN键直至显示【Slou】
按ENTER键，然后再按MODE键退出
主/从机的使用方法
两台或多台机连接中，设定第一台机为主机，连接在后面的灯具设为从机，主机可以选择预设定程序【At00】或【Pr00】，所有的从机就会跟着主机同步运行