应变式称重传感器（ 5kN-2000kN）

型号：CL-YB-11 系列

特点：

- 采用轴套式结构
- 抗侧向力好，结构紧凑，安装使用方便
- 适用于杆件测力，及各种料斗秤等

示意图

主要技术指标：

灵敏度	1.5-2mV/V
量程	5kN,10kN,20kN,50kN,100kN,200kN,500kN,1000Kn,2000kN
线性	0.3%F·S.
滞后	0.3%F·S.
重复性	0.1%F·S.
过载量	150% F·S.
环境参数	
工作温度范围	-20～+60 ℃
温度零点漂移	0.02%F·S/℃
物理参数	
弹性体材料	特殊合金结构钢
转换元件	高精度电阻应变计
输出方式	联体五芯屏蔽电缆线

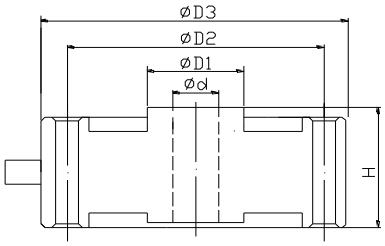

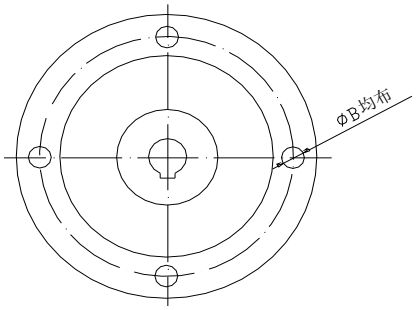

结构安装示意图

外型尺寸及安装尺寸：

型　　号	量程	Φd	ΦD1	ΦD2	ΦD3	H	ΦB
CL-YB-11/500k	500kf	Φ12	Φ24	Φ65±0.20	Φ80	25	4-Φ6.5 均布
CL-YB-11/1t	1tf	Φ18	Φ40	Φ96±0.20	Φ112	30	4-Φ9 均布
CL-YB-11/2t	2tf	Φ18	Φ40	Φ96±0.20	Φ112	30	4-Φ9 均布
CL-YB-11/5t	5tf	Φ20	Φ33	Φ75±0.20	Φ88	35	8-Φ7 均布
CL-YB-11/10t	10tf	Φ20	Φ43	Φ94±0.20	Φ108	45	8-Φ9 均布
CL-YB-11/20t	20tf	Φ20	Φ53	Φ106±0.20	Φ126	50	8-Φ11 均布
CL-YB-11/30t	30tf	Φ20	Φ63	Φ126±0.20	Φ146	55	8-Φ13 均布
注：特殊量程、更大量程可定制							

江苏联能电子技术有限公司

Add：江苏省扬州市物港路 42 号　**Tel:（0514）87348687**　**Fax:（0514）87348670**

Http : www.china-yec.com　**E-mail: info@china-yec.com**