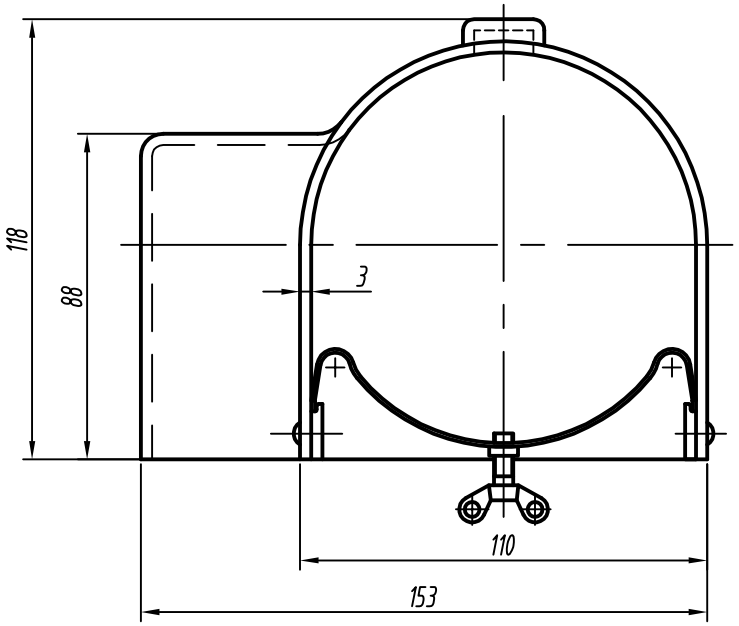

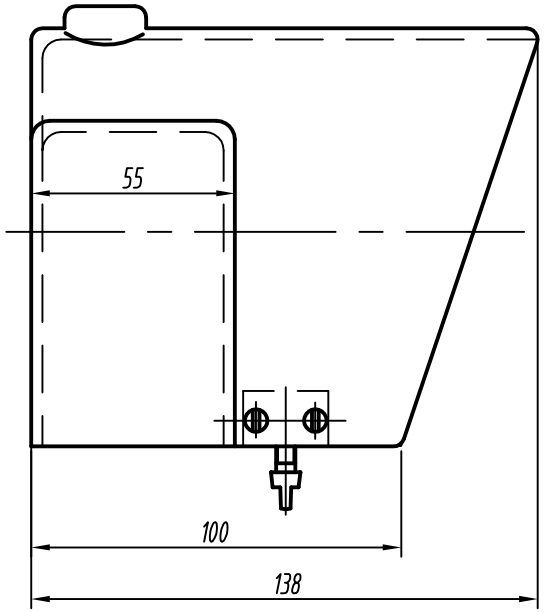

型号	BZ-2	编号		图号		
名称	防雨罩	材料	聚碳（本色透明）	数量		
设计		校对		审批		
西安华伟电力电子技术有限责任公司				重量		共 1 页
				比例	1:2	第 1 页